(19)国家知识产权局

(12)实用新型专利

(10)授权公告号 CN 222611643 U
(45)授权公告日 2025.03.14

(21)申请号 202421416520.6

(22)申请日 2024.06.19

(73)专利权人 广东高义包装科技股份有限公司
地址 523000 广东省东莞市望牛墩镇望牛墩金牛路14号607室

(72)发明人 周均

(74)专利代理机构 广东众达律师事务所 44431
专利代理师 张雪华

(51)Int.Cl.
B65D 5/06(2006.01)
B65D 5/42(2006.01)

权利要求书1页 说明书3页 附图2页

(54)实用新型名称

一种圆角卡盒

(57)摘要

本实用新型公开了一种圆角卡盒,包括第一纸板和第一圆弧板,其特征在于:所述第一纸板与第一圆弧板呈固定连接,所述第一圆弧板的一侧固定连接有第一侧板,所述第一侧板的上表面固定连接有第一封板,所述第一侧板的下表面固定连接有第二封板。该圆角卡盒,通过第一纸板、第一圆弧板、第一侧板、第一封板、第二封板、第一壁板、折板,第一双面胶条、第二壁板、第二双面胶条和第二圆弧板的设置,使用过程中,首先将第一侧板与第二侧板向上折叠,带动第一圆弧板与第二圆弧板活动,然后可将其模具放入,第二纸板带动第三圆弧板折叠扣压,进行贴合,第三侧板带动第四圆弧板向下折叠,扣于第一侧板内侧,将模具取出。

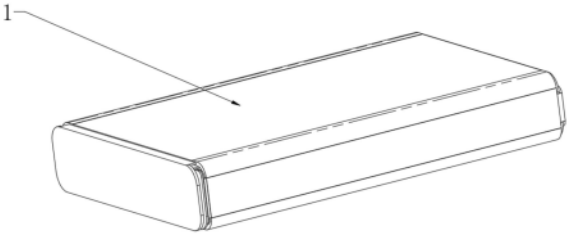

CN 222611643 U

1.一种圆角卡盒,包括第一纸板(1)和第一圆弧板(2),其特征在于:所述第一纸板(1)与第一圆弧板(2)呈固定连接,所述第一圆弧板(2)的一侧固定连接有第一侧板(3),所述第一侧板(3)的上表面固定连接有第一封板(4),所述第一侧板(3)的下表面固定连接有第二封板(5)。

2.根据权利要求1所述的一种圆角卡盒,其特征在于:所述第一纸板(1)的上表面固定连接有第一壁板(6),所述第一壁板(6)的上表面固定连接有折板(7),所述第一壁板(6)的背面固定连接有第一双面胶条(19)。

3.根据权利要求1所述的一种圆角卡盒,其特征在于:所述第一纸板(1)的下表面固定连接有第二壁板(8),所述第一纸板(1)的一侧固定连接有第二圆弧板(9),所述第二壁板(8)的背面固定连接有第二双面胶条(20)。

4.根据权利要求3所述的一种圆角卡盒,其特征在于:所述第二圆弧板(9)的一侧固定连接有第二侧板(10),所述第二侧板(10)的上表面固定连接有第三封板(11),所述第二侧板(10)的下表面固定连接有第四封板(12)。

5.根据权利要求4所述的一种圆角卡盒,其特征在于:所述第二侧板(10)的一侧固定连接有第三圆弧板(13),所述第三圆弧板(13)的一侧固定连接有第二纸板(14)。

6.根据权利要求5所述的一种圆角卡盒,其特征在于:所述第二纸板(14)的上表面固定连接有第三壁板(15),所述第二纸板(14)的下表面固定连接有第四壁板(16)。

7.根据权利要求5所述的一种圆角卡盒,其特征在于:所述第二纸板(14)的一侧固定连接有第四圆弧板(17),所述第四圆弧板(17)的一侧固定连接有第三侧板(18)。

一种圆角卡盒

技术领域

[0001] 本实用新型涉及卡盒包装技术领域,特别涉及一种圆角卡盒。

背景技术

[0002] 卡盒包装是用于保护、展示和传达产品信息的一种包装形式,在销售过程中扮演着重要的角色,卡盒包装是产品的第一印象,直接关系到消费者是否愿意购买该产品,通过包装设计、印刷和装饰,可以提升产品的吸引力,突出产品的特点和品牌形象,吸引消费者的注意,可以传达产品信息、使用说明、成分成本等内容,帮助消费者了解产品的特点和优势,方便购买决策,合理的包装设计和信息传达是促进销售和建立品牌忠诚度的重要因素。

[0003] 目前市面上所具有的卡盒包装,大多数双插盒扣底盒结构为主,包装结构同质化严重,后期只能根据印刷内容凸显产品,缺少结构创新,且运输成本较高,因此设计一种圆角卡盒很有必要。

实用新型内容

[0004] 本实用新型的主要目的在于提供一种圆角卡盒,可以有效解决背景技术中的问题。

[0005] 为实现上述目的,本实用新型采取的技术方案为:

[0006] 一种圆角卡盒,包括第一纸板和第一圆弧板,其特征在于:所述第一纸板与第一圆弧板呈固定连接,所述第一圆弧板的一侧固定连接有第一侧板,所述第一侧板的上表面固定连接有第一封板,所述第一侧板的下表面固定连接有第二封板。

[0007] 为了使得达到连接目的,作为本实用新型一种圆角卡盒,所述第一纸板的上表面固定连接有第一壁板,所述第一壁板的上表面固定连接有折板,所述第一壁板的背面固定连接有第一双面胶条。

[0008] 为了使得具有折叠效果,作为本实用新型一种圆角卡盒,所述第一纸板的下表面固定连接有第二壁板,所述第一纸板的一侧固定连接有第二圆弧板,所述第二壁板的背面固定连接有第二双面胶条。

[0009] 为了使得达到封闭目的,作为本实用新型一种圆角卡盒,所述第二圆弧板的一侧固定连接有第二侧板,所述第二侧板的上表面固定连接有第三封板,所述第二侧板的下表面固定连接有第四封板。

[0010] 为了使得达到固定作用,作为本实用新型一种圆角卡盒,所述第二侧板的一侧固定连接有第三圆弧板,所述第三圆弧板的一侧固定连接有第二纸板。

[0011] 为了使得达到折合目的,作为本实用新型一种圆角卡盒,所述第二纸板的上表面固定连接有第三壁板,所述第二纸板的下表面固定连接有第四壁板。

[0012] 为了使得具有平铺效果,作为本实用新型一种圆角卡盒,所述第二纸板的一侧固定连接有第四圆弧板,所述第四圆弧板的一侧固定连接有第三侧板。

[0013] 与现有技术相比,本实用新型具有如下有益效果:

[0014] 1.本实用新型中,通过第一纸板、第一圆弧板、第一侧板、第一封板、第二封板、第一壁板、折板,第一双面胶条、第二壁板、第二双面胶条和第二圆弧板的设置,使用过程中,首先将第一侧板与第二侧板向上折叠,带动第一圆弧板与第二圆弧板活动,然后可将其模具放入,第二纸板带动第三圆弧板折叠扣压,进行贴合,第三侧板带动第四圆弧板向下折叠,扣于第一侧板内侧,将模具取出,此时第一圆弧板、第二圆弧板、第三圆弧板和第四圆弧板均已形成圆弧状,将第二封板与第四封板向中折叠,向上折叠第二壁板,利用第二双面胶条,将第四壁板向下折叠后进行粘合,装入产品,向中折叠第一封板与第三封板,向下折叠第一壁板,将折板贴于其内壁,最后利用第一双面胶条将第三壁板进行粘合,从而在一定程度上避免包装结构同质化,且平摊出货降低了运输成本,还增加了产品的辨识性。

附图说明

[0015] 图1为本实用新型实施例的正面结构示意图;

[0016] 图2为本实用新型实施例的折板结构示意图;

[0017] 图3为本实用新型实施例的背面结构示意图;

[0018] 图4为本实用新型实施例的第四壁板结构示意图。

[0019] 图中:1、第一纸板;2、第一圆弧板;3、第一侧板;4、第一封板;5、第二封板;6、第一壁板;7、折板;8、第二壁板;9、第二圆弧板;10、第二侧板;11、第三封板;12、第四封板;13、第三圆弧板;14、第二纸板;15、第三壁板;16、第四壁板;17、第四圆弧板;18、第三侧板;19、第一双面胶条;20、第二双面胶条。

具体实施方式

[0020] 下面将结合本实用新型实施例中的附图,对本实用新型实施例中的技术方案进行清楚、完整地描述,显然,所描述的实施例仅仅是本实用新型一部分实施例,而不是全部的实施例。基于本实用新型中的实施例,本领域普通技术人员在没有做出创造性劳动前提下所获得的所有其他实施例,都属于本实用新型保护的范围。

[0021] 实施例

[0022] 如图1-4所示,一种圆角卡盒,包括第一纸板1和第一圆弧板2,第一纸板1与第一圆弧板2呈固定连接,第一圆弧板2的一侧固定连接有第一侧板3,第一侧板3的上表面固定连接有第一封板4,第一侧板3的下表面固定连接有第二封板5;

[0023] 在本实施例中,第一纸板1的上表面固定连接有第一壁板6,第一壁板6的上表面固定连接有折板7,第一壁板6的背面固定连接有第一双面胶条19。

[0024] 具体使用时,将第一侧板3与第二侧板10向上折叠,带动第一圆弧板2与第二圆弧板9活动,然后可将其模具放入,第二纸板14带动第三圆弧板13折叠扣压,进行贴合。

[0025] 在本实施例中,第一纸板1的下表面固定连接有第二壁板8,第一纸板1的一侧固定连接有第二圆弧板9,第二壁板8的背面固定连接有第二双面胶条20。

[0026] 具体使用时,通过第二壁板8与第二双面胶条20的设置,从而达到更好的粘合效果。

[0027] 在本实施例中,第二圆弧板9的一侧固定连接有第二侧板10,第二侧板10的上表面固定连接有第三封板11,第二侧板10的下表面固定连接有第四封板12。

[0028] 具体使用时,通过第二侧板10将第三封板11,与第四封板12进行连接,从而达到更好的密封效果。

[0029] 在本实施例中,第二侧板10的一侧固定连接有第三圆弧板13,第三圆弧板13的一侧固定连接有第二纸板14。

[0030] 具体使用时,通过第三圆弧板13与第二纸板14进行连接,当第二纸板14折叠扣压时,带动第三圆弧板13活动,从而达到更好的圆弧效果。

[0031] 在本实施例中,第二纸板14的上表面固定连接有第三壁板15,第二纸板14的下表面固定连接有第四壁板16。

[0032] 具体使用时,通过第二纸板14连接的第三壁板15与第四壁板16,从而可将其更好的进行折叠粘合。

[0033] 在本实施例中,第二纸板14的一侧固定连接有第四圆弧板17,第四圆弧板17的一侧固定连接有第三侧板18。

[0034] 具体使用时,第三侧板18带动第四圆弧板17向下折叠,从而达到更好的支撑效果。

[0035] 工作原理:在使用过程中,首先将第一侧板3与第二侧板10向上折叠,带动第一圆弧板2与第二圆弧板9活动,然后可将其模具放入,第二纸板14带动第三圆弧板13折叠扣压,进行贴合,第三侧板18带动第四圆弧板17向下折叠,扣于第一侧板3内侧,将模具取出,此时第一圆弧板2、第二圆弧板9、第三圆弧板13和第四圆弧板17均已形成圆弧状,将第二封板5与第四封板12向中折叠,向上折叠第二壁板8,利用第二双面胶条20,将第四壁板16向下折叠后进行粘合,装入产品,向中折叠第一封板4与第三封板11,向下折叠第一壁板6,将折板7贴于其内壁,最后利用第一双面胶条19将第三壁板15进行粘合,从而在一定程度上避免包装结构同质化,且平摊出货降低了运输成本,还增加了产品的辨识性。

[0036] 以上显示和描述了本实用新型的基本原理和主要特征和本实用新型的优点。本行业的技术人员应该了解,本实用新型不受上述实施例的限制,上述实施例和说明书中描述的只是说明本实用新型的原理,在不脱离本实用新型精神和范围的前提下,本实用新型还会有各种变化和改进,这些变化和改进都落入要求保护的本实用新型范围内。本实用新型要求保护范围由所附的权利要求书及其等效物界定。

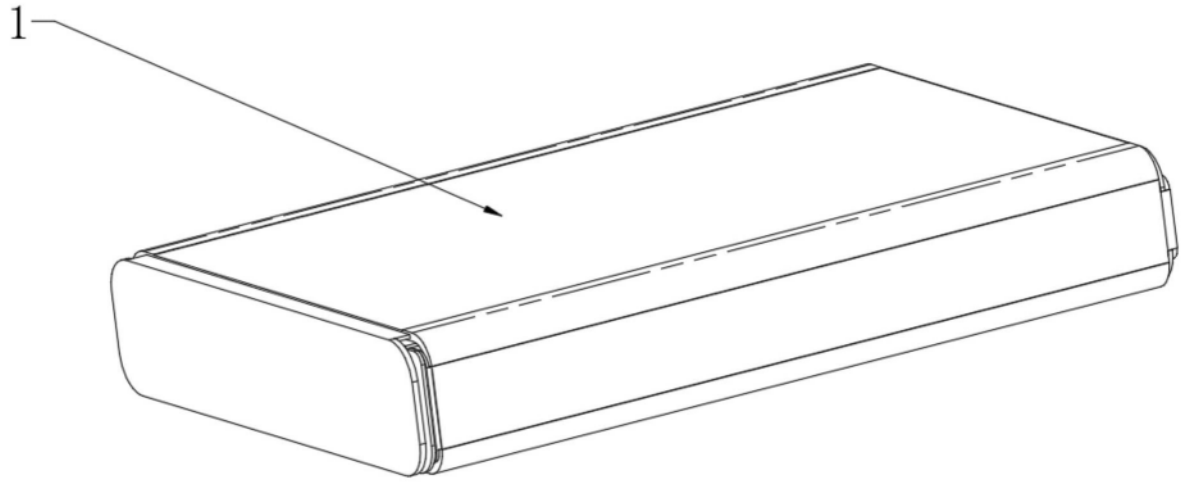

图1

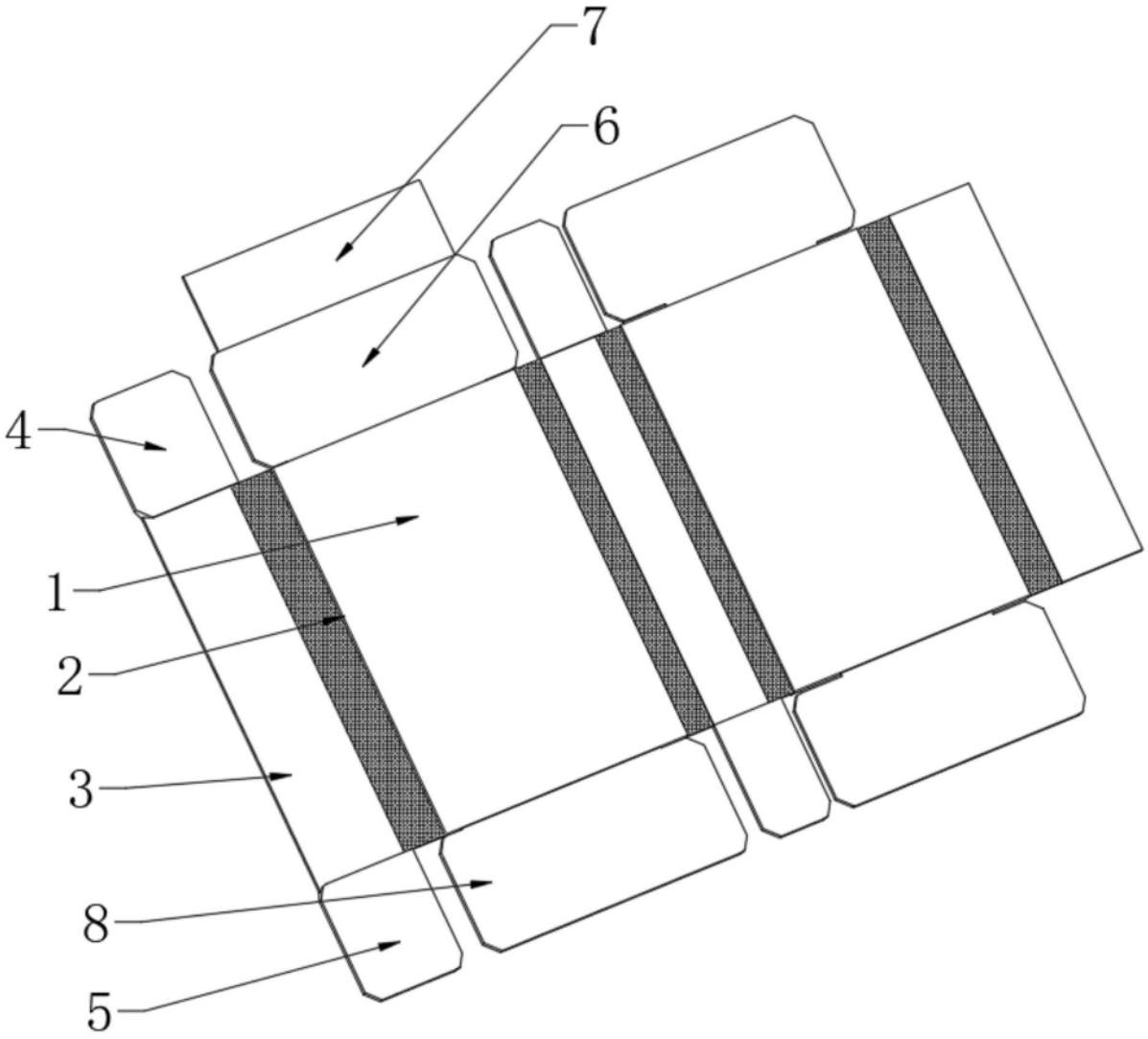

图2

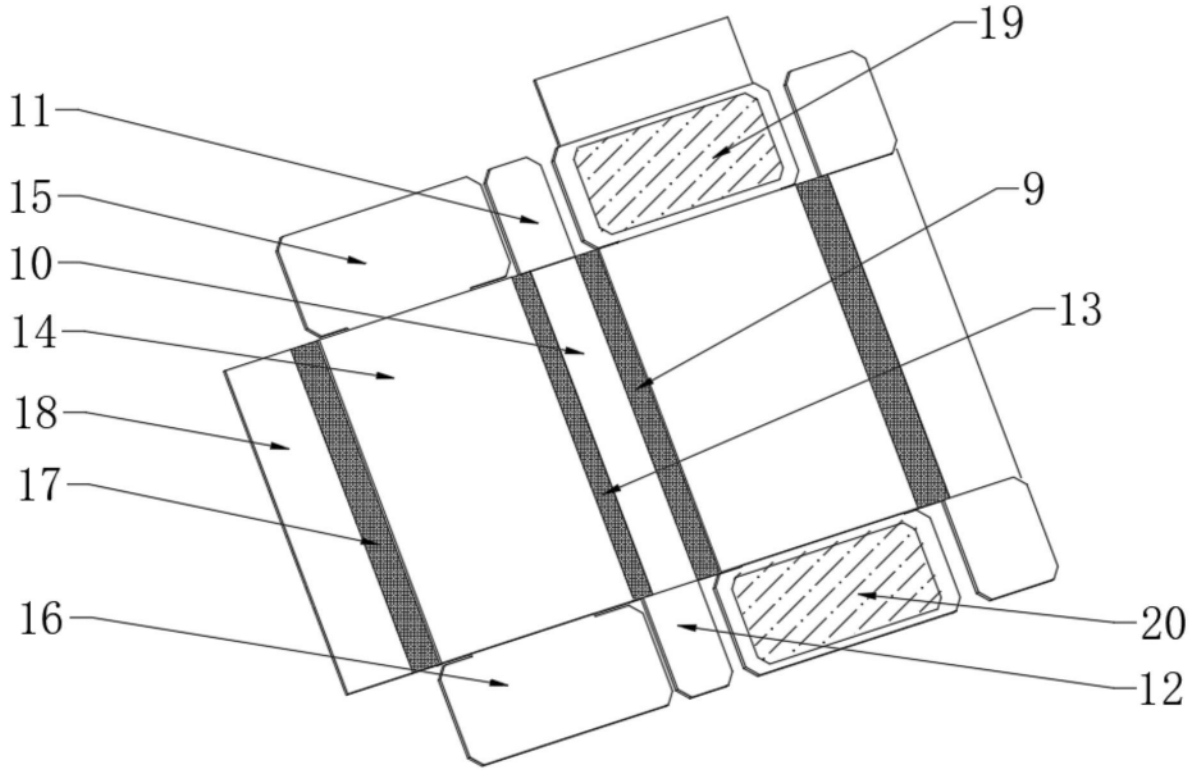

图3

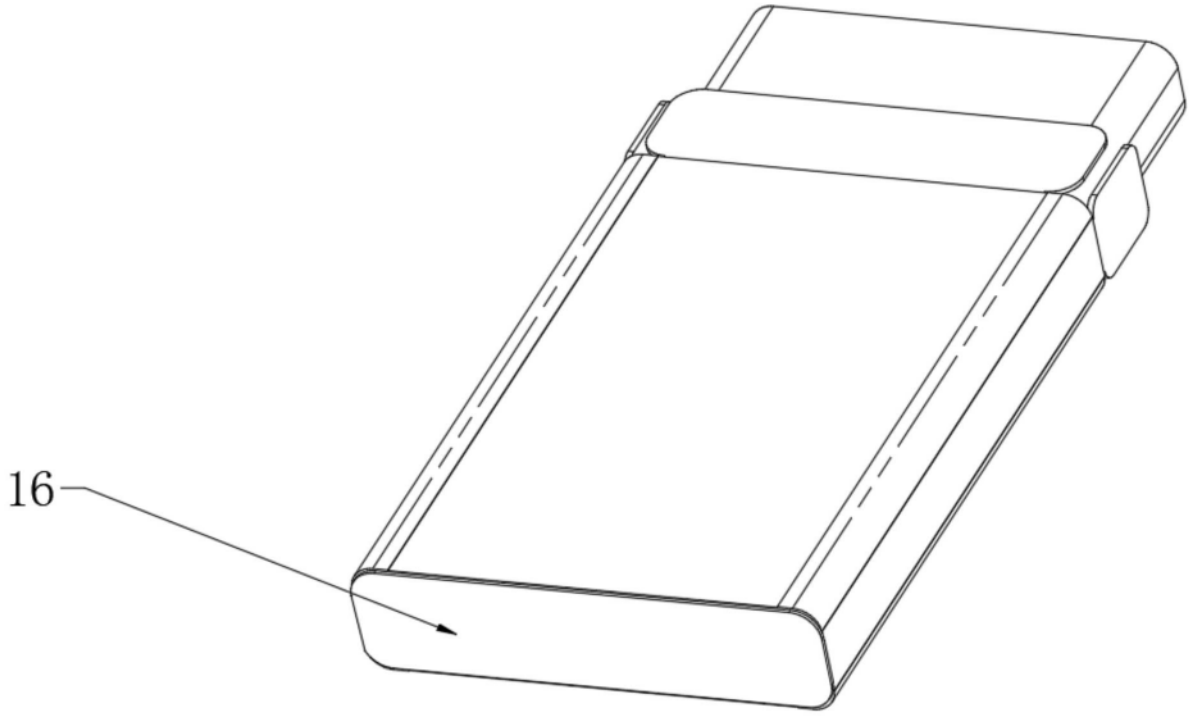

图4