(19)中华人民共和国国家知识产权局

(12)实用新型专利

(10)授权公告号 CN 208471319 U
(45)授权公告日 2019.02.05

(21)申请号 201821148697.7

(22)申请日 2018.07.19

(73)专利权人 上海现代电梯制造有限公司
地址 201716 上海市青浦区练塘镇小蒸社区贞溪南路182号

(72)发明人 缪晔晖

(51)Int.Cl.
B66B 7/06(2006.01)

权利要求书1页 说明书2页 附图2页

(54)实用新型名称

一种电梯补偿链安装部件结构

(57)摘要

一种电梯补偿链安装部件结构包括：补偿链保护结构、轿厢安全钳框架、限位开关、电线、补偿缆、对重侧框架结构和螺栓组件，轿厢安全钳框架通过螺栓组件与补偿链保护结构连接，限位开关通过螺栓组件与轿厢安全钳框架连接，限位开关通过电线与补偿链保护结构连接，补偿链保护结构与补偿缆一端连接，对重侧框架结构与补偿缆另一端连接。其中，补偿链保护结构包括：补偿链支架、U型螺栓、S型钩、吊环、补偿链、二次保护钢丝绳和钢丝绳绳夹。本实用新型与传统技术相比，补偿链安装部件，制作成本低和结构简单，兼顾对电梯补偿链的导向与稳定等作用，可以在整机运行过程中自动释放因包装原因造成补偿链的弯曲旋转力，提高补偿链的运行稳定性。

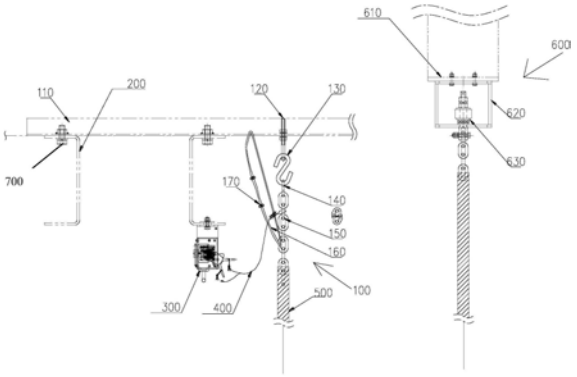

CN 208471319 U

1.一种电梯补偿链安装部件结构，其特征在于，包括：补偿链保护结构(100)、轿厢安全钳框架(200)、限位开关(300)、电线(400)、补偿缆(500)、对重侧框架结构(600)和螺栓组件(700)，所述轿厢安全钳框架(200)通过螺栓组件(700)与补偿链保护结构(100)连接，所述限位开关(300)通过螺栓组件(700)与轿厢安全钳框架(200)连接，所述限位开关(300)通过电线(400)与补偿链保护结构(100)连接，所述补偿链保护结构(100)与补偿缆(500)一端连接，所述对重侧框架结构(600)与补偿缆(500)另一端连接；

其中，所述补偿链保护结构(100)包括：补偿链支架(110)、U型螺栓(120)、S型钩(130)、吊环(140)、补偿链(150)、二次保护钢丝绳(160)和钢丝绳绳夹(170)，所述U型螺栓(120)与补偿链支架(110)连接，所述S型钩(130)与U型螺栓(120)悬挂连接，所述吊环(140)与S型钩(130)连接，所述吊环(140)与补偿链(150)连接，所述补偿链(150)下端通过二次保护钢丝绳(160)与补偿链支架(110)连接，所述钢丝绳绳夹(170)设于二次保护钢丝绳(160)上。

2.根据权利要求1所述的一种电梯补偿链安装部件结构，其特征在于：所述对重侧框架结构(600)包括：对重框底板(610)、对重侧固定支架(620)和旋转扣环(630)，所述对重侧固定支架(620)通过螺栓组件(700)与对重框底板(610)下端连接，所述旋转扣环(630)与对重侧固定支架(620)下端连接，所述旋转扣环(630)与补偿缆(500)连接。

一种电梯补偿链安装部件结构

技术领域

[0001] 本实用新型涉及电梯制造技术领域，具体涉及一种电梯补偿链安装部件结构。

背景技术

[0002] 补偿链是用来补偿电梯运行时因曳引绳造成的轿厢和对重两侧重量不平衡的部件，其主要作用是可以平衡电梯运行过程中由于钢丝绳和随行电缆的变化而引起的变化。补偿链安装部件的设置主要是考虑到对补偿链的二次保护等辅助作用。

[0003] 传统的补偿链安装部件的结构成本较高，而且现场安装时需要将此装配垂直悬挂在轿厢侧以释放由于包装造成的补偿链的弯曲应力。如果补偿链长时间存放，现场没有充分释放应力的话，有可能造成补偿链运行的不稳等隐患。

[0004] 为了解决上述问题，我们做出了一系列改进。

实用新型内容

[0005] 本实用新型的目的在于，提供一种电梯补偿链安装部件结构，以克服现有技术所存在的上述缺点和不足。

[0006] 一种电梯补偿链安装部件结构包括：补偿链保护结构、轿厢安全钳框架、限位开关、电线、补偿缆、对重侧框架结构和螺栓组件，所述轿厢安全钳框架通过螺栓组件与补偿链保护结构连接，所述限位开关通过螺栓组件与轿厢安全钳框架连接，所述限位开关通过电线与补偿链保护结构连接，所述补偿链保护结构与补偿缆一端连接，所述对重侧框架结构与补偿缆另一端连接；

[0007] 其中，所述补偿链保护结构包括：补偿链支架、U型螺栓、S型钩、吊环、补偿链、二次保护钢丝绳和钢丝绳绳夹，所述U型螺栓与补偿链支架连接，所述S型钩与U型螺栓悬挂连接，所述吊环与S型钩连接，所述吊环与补偿链连接，所述补偿链下端通过二次保护钢丝绳与补偿链支架连接，所述钢丝绳绳夹设于二次保护钢丝绳上。

[0008] 进一步，所述对重侧框架结构包括：对重框底板、对重侧固定支架和旋转扣环，所述对重侧固定通过螺栓组件与对重框底板下端连接，所述旋转扣环与对重侧固定支架下端连接，所述旋转扣环与补偿缆连接。

[0009] 本实用新型的有益效果：

[0010] 本实用新型与传统技术相比，补偿链安装部件，制作成本低、结构简单、设计新颖，兼顾对电梯补偿链的导向与稳定等作用，可以在整机运行过程中自动释放因包装原因造成补偿链的弯曲旋转力，提高补偿链的运行稳定性。

附图说明：

[0011] 图1为本实用新型电梯补偿链安装部件的总装配图。

[0012] 图2为本实用新型电梯的对重侧安装旋转扣环的主视图。

[0013] 附图标记：

[0014] 补偿链保护结构100、补偿链支架110、U型螺栓120、S型钩130、吊环140、补偿链150、二次保护钢丝绳160和钢丝绳绳夹170。

[0015] 轿厢安全钳框架200、限位开关300、电线400、补偿缆500、对重侧框架结构600、对重框底板610、对重侧固定支架620、旋转扣环630和螺栓组件700。

具体实施方式

[0016] 以下结合具体实施例，对本实用新型作进步说明。应理解，以下实施例仅用于说明本实用新型而非用于限定本实用新型的范围。

[0017] 实施例1

[0018] 图1为本实用新型电梯补偿链安装部件的总装配图。图2为本实用新型电梯的对重侧安装旋转扣环的主视图。

[0019] 如图1和图2所示，一种电梯补偿链安装部件结构包括：补偿链保护结构100、轿厢安全钳框架200、限位开关300、电线400、补偿缆500、对重侧框架结构600和螺栓组件700，轿厢安全钳框架200通过螺栓组件700与补偿链保护结构100连接，限位开关300通过螺栓组件700与轿厢安全钳框架200连接，限位开关300通过电线400与补偿链保护结构100连接，补偿链保护结构100与补偿缆500一端连接，对重侧框架结构600与补偿缆500另一端连接。

[0020] 其中，补偿链保护结构100包括：补偿链支架110、U型螺栓120、S型钩130、吊环140、补偿链150、二次保护钢丝绳160和钢丝绳绳夹170，U型螺栓120与补偿链支架110连接，S型钩130与U型螺栓120悬挂连接，吊环140与S型钩130连接，吊环140与补偿链150连接，补偿链150下端通过二次保护钢丝绳160与补偿链支架110连接，钢丝绳绳夹170设于二次保护钢丝绳160上。

[0021] 对重侧框架结构600包括：对重框底板610、对重侧固定支架620和旋转扣环630，对重侧固定支架620通过螺栓组件700与对重框底板610下端连接，旋转扣环630与对重侧固定支架620下端连接，旋转扣环630与补偿缆500连接。

[0022] 本实用新型的工作原理是，首先根据现场情况及补偿链150弯曲半径，在补偿链支架110上选取合适位置安装U型螺栓120，U型螺栓120下悬挂S型钩130，S型钩130与补偿链150之间用吊环140连接；轿厢安全钳框架200上的限位开关300的电线400，绕到补偿链150上；在补偿链150与补偿链支架110之间，二次保护钢丝绳160，以起到二次保护的作用；对重框底板610下安装对重侧固定支架620；在对重侧固定支架620上，安装可以自动释放补偿链应力的旋转扣环630，补偿链150与旋转扣环630由高强度螺栓连接。

[0023] 本实用新型的补偿链安装部件，制作成本低、结构简单、设计新颖，兼顾对电梯补偿链的导向与稳定等作用，可以在整机运行过程中自动释放因包装原因造成补偿链的弯曲旋转力，提高补偿链的运行稳定性。

[0024] 以上对本实用新型的具体实施方式进行了说明，但本实用新型并不以此为限，只要不脱离本实用新型的宗旨，本实用新型还可以有各种变化。

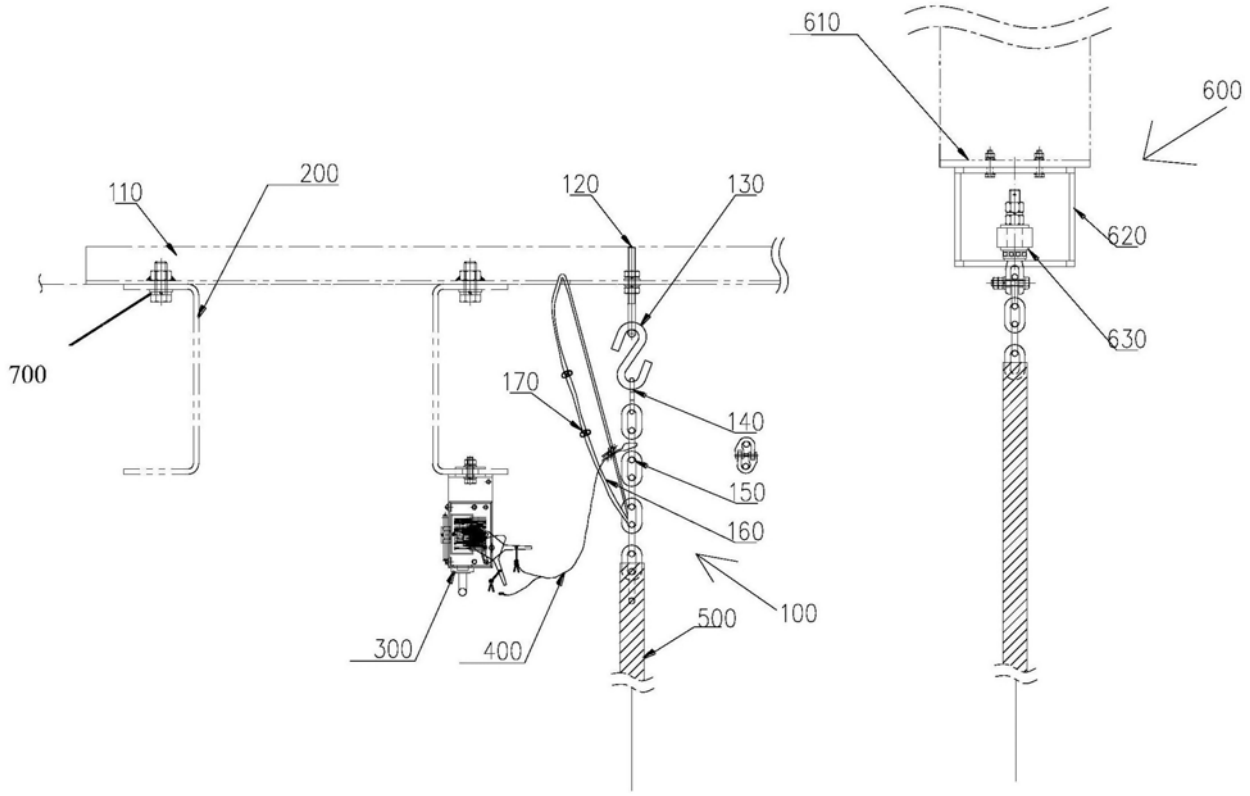
610
600
110
200
120
130
620
630
700
170
140
150
160
100
500
300
400

图1

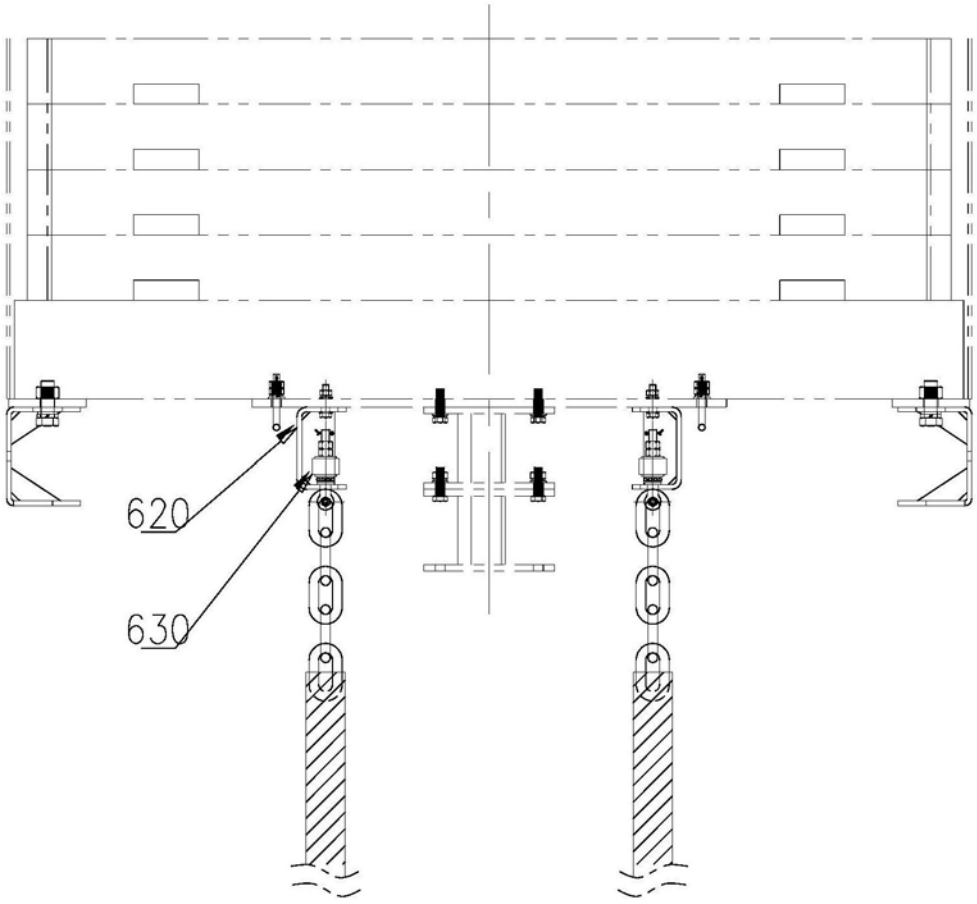

图2