(19)国家知识产权局

(12)实用新型专利

(10)授权公告号 CN 221691191 U
(45)授权公告日 2024.09.13

(21)申请号 202322612925.9

(22)申请日 2023.09.26

(73)专利权人 德清县人民医院(德清县中医院)
地址 313200 浙江省湖州市德清县武康镇英溪南路120号

(72)发明人 王祯艳

(74)专利代理机构 天津市尚仪知识产权代理事务所(普通合伙) 12217
专利代理师 李烨

(51)Int.Cl.
A61B 17/34(2006.01)

权利要求书1页 说明书3页 附图2页

(54)实用新型名称

桡动脉穿刺辅助托具

(57)摘要

本实用新型公开了桡动脉穿刺辅助托具,包括可塑形的辅助托具本体,辅助托具本体分为手部放置部和手臂放置部,手部放置部与手臂放置部的连接处设置有可弯曲塑形的弯曲穿刺部,辅助托具本体的顶部通过第一连接耳连接有手臂绑带,辅助托具本体的顶部通过第二连接耳连接有手部搭带,本实用新型通过设置的可弯曲塑形的弯曲穿刺部可以在穿刺时更容易暴露患者桡动脉从穿刺处,而且对手臂也有一定的制动效果,通过设置的第一连接耳配合手臂绑带可以将患者的前臂固定在手臂放置部内,通过设置的第二连接耳配合手部搭带,可以在穿刺时,患者能够握紧手部搭带,一方面缓解紧张,另一方面再次绷紧了桡动脉穿刺部位皮肤,更有利于护士进行操作。

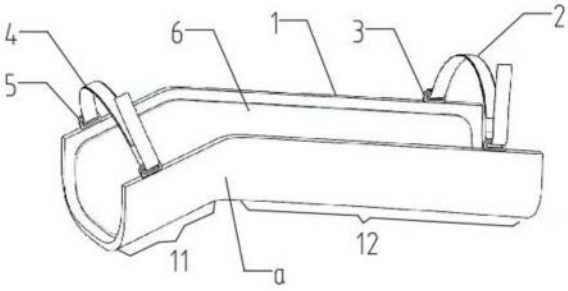

CN 221691191 U

1.桡动脉穿刺辅助托具,其特征在于,包括可塑形的辅助托具本体(1),所述辅助托具本体(1)分为手部放置部(11)和手臂放置部(12),所述手部放置部(11)与所述手臂放置部(12)的连接处设置可弯曲塑形的弯曲穿刺部(a),所述辅助托具本体(1)的顶部通过第一连接耳(3)连接有手臂绑带(2),所述手臂绑带(2)处于所述手臂放置部(12)上,所述辅助托具本体(1)的顶部通过第二连接耳(5)连接有手部搭带(4),所述手部搭带(4)处于所述手部放置部(11)上。

2.根据权利要求1所述的桡动脉穿刺辅助托具,其特征在于:所述辅助托具本体(1)包括塑形层(102),所述塑形层(102)的一端开设有三个通孔(1021),相邻的两个所述通孔(1021)之间形成折弯条(1022)。

3.根据权利要求2所述的桡动脉穿刺辅助托具,其特征在于:所述塑形层呈镂空设置。

4.根据权利要求3所述的桡动脉穿刺辅助托具,其特征在于:所述塑形层(102)的上表面固定缝接有防护层(101),所述第一连接耳(3)和所述第二连接耳(5)均固定粘接在所述防护层(101)上。

5.根据权利要求4所述的桡动脉穿刺辅助托具,其特征在于:所述防护层(101)的内壁固定粘接有硅胶软垫(6)。

6.根据权利要求4所述的桡动脉穿刺辅助托具,其特征在于:所述塑形层(102)的底部固定缝接有防滑层(103)。

桡动脉穿刺辅助托具

技术领域

[0001] 本实用新型涉及机器人技术领域,特别涉及桡动脉穿刺辅助托具。

背景技术

[0002] 公告号为CN213758616U的中国授权专利公开了多功能桡动脉穿刺固定及压迫止血垫,包括充气枕的侧壁上设置有单向阀和压迫弹力,充气枕的侧部设置有固定件;压迫弹力带包括带体和压迫垫,带体上缝制连接有与固定件配合的若干卡环,带体的一端设置为固定端,带体的另一端设置为活动端。使用时,在带体的固定端固定在充气枕上,患者腕部与压迫垫贴合后,带体向后方回拉手掌,起到防止桡动脉朝向一侧滑动的作用。

[0003] 上述多功能桡动脉穿刺固定及压迫止血,虽然可以固定患者手腕部,起到制动效果,但是未考虑到在桡动脉穿刺时,患者会因为疼痛,移动前臂,造成穿刺不成功。其次仅暴露穿刺部位,固定手腕是不够的,考虑患者桡动脉穿刺时,穿刺肢体手指处于悬空状态,病人会感觉无所适从,增加患者紧张度,增加患者不适。

[0004] 目前我院临床上暂未使用任何桡动脉穿刺辅助托具,护士穿刺时,会让家属协助固定手腕暴露穿刺处,但家属对该操作存在一定知识盲区,就可对该操作造成以下风险:

[0005] 1、固定手法错误,造成护士穿刺不成功;

[0006] 2、家属心疼,固定手法不到位,造成护士针刺伤。

[0007] 为此我们提出桡动脉穿刺辅助托具。

实用新型内容

[0008] 本实用新型的目的是提供桡动脉穿刺辅助托具,从而解决或者至少缓解了现有技术中存在的上述问题和其他方面的问题中的一个或多个。

[0009] 为了达到上述目的,本实用新型采用的主要技术方案包括:

[0010] 桡动脉穿刺辅助托具,包括可塑形的辅助托具本体,所述辅助托具本体分为手部放置部和手臂放置部,所述手部放置部与所述手臂放置部的连接处设置有可弯曲塑形的弯曲穿刺部,所述辅助托具本体的顶部通过第一连接耳连接有手臂绑带,所述手臂绑带处于所述手臂放置部上,所述辅助托具本体的顶部通过第二连接耳连接有手部搭带,所述手部搭带处于所述手部放置部上。

[0011] 在根据本实用新型的桡动脉穿刺辅助托具,其中,所述辅助托具本体包括塑形层,所述塑形层的一端开设有三个通孔,相邻的两个所述通孔之间形成折弯条。

[0012] 在根据本实用新型的桡动脉穿刺辅助托具,其中,所述塑形层呈镂空设置。

[0013] 在根据本实用新型的桡动脉穿刺辅助托具,其中,所述塑形层的上表面固定缝接有防护层,所述第一连接耳和所述第二连接耳均固定粘接在所述防护层上。

[0014] 在根据本实用新型的桡动脉穿刺辅助托具,其中,所述防护层的内壁固定粘接有硅胶软垫。

[0015] 在根据本实用新型的桡动脉穿刺辅助托具,其中,所述塑形层的底部固定缝接有

防滑层。

[0016] 本实用新型至少具备以下有益效果：

[0017] 本实用新型通过设置的可塑形的辅助托具本体，可以根据患者手臂的粗细对手部放置部和手臂放置部的宽度进行调节，进而可以将辅助托具本体紧紧的与患者手臂贴合，固定效果更加；

[0018] 通过设置的可弯曲塑形的弯曲穿刺部可以在穿刺时更容易暴露患者桡动脉从穿刺处，而且对手臂也有一定的制动效果；

[0019] 通过设置的第一连接耳配合手臂绑带可以将患者的前臂固定在手臂放置部内，通过设置的第二连接耳配合手部搭带，可以在穿刺时，患者能够握紧手部搭带，一方面缓解紧张，另一方面再次绷紧了桡动脉穿刺部位皮肤，更有利于护士进行操作；

[0020] 本桡动脉穿刺辅助托具，无需家属进行辅助固定，节省了人力，而且操作更加方便。

附图说明

[0021] 此处所说明的附图用来提供对本申请的进一步理解，构成本申请的一部分，本申请的示意性实施例及其说明用于解释本申请，并不构成对本申请的不当限定。在附图中：

[0022] 图1为本实用新型的结构示意图；

[0023] 图2为本实用新型的局部爆炸的结构示意图之一；

[0024] 图3为本实用新型的可塑形支撑架展平时的结构示意图；

[0025] 图4为本实用新型的可塑形支撑架弯折时的结构示意图。

[0026] 附图标号说明：

[0027] 1、辅助托具本体；11、手部放置部；12、手臂放置部；101、防护层；102、塑形层；1021、通孔；1022、折弯条；103、防滑层；2、手臂绑带；3、第一连接耳；4、手部搭带；5、第二连接耳；6、硅胶软垫；a、弯曲穿刺部。

具体实施方式

[0028] 以下将配合附图及实施例来详细说明本申请的实施方式，借此对本申请如何应用技术手段来解决技术问题并达成技术功效的实现过程能充分理解并据以实施。

[0029] 请参照图1至图4所示，本实用新型的实施例中，

[0030] 桡动脉穿刺辅助托具，包括辅助托具本体1，辅助托具本体1分为手部放置部11和手臂放置部12，手部放置部11与手臂放置部12的连接处设置有弯角度可调节的弯曲穿刺部a，穿时，患者的手腕放置在弯曲穿刺部a，弯曲穿刺部a可根据需要进行弯曲，弯曲角度一般在30°-45°。

[0031] 具体的，本实施例中，辅助托具本体1包括塑形层102，塑形层102的一端开设有三个通孔1021，相邻的两个通孔1021之间形成折弯条1022，即通过将折弯条1022，即可对弯曲穿刺部a的角度进行调节，本实施中，塑形层102有铁质材料制成，为了提高本桡动脉穿刺辅助托具的透气性，塑形层102呈镂空设置，通过将塑形层102镂空还可降低本桡动脉穿刺辅助托具整体重量，便于携带。

[0032] 具体的，塑形层102上表面固定缝接有防护层101，第一连接耳3和第二连接耳5均

固定粘接在防护层101上,本实施例中防护层101为棉布层,避免通过设置的防护层101,避免患者的手臂直接与塑形层102接触,提高舒适度。

[0033] 具体的,防护层101的内壁可拆卸连接有硅胶软垫6,通过设置的硅胶软垫6,可以进一步提高患者的舒适度,本实施例中,硅胶软垫6的底部固定粘接有魔术贴勾面,防护层101的上表面固定缝接有魔术贴毛面,硅胶软垫6通过魔术贴固定在防护层101上,通过此设置,便于硅胶软垫6的拆卸,进而便于对硅胶软垫6进行单独消毒。

[0034] 具体的,塑形层102的底部固定缝接有防滑层103,本实施例中防滑层103可采用底部为磨砂设置的具有防水效果的绒布制成,在临床中可以增大摩擦力,避免本桡动脉穿刺辅助托具移位。

[0035] 具体的,辅助托具本体1的顶部通过第一连接耳3连接有手臂绑带2,手臂绑带2处于手臂放置部12上,手臂绑带2用于将患者的手臂固定在手臂放置部12内,辅助托具本体1的顶部通过第二连接耳5连接有手部搭带4,手部搭带4处于手部放置部11上,第一连接耳3和第二连接耳5均固定粘接在防护层101上,手臂绑带2的一端顶部和手部搭带4的一端顶部均固定缝接有魔术贴毛面,手臂绑带2的另一端顶部和手部搭带4的另一端顶部均固定缝接有魔术贴勾面。

[0036] 为了方便理解本实用新型的上述技术方案,以下就本实用新型在实际过程中的工作原理或者操作方式进行详细说明。

[0037] 工作原理:使用时,根据患者的手臂粗细对手部放置部11和手臂放置部12的宽度进行折弯塑形,进而可以将辅助托具本体1紧紧的与患者手臂贴合,然后通过弯折折弯条1022对弯曲穿刺部a进行角度弯曲塑形,然后将患者的手腕置于弯曲穿刺部a,然后手臂绑带2通过魔术贴将患者的手臂固定在手臂放置部12内,手部搭带4通过魔术贴绷紧,然后患者的五指抓住手部搭带4,使得桡动脉穿刺部位皮肤更加紧绷,此时护士即可进行穿刺操作。

[0038] 上述说明示出并描述了本实用新型的若干优选实施例,但如前所述,应当理解本实用新型并非局限于本文所披露的形式,不应看作是对其他实施例的排除,而可用于各种其他组合、修改和环境,并能够在本文所述实用新型构想范围内,通过上述教导或相关领域的技术或知识进行改动。而本领域人员所进行的改动和变化不脱离本实用新型的精神和范围,则都应在本实用新型所附权利要求的保护范围内。

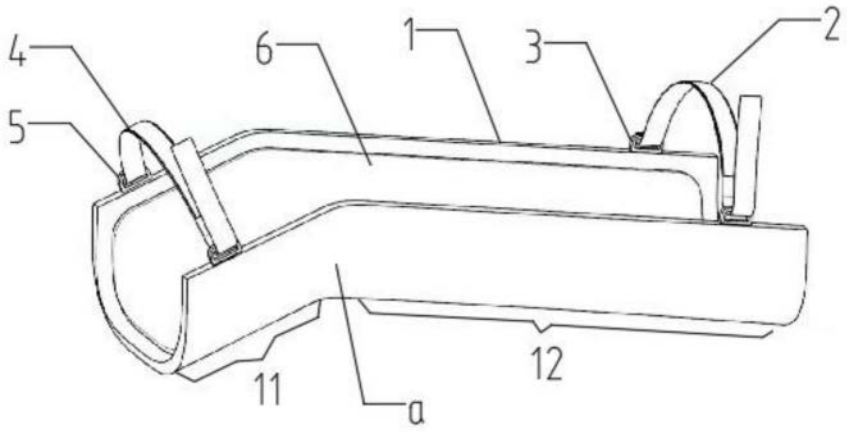

图1

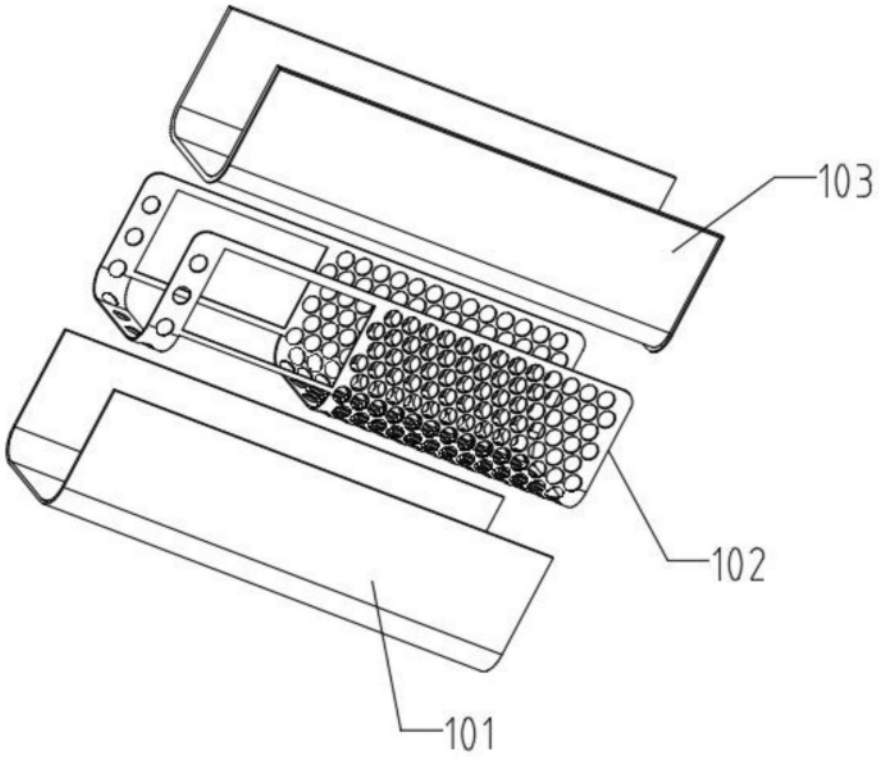

图2

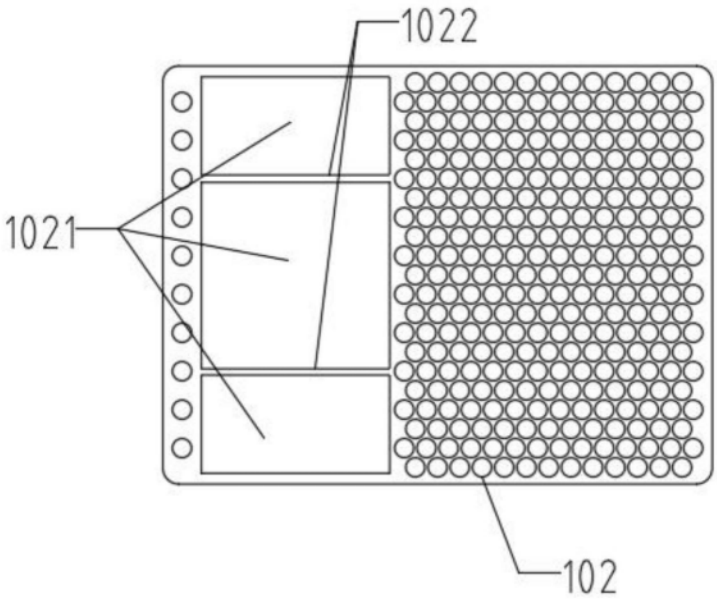

图3

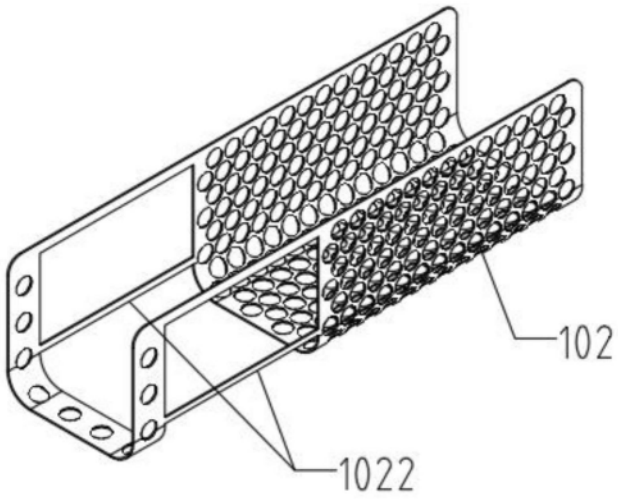

图4