(19)中华人民共和国国家知识产权局

(12)实用新型专利

(10)授权公告号 CN 205734802 U
(45)授权公告日 2016.11.30

(21)申请号 201620456211.0

(22)申请日 2016.05.19

(73)专利权人 窦敏江
地址 213316 江苏省常州市武进区牛塘镇卢西村38号

(72)发明人 窦敏江

(74)专利代理机构 苏州广正知识产权代理有限公司 32234
代理人 徐萍

(51)Int.Cl.
B25H 1/16(2006.01)

(ESM)同样的发明创造已同日申请发明专利

权利要求书1页 说明书2页 附图2页

(54)实用新型名称

一种高度可调的机械零部件操作台

(57)摘要

本实用新型公开了一种高度可调的机械零部件操作台，包括第一支撑杆和第二支撑杆，第一支撑杆和第二支撑杆的中部通过中轴活动连接，第一支撑杆的一端活动连接有第一板体，第一支撑杆的另一端滑动连接有第二板体，第二支撑杆的一端与第一板体滑动连接，第二支撑杆的另一端与第二板体活动连接，第二板体的顶部固定连接有操作板，第二支撑杆靠近第一板体的一端固定连接有第一固定板。该高度可调的机械零部件操作台，解决了目前的机械零部件操作台不能根据工作人员具体情况进行高度调整的问题，增强了机械零部件操作台的功能化和灵活性，结构简单，更好的方便了工作人员使用，保证了工作人员的工作效率，提高了工作的质量。

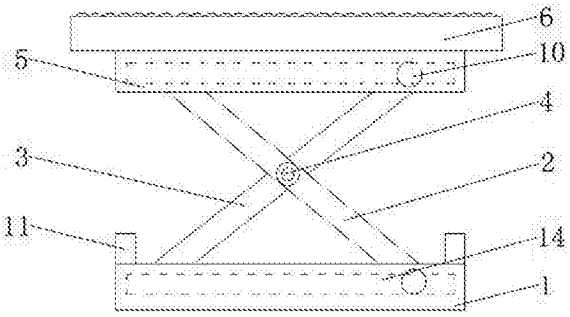

CN 205734802 U

1.一种高度可调的机械零部件操作台，包括第一支撑杆(2)和第二支撑杆(3)，所述第一支撑杆(2)和第二支撑杆(3)的中部通过中轴(4)活动连接，其特征在于：所述第一支撑杆(2)的一端活动连接有第一板体(1)，并且第一支撑杆(2)的另一端滑动连接有第二板体(5)，所述第二支撑杆(3)的一端与第一板体(1)滑动连接，并且第二支撑杆(3)的另一端与第二板体(5)活动连接，所述第二板体(5)的顶部固定连接有操作板(6)，并且第二支撑杆(3)靠近第一板体(1)的一端固定连接有第一固定板(7)，所述第一支撑杆(2)靠近第一板体(1)的一端固定连接有第二固定板(8)，并且第一固定板(7)与第二固定板(8)之间固定连接有气缸(9)。

2.根据权利要求1所述的一种高度可调的机械零部件操作台，其特征在于：所述第一支撑杆(2)通过旋转轴(10)与第一板体(1)活动连接。

3.根据权利要求1所述的一种高度可调的机械零部件操作台，其特征在于：所述第二支撑杆(3)通过旋转轴(10)与第二板体(5)活动连接。

4.根据权利要求1所述的一种高度可调的机械零部件操作台，其特征在于：所述第一板体(1)顶部的两侧均固定连接有限位块(11)。

5.根据权利要求1所述的一种高度可调的机械零部件操作台，其特征在于：所述第一支撑杆(2)和第二支撑杆(3)远离旋转轴(10)的一端均固定连接有连接板(12)，并且连接板(12)的底部固定连接有滚轮(13)，所述第一板体(1)和第二板体(5)远离旋转轴(10)的一侧均开设有与滚轮(13)相适配的滑道(14)。

一种高度可调的机械零部件操作台

技术领域

[0001] 本实用新型涉及机械零部件加工制造技术领域，具体为一种高度可调的机械零部件操作台。

背景技术

[0002] 构成机械的基本元件叫做机械零件，机械零件又称机械元件，机械零件是组成机械和机器的不可分拆的单个制件，它是机械的基本单元。

[0003] 目前，工作人员在对机械零部件进行加工制造时，为了更好的进行加工制造处理，都会需要一个操作台进行辅助，方便工作人员进行操作处理，进而达到对机械零部件的准确加工，但是，现有的机械零部件操作台都是由立柱和一个平板组成，结构单一，缺乏功能化，并且不能根据工作人员的具体情况进行高度的调整，缺乏灵活性，极大的不方便工作人员的使用，而且，机械零部件操作台过高或过低时，都会导致工作人员的身体疲劳，影响工作人员的工作效率。

实用新型内容

[0004] 本实用新型的目的在于提供一种高度可调的机械零部件操作台，以解决上述背景技术中提出的问题。

[0005] 为实现上述目的，本实用新型提供如下技术方案：一种高度可调的机械零部件操作台，包括第一支撑杆和第二支撑杆，所述第一支撑杆和第二支撑杆的中部通过中轴活动连接，所述第一支撑杆的一端活动连接有第一板体，并且第一支撑杆的另一端滑动连接有第二板体，所述第二支撑杆的一端与第一板体滑动连接，并且第二支撑杆的另一端与第二板体活动连接，所述第二板体的顶部固定连接有操作板，并且第二支撑杆靠近第一板体的一端固定连接有第一固定板，所述第一支撑杆靠近第一板体的一端固定连接有第二固定板，并且第一固定板与第二固定板之间固定连接有气缸。

[0006] 优选的，所述第一支撑杆通过旋转轴与第一板体活动连接。

[0007] 优选的，所述第二支撑杆通过旋转轴与第二板体活动连接。

[0008] 优选的，所述第一板体顶部的两侧均固定连接有限位块。

[0009] 优选的，所述第一支撑杆和第二支撑杆远离旋转轴的一端均固定连接有连接板，并且连接板的底部固定连接有滚轮，所述第一板体和第二板体远离旋转轴的一侧均开设有与滚轮相适配的滑道。

[0010] 与现有技术相比，本实用新型的有益效果是：该高度可调的机械零部件操作台，通过在操作板的底部固定连接有的第二板体，第二板体通过第一支撑杆和第二支撑杆均活动连接有的第一板体，并且在第一固定板和第二固定板之间固定连接有的气缸，解决了目前的机械零部件操作台不能根据工作人员具体情况进行高度调整的问题，增强了机械零部件操作台的功能化和灵活性，结构简单，更好的方便了工作人员使用，避免了因为机械零部件操作台过高或过低导致工作人员身体疲劳，保证了工作人员的工作效率，提高了工作的质

量。

附图说明

[0011] 图1为本实用新型结构的正视图；

[0012] 图2为本实用新型结构的俯视图；

[0013] 图3为本实用新型结构的侧视图；

[0014] 图4为本实用新型第一板体的剖视图。

[0015] 图中：1第一板体、2第一支撑杆、3第二支撑杆、4中轴、5第二板体、6操作板、7第一固定板、8第二固定板、9气缸、10旋转轴、11限位块、12连接板、13滚轮、14滑道。

具体实施方式

[0016] 下面将结合本实用新型实施例中的附图，对本实用新型实施例中的技术方案进行清楚、完整地描述，显然，所描述的实施例仅仅是本实用新型一部分实施例，而不是全部的实施例。基于本实用新型中的实施例，本领域普通技术人员在没有做出创造性劳动前提下所获得的所有其他实施例，都属于本实用新型保护的范围。

[0017] 请参阅图1-4，本实用新型提供一种技术方案：一种高度可调的机械零部件操作台，包括第一支撑杆2和第二支撑杆3，第一支撑杆2和第二支撑杆3的中部通过中轴4活动连接，中轴4和旋转轴10的两端均设置有限位板，第一支撑杆2的一端活动连接有第一板体1，第一支撑杆2通过旋转轴10与第一板体1活动连接，并且第一支撑杆2的另一端滑动连接有第二板体5，第二支撑杆3的一端与第一板体1滑动连接，并且第二支撑杆3的另一端与第二板体5活动连接，第二支撑杆3通过旋转轴10与第二板体5活动连接，第一支撑杆2和第二支撑杆3的数量均为两个，第一支撑杆2和第二支撑杆3远离旋转轴10的一端均固定连接有连接板12，并且连接板12的底部固定连接有滚轮13，第一板体1和第二板体5远离旋转轴10的一侧均开设有与滚轮13相适配的滑道14，第二板体5的顶部固定连接有操作板6，操作板6的顶部设置有防滑凸点，并且第二支撑杆3靠近第一板体1的一端固定连接有第一固定板7，第一支撑杆2靠近第一板体1的一端固定连接有第二固定板8，并且第一固定板7与第二固定板8之间固定连接有气缸9，解决了目前的机械零部件操作台不能根据工作人员具体情况进行高度调整的问题，增强了机械零部件操作台的功能化和灵活性，结构简单，更好的方便了工作人员使用，避免了因为机械零部件操作台过高或过低导致工作人员身体疲劳，保证了工作人员的工作效率，提高了工作的质量。

[0018] 使用者在使用时，启动气缸9，气缸9进行向左伸缩，气缸9带动第一固定板7进行向左移动，第一固定板7则带动第一支撑杆2和第二支撑杆3进行向左移动，使操作板6升高，工作人员根据实际的情况进行调节，操作板6达到合适的高度时，关闭气缸9，工作人员进行机械零部件加工制造，在需要降低时，也只需要启动气缸9，气缸9进行向右伸缩，气缸9则使操作板6降低。

[0019] 尽管已经示出和描述了本实用新型的实施例，对于本领域的普通技术人员而言，可以理解在不脱离本实用新型的原理和精神的情况下可以对这些实施例进行多种变化、修改、替换和变型，本实用新型的范围由所附权利要求及其等同物限定。

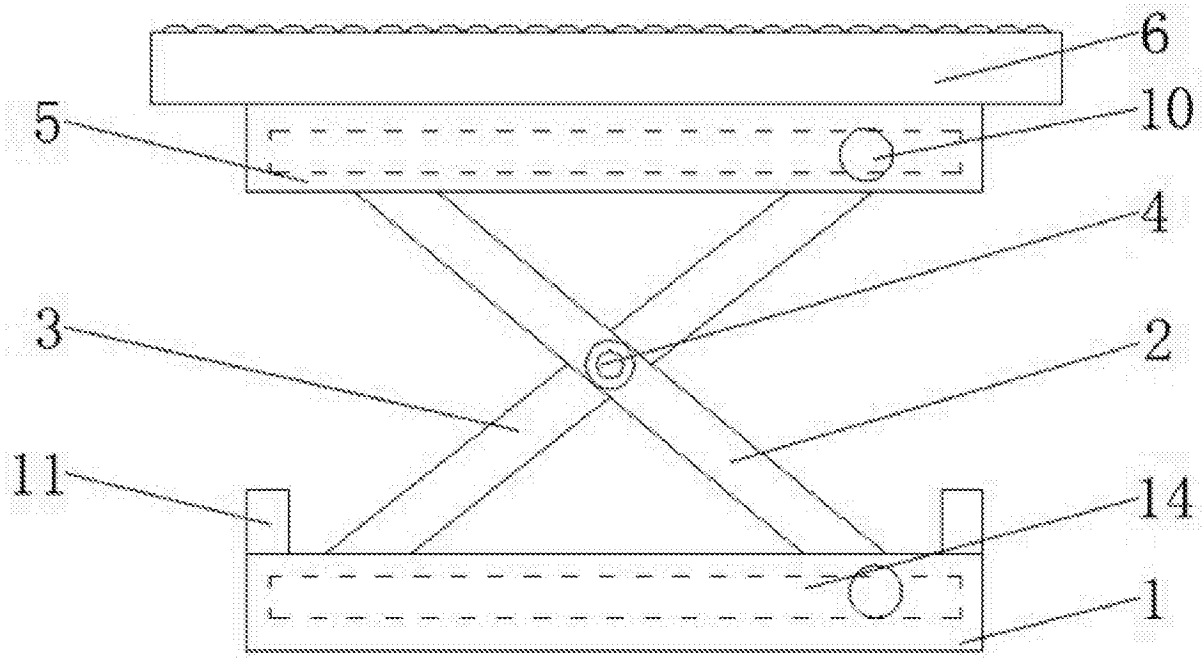

图1

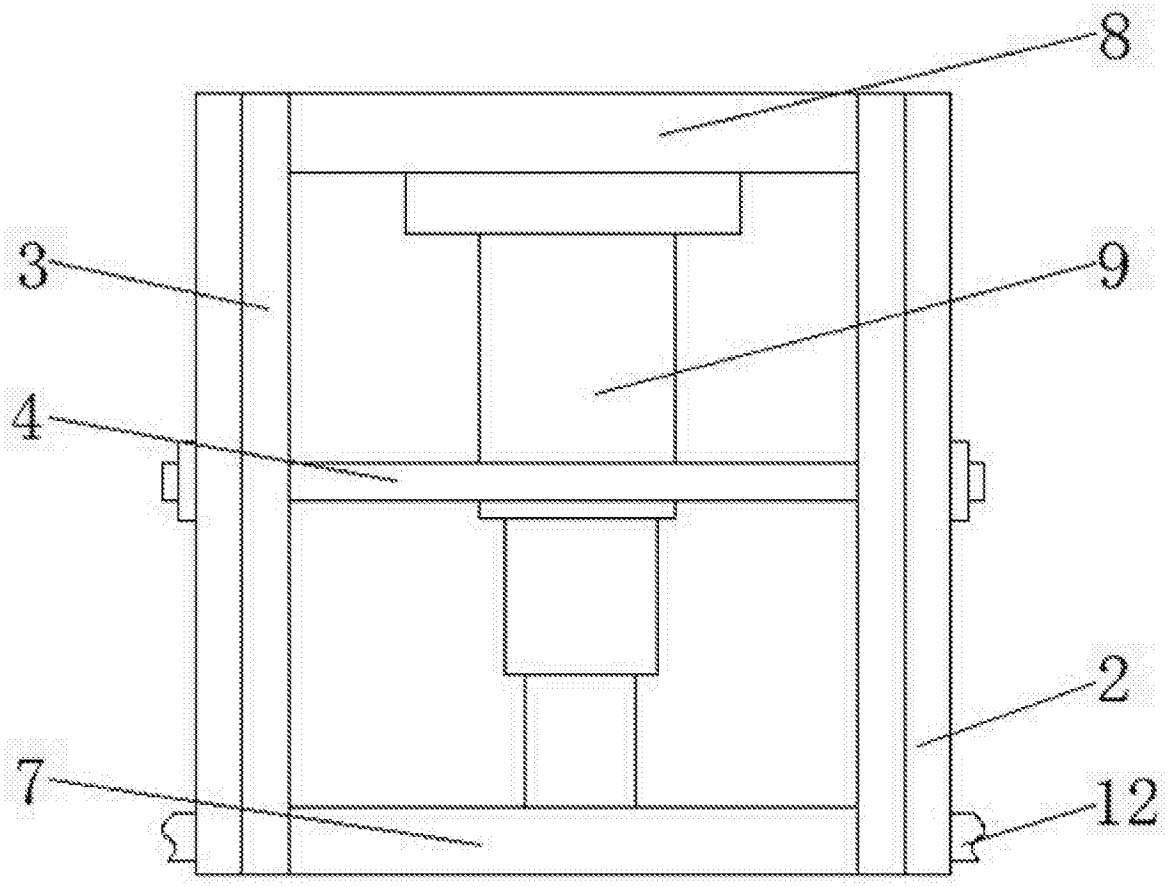

图2

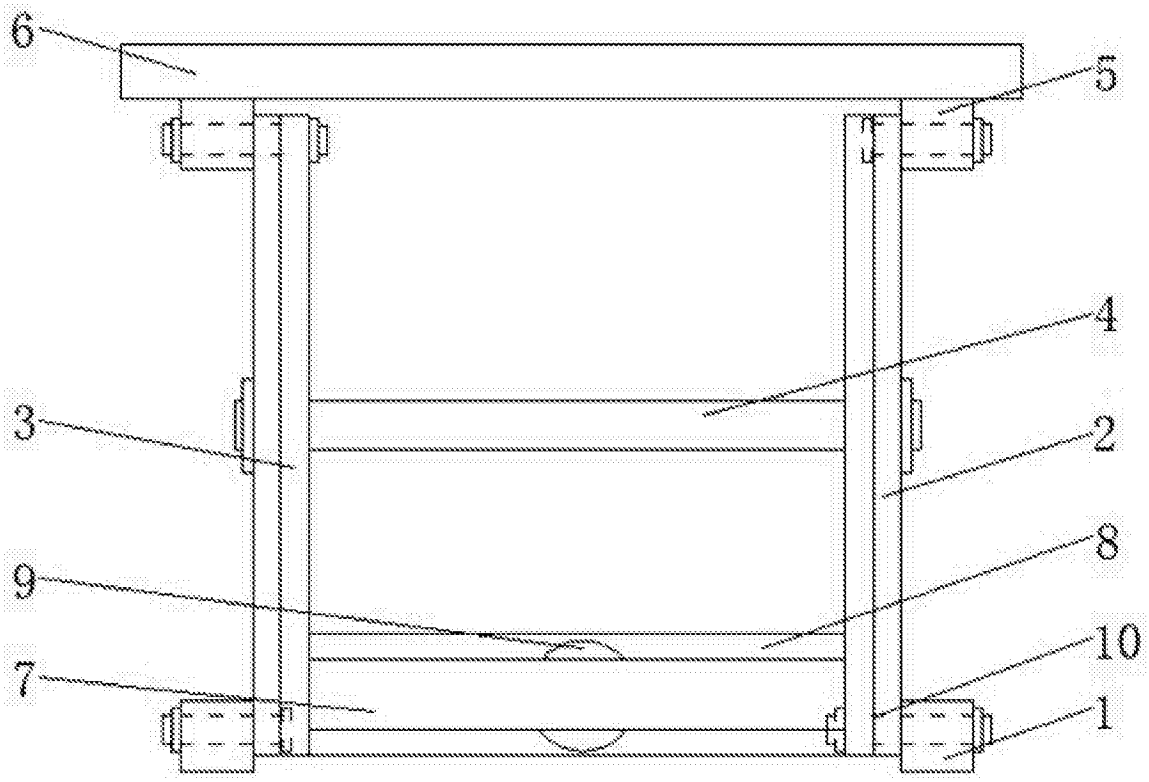

图3

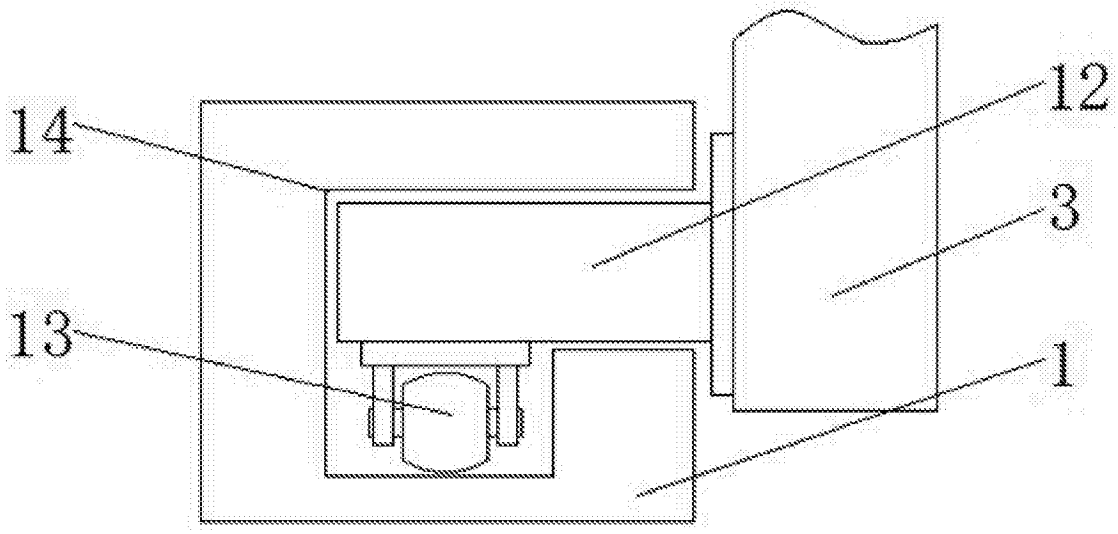

图4