(19)中华人民共和国国家知识产权局

(12)实用新型专利

(10)授权公告号 CN 202067481 U
(45)授权公告日 2011.12.07

(21)申请号 201120191342.8

(22)申请日 2011.06.04

(73)专利权人 曹启鲍
地址 325000 浙江省温州市鹿城区临江镇前盈村

(72)发明人 曹启鲍 诸葛海 于伟

(51)Int.Cl.
G09F 9/35(2006.01)
H01R 27/02(2006.01)

权利要求书 1 页 说明书 1 页 附图 1 页

(54)实用新型名称

带插座的液晶显示器

(57)摘要

一种带插座的液晶显示器，涉及显示器技术领域，包括显示器底座、显示器液晶屏、电源输入端，显示器底座上设置有插座，插座上设置有插孔，插座上还设置有USB型号充电插孔，电源输入端和插座的电路通过导线连接，该带插座的液晶显示器配带插座，插座配置多种型号插孔，使用方便。

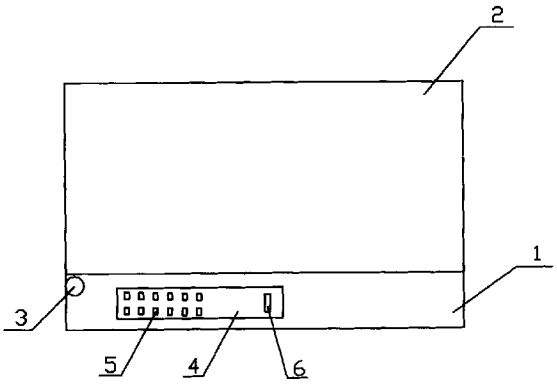

CN 202067481 U

1. 一种带插座的液晶显示器，包括显示器底座 (1)、显示器液晶屏 (2)、电源输入端 (3)，其特征是：显示器底座 (1) 上设置有插座 (4)，插座 (4) 上设置有插孔 (5)，插座 (4) 上还设置有 USB 型号充电插孔 (6)，电源输入端 (3) 和插座 (4) 的电路通过导线连接。

带插座的液晶显示器

所属技术领域

[0001] 本实用新型涉及一种显示器。

背景技术

[0002] 目前，现有的电脑液晶显示器只能作为显示器使用，没有配带插座，一些常用的小电器要接电源时，还要另外找插座，使用不方便。

发明内容

[0003] 为了克服现有的液晶显示器只能作为显示器使用，没有配带插座，使用不方便的不足，本实用新型提供了一种带插座的液晶显示器，该带插座的液晶显示器配带插座，插座配置多种型号插孔，使用方便。

[0004] 本实用新型解决其技术问题所采用的技术方案是，一种带插座的液晶显示器，包括显示器底座、显示器液晶屏、电源输入端，显示器底座上设置有插座，插座上设置有插孔，插座上还设置有 USB 型号充电插孔，电源输入端和插座的电路通过导线连接。

[0005] 由于该带插座的液晶显示器包括显示器底座、显示器液晶屏、电源输入端，显示器底座上设置有插座，插座上设置有插孔，插座上还设置有 USB 型号充电插孔，电源输入端和插座的电路通过导线连接，因此该带插座的液晶显示器配带插座，插座配置多种型号插孔，使用方便。

附图说明

[0006] 下面结合附图和实施例对本实用新型作进一步说明。

[0007] 图 1 是实施例带插座的液晶显示器的结构图。

具体实施方式

[0008] 如图 1 所示，一种带插座的液晶显示器，包括显示器底座 1、显示器液晶屏 2、电源输入端 3，显示器底座 1 上设置有插座 4，插座 4 上设置有插孔 5，插座 4 上还设置有 USB 型号充电插孔 6，电源输入端 3 和插座 4 的电路通过导线连接。现在一些手机和 MP3 充电时都要用到 USB 型号充电插孔，在插座 4 上设置 USB 型号的充电插孔是非常便于使用的。插座 4 的导线和 USB 型号充电插孔 6 之间可以设置小型变压器，便于将电压降到适合 USB 型号充电插孔的电压。因此该带插座的液晶显示器配带插座，插座配置多种型号插孔，使用方便。

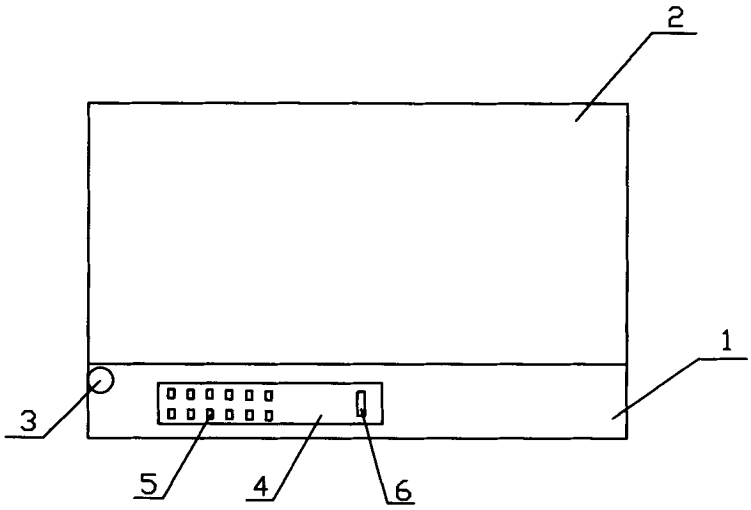

图 1