(19)国家知识产权局

(12)实用新型专利

(10)授权公告号 CN 222075481 U
(45)授权公告日 2024.11.29

(21)申请号 202420582832.8
(22)申请日 2024.03.25
(73)专利权人 广西中医药大学第一附属医院(广西中医医院)
地址 530000 广西壮族自治区南宁市东葛路89-9号
专利权人 广西卫生职业技术学院
(72)发明人 蒋茜群 蒋争艳 黄俭丽 陈启娟 黄华勇
(74)专利代理机构 北京汇众通达知识产权代理事务所(普通合伙) 11622
专利代理师 方慧玲
(51)Int.Cl.
A61G 12/00(2006.01)
A61B 50/33(2016.01)
A61G 7/05(2006.01)

权利要求书1页 说明书4页 附图6页

(54)实用新型名称

一种挂式治疗盘

(57)摘要

本实用新型公开了一种挂式治疗盘,属于医疗器械技术领域,包括治疗盘本体和两组挂钩组件,两组挂钩组件对称设置在治疗盘本体上长边部位的外侧壁上,每组所述挂钩组件均包括支撑板和挂板,所述支撑板的底端与治疗盘本体的外侧壁成转动连接,所述挂板设置在支撑板上且可在支撑板上进行伸缩移动,所述挂板的顶部向治疗盘本体的外侧方向弯曲设置,且弯曲的弧度与病床围栏顶部杆体的外径相适配,将两组挂钩组件打开时可与病床围栏进行挂靠连接,使得治疗盘本体能够安装在病床护栏上,可有效节省人力,而在治疗盘本体使用完毕后,可对每个挂钩组件进行收叠,以此可减少治疗盘本体存放时的占用空间。

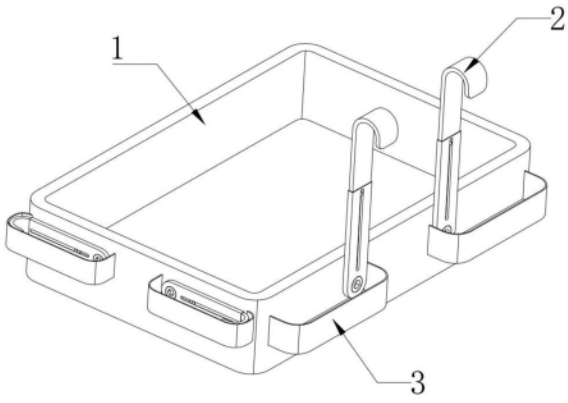

CN 222075481 U

1.一种挂式治疗盘,其特征在于,包括:

治疗盘本体(1)和两组挂钩组件(2);

两组挂钩组件(2)对称设置在治疗盘本体(1)上长边部位的外侧壁上;

每组所述挂钩组件(2)均包括支撑板(21)和挂板(22),所述支撑板(21)的底端与治疗盘本体(1)的外侧壁成转动连接,所述挂板(22)设置在支撑板(21)上且可在支撑板(21)上进行伸缩移动;

所述挂板(22)的顶部向治疗盘本体(1)的外侧方向弯曲设置。

2.根据权利要求1所述的一种挂式治疗盘,其特征在于,所述支撑板(21)的内部设置有凹槽,且该凹槽贯穿至支撑板(21)的顶部,所述挂板(22)呈竖向状态插接在支撑板(21)的凹槽内,所述挂板(22)的大小与支撑板(21)上凹槽的大小相适配,且挂板(22)可在支撑板(21)的凹槽内进行移动。

3.根据权利要求2所述的一种挂式治疗盘,其特征在于,位于每个所述支撑板(21)的外侧均设置有限位槽(23),所述限位槽(23)呈竖向状态设置,且限位槽(23)延伸至支撑板(21)内部的凹槽区域,每个所述挂板(22)的底端均设置有卡轴(24),每个所述卡轴(24)的底端均与对应的挂板(22)呈固定连接,且卡轴(24)的前端延伸至对应支撑板(21)上的限位槽(23)内。

4.根据权利要求1所述的一种挂式治疗盘,其特征在于,所述治疗盘本体(1)上位于每个支撑板(21)的部位均设置有收纳仓(3),每个所述收纳仓(3)的内部均设置有可对支撑板(21)进行容纳的腔室,当每个支撑板(21)与对应挂板(22)处于收缩且横置状态时,对应的收纳仓(3)可正好对支撑板(21)以及对应的挂板(22)的外部进行笼罩。

5.根据权利要求1所述的一种挂式治疗盘,其特征在于,位于治疗盘本体(1)上短边部位的外侧壁上设置有两组挂钩组件(2)以及对应的收纳仓(3)。

一种挂式治疗盘

技术领域

[0001] 本实用新型涉及医疗器械技术领域,尤其涉及一种挂式治疗盘。

背景技术

[0002] 治疗盘是护理工作中经常使用到的一种医疗器械,主要用于放置各类的医疗器械和药品,以便于医护人们对患者进行相应的诊断、治疗、以及换药等操作。对于治疗和换药等过程,医护人员需要通过治疗盘携带相应的药品和医疗器械到病房,例如消毒液、冲洗液、污物杯、药品、纱布、剪刀、镊子、注射器、棉球、安瓿瓶等,并且治疗盘上还要收纳治疗过程中产生的医疗垃圾,例如针头、注射器、包装袋、使用后的棉球、更换下来的纱布等。

[0003] 临床中所配置的治疗盘在使用时需要放置在患者床旁的储物柜、凳子甚至患者床上,由于病房的空间有限,特别是内科病房有吸痰护理车、心电监护仪、输液泵、无创呼吸机等仪器设备置于床旁,在空间不足时甚至需要由另一名助手来手持治疗盘,以保证治疗盘的稳定,并防止物品掉落,同时,更好的满足院感防控要求,针对这类情况,医护人员对医疗盘也进行了适当改进,对治疗盘的侧端装配上可与病床围栏进行挂靠安装的挂钩,使得治疗盘可直接安装在患者病床侧边的围栏上,以此来节约人力以及占用空间,然而治疗盘在使用完毕后,装配的挂钩无法进行快速拆除,这不仅会导致治疗盘存放时的占用空间变大,在移动治疗盘时,装配的挂钩也会对医护人员的手持操作造成影响。

实用新型内容

[0004] 本实用新型实施例提供一种挂式治疗盘,以解决上述提到的技术问题。

[0005] 本实用新型实施例采用下述技术方案:包括治疗盘本体和两组挂钩组件,两组挂钩组件对称设置在治疗盘本体上长边部位的外侧壁上,每组所述挂钩组件均包括支撑板和挂板,所述支撑板的底端与治疗盘本体的外侧壁成转动连接,所述挂板设置在支撑板上且可在支撑板上进行伸缩移动,所述挂板的顶部向治疗盘本体的外侧方向弯曲设置,且弯曲的弧度与病床围栏顶部杆体的外径相适配;

[0006] 在需要使用治疗盘本体时,医护人员可将两组挂钩组件中的挂板以及支撑板调整至竖向状态,再将每个挂板从对应的支撑板内拉出,并将每个挂板顶部的弯曲部位挂靠在病床围栏顶部杆体上,使得整个治疗盘本体能够安装在病床护栏上,在不使用治疗盘本体时,可将每个挂板从病床围栏上摘除,随后将每个挂板按压进对应支撑板的凹槽内,并将两组挂钩组件由原本的竖向状态调节为横置状态。

[0007] 优选地,所述支撑板的内部设置有凹槽,且该凹槽贯穿至支撑板的顶部,所述挂板呈竖向状态插接在支撑板的凹槽内,所述挂板的大小与支撑板上凹槽的大小相适配,且挂板可在支撑板的凹槽内进行移动。

[0008] 优选地,位于每个所述支撑板的外侧均设置有限位槽,所述限位槽呈竖向状态设置,且限位槽延伸至支撑板内部的凹槽区域,每个所述挂板的底端均设置有卡轴,每个所述卡轴的底端均与对应的挂板呈固定连接,且卡轴的前端延伸至对应支撑板上的限位槽内,

待挂板上的卡轴处于对应支撑板上限位槽的最顶端部位时,限位槽的最顶端部位可正好对卡轴形成限位,以此来限制对应挂板在支撑板内凹槽的移动范围,并防止挂板从对应的支撑板内脱出。

[0009] 优选地,所述治疗盘本体上位于每个支撑板的部位均设置有收纳仓,每个所述收纳仓的内部均设置有可对支撑板进行容纳的腔室,当每个支撑板与对应挂板处于收缩且横置状态时,对应的收纳仓可正好对支撑板以及对应的挂板的外部进行笼罩,收纳仓可对每个支撑板以及对应的挂板进行保护,避免在移动治疗盘本体时,医护人员手部与支撑板及挂板产生接触而感到不适。

[0010] 优选地,位于治疗盘本体上短边部位的外侧壁上设置有两组挂钩组件以及对应的收纳仓,通过对治疗盘本体上短边部位的外侧壁上也设置有两组挂钩组件以及对应的收纳仓,可使得治疗盘本体可与病床围栏进行多角度状态安装。

[0011] 本实用新型实施例采用的上述至少一个技术方案能够达到以下有益效果:

[0012] 在需要使用治疗盘本体时,医护人员可将两组挂钩组件中的挂板以及支撑板调整至竖向状态,再将每个挂板从对应的支撑板内拉出,使得由挂板和支撑板组成的挂钩组件会产生长度延伸,并足够供于挂靠在病床围栏上以对整个治疗盘本体进行支撑,在将两组挂钩组件中挂板顶部的弯曲部位挂靠在病床围栏顶部杆体上,可使得整个治疗盘本体能够安装在病床护栏上,并无需专人手持控制,可节省人力及占用空间;

[0013] 而在治疗盘本体使用完毕后,将每个挂板按压进对应支撑板的凹槽内,使得挂板与对应的支撑板处于收缩状态,然后再将支撑板及对应的挂板重新调节至横置状态,并置入对应的收纳仓内,使得收纳仓对处于收叠状态的挂钩组件进行保护,以避免医护人员在移动治疗盘本体时其手部与挂钩组件产生接触,同时,处于收叠状态的挂钩组件也不会致使整个治疗盘本体在存放时出现占用空间大的问题。

附图说明

[0014] 此处所说明的附图用来提供对本实用新型的进一步理解,构成本实用新型的一部分,本实用新型的示意性实施例及其说明用于解释本实用新型,并不构成对本实用新型的不当限定。在附图中:

[0015] 图1为本实用新型的立体结构示意图一;

[0016] 图2为本实用新型的立体结构示意图二;

[0017] 图3为本实用新型中挂钩组件的立体结构示意图一;

[0018] 图4为本实用新型中挂钩组件的立体结构示意图二;

[0019] 图5为本实用新型中挂钩组件处于收叠状态的结构示意图;

[0020] 图6为本实用新型的立体结构示意图三。

[0021] 附图标记

[0022] 治疗盘本体1、挂钩组件2、支撑板21、挂板22、限位槽23、卡轴24、收纳仓3。

具体实施方式

[0023] 为使本实用新型的目的、技术方案和优点更加清楚,下面将结合本实用新型具体实施例及相应的附图对本实用新型技术方案进行清楚、完整地描述。显然,所描述的实施例

仅是本实用新型一部分实施例,而不是全部的实施例。基于本实用新型中的实施例,本领域普通技术人员在没有做出创造性劳动前提下所获得的所有其他实施例,都属于本实用新型保护的范围。

[0024] 以下结合附图,详细说明本实用新型各实施例提供的技术方案。

[0025] 本实用新型实施例提供一种挂式治疗盘,包括治疗盘本体1和两组挂钩组件2,两组挂钩组件2对称设置在治疗盘本体1上长边部位的外侧壁上,每组所述挂钩组件2均包括支撑板21和挂板22,所述支撑板21的底端与治疗盘本体1的外侧壁成转动连接,所述挂板22设置在支撑板21上且可在支撑板21上进行伸缩移动,所述挂板22的顶部向治疗盘本体1的外侧方向弯曲设置,且弯曲的弧度与病床围栏顶部杆体的外径相适配;

[0026] 所述支撑板21的内部设置有凹槽,且该凹槽贯穿至支撑板21的顶部,所述挂板22呈竖向状态插接在支撑板21的凹槽内,所述挂板22的大小与支撑板21上凹槽的大小相适配,且挂板22可在支撑板21的凹槽内进行移动,位于每个所述支撑板21的外侧均设置有限位槽23,所述限位槽23呈竖向状态设置,且限位槽23延伸至支撑板21内部的凹槽区域,每个所述挂板22的底端均设置有卡轴24,每个所述卡轴24的底端均与对应的挂板22呈固定连接,且卡轴24的前端延伸至对应支撑板21上的限位槽23内;

[0027] 在需要使用治疗盘本体1时,医护人员可将两组挂钩组件2中的挂板22以及支撑板21调整至竖向状态,再将每个挂板22从对应的支撑板21内拉出,随着挂板22受到牵拉作用,挂板22在对应支撑板21内的凹槽部位会逐步向支撑板21的顶端外部区域移动,这时,由挂板22和支撑板21组成的挂钩组件2会产生长度延伸,并足够供于挂靠在病床围栏上以对整个治疗盘本体1进行支撑,然后将两组挂钩组件2中挂板22顶部的弯曲部位挂靠在病床围栏顶部杆体上,使得整个治疗盘本体1能够安装在病床护栏上;

[0028] 其中,当每个挂板22在对应支撑板21内凹槽向外部移动时,挂板22上的卡轴24可随着挂板22自身的移动在支撑板21上的限位槽23内进行同步移动,待挂板22上的卡轴24处于对应支撑板21上限位槽23的最顶端部位时,限位槽23的最顶端部位可正好对卡轴24形成限位,以此来限制对应挂板22在支撑板21内凹槽的移动范围,并且在治疗盘本体1自身以及载物重力作用下,卡轴24可与对应支撑板21上限位槽23的最顶部区域形成抵止状态,使得挂板22不会从对应的支撑板21内脱出;

[0029] 当治疗盘本体1使用完毕后,可将每个挂板22从病床围栏上摘除,随后将每个挂板22按压进对应支撑板21的凹槽内,使得每个挂板22上的卡轴24均处于对应支撑板21上限位槽23的最底部,以此来使得挂板22与对应的支撑板21处于收缩状态,然后拨动支撑板21或挂板22来使得支撑板21及挂板22进行转动,直至支撑板21及对应的挂板22处于横置状态,至此,即可实现两组挂钩组件2由原本的竖向状态调节为横置状态,以此可使得每组挂钩组件2均在治疗盘本体1的外侧壁处于收叠状态,进而可以降低整个治疗盘本体1在存放时的占用空间,同时,在移动治疗盘本体1时,原本呈竖向状态的挂钩组件2调节为横置状态后也不会对医护人员的手持操作造成影响。

[0030] 在进一步较佳实施例中,所述治疗盘本体1上位于每个支撑板21的部位均设置有收纳仓3,每个所述收纳仓3的内部均设置有可对支撑板21进行容纳的腔室,当每个支撑板21与对应挂板22处于收缩且横置状态时,对应的收纳仓3可正好对支撑板21以及对应的挂板22的外部进行笼罩,当治疗盘本体1使用完毕后,可将每组挂钩组件2均向对应收纳仓3的

腔室内进行转动调节,使得每个支撑板21以及对应的挂板22均能够处于收纳仓3的保护范围内,以此可对医护人员手部形成防护,避免在移动治疗盘本体1时,医护人员手部与支撑板21及挂板22产生接触而感到不适。

[0031] 在进一步较佳实施例中,位于治疗盘本体1上短边部位的外侧壁上设置有两组挂钩组件2以及对应的收纳仓3,因不同患者的护理要求不同,通过对治疗盘本体1上短边部位的外侧壁上也设置有两组挂钩组件2以及对应的收纳仓3,在实际使用时,治疗盘本体1可与病床围栏进行多角度状态安装,以此可根据护理要求对治疗盘本体1的放置朝向进行调整。

[0032] 以上所述仅为本实用新型的实施例而已,并不用于限制本实用新型。对于本领域技术人员来说,本实用新型可以有各种更改和变化。凡在本实用新型的精神和原理之内所作的任何修改、等同替换、改进等,均应包含在本实用新型的权利要求范围之内。

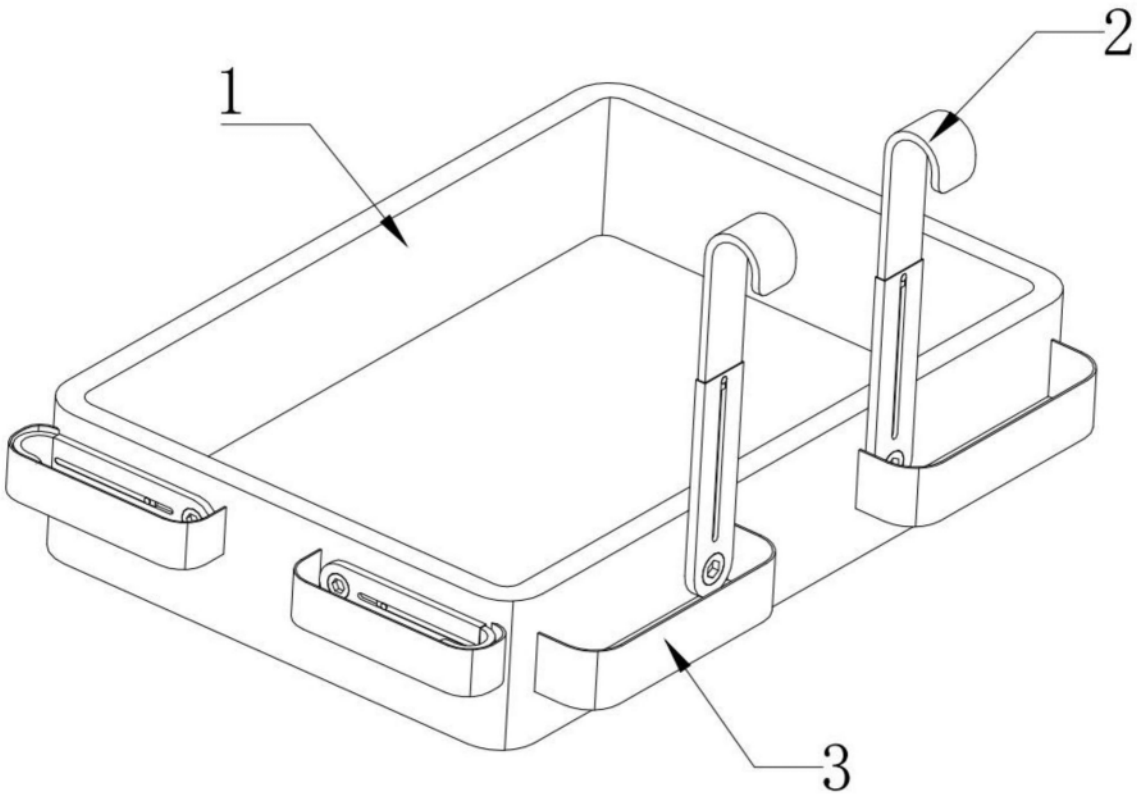

图1

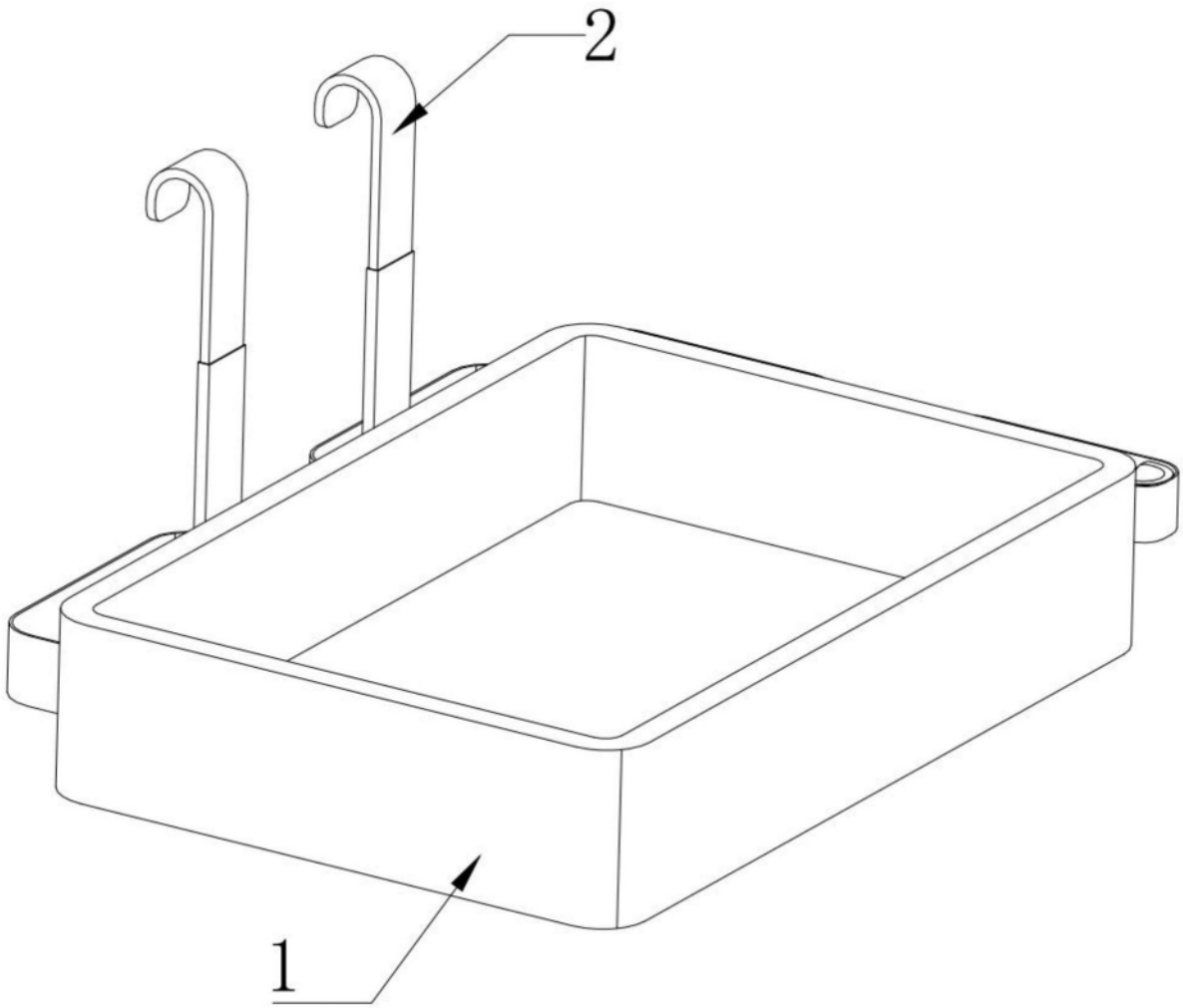

图2

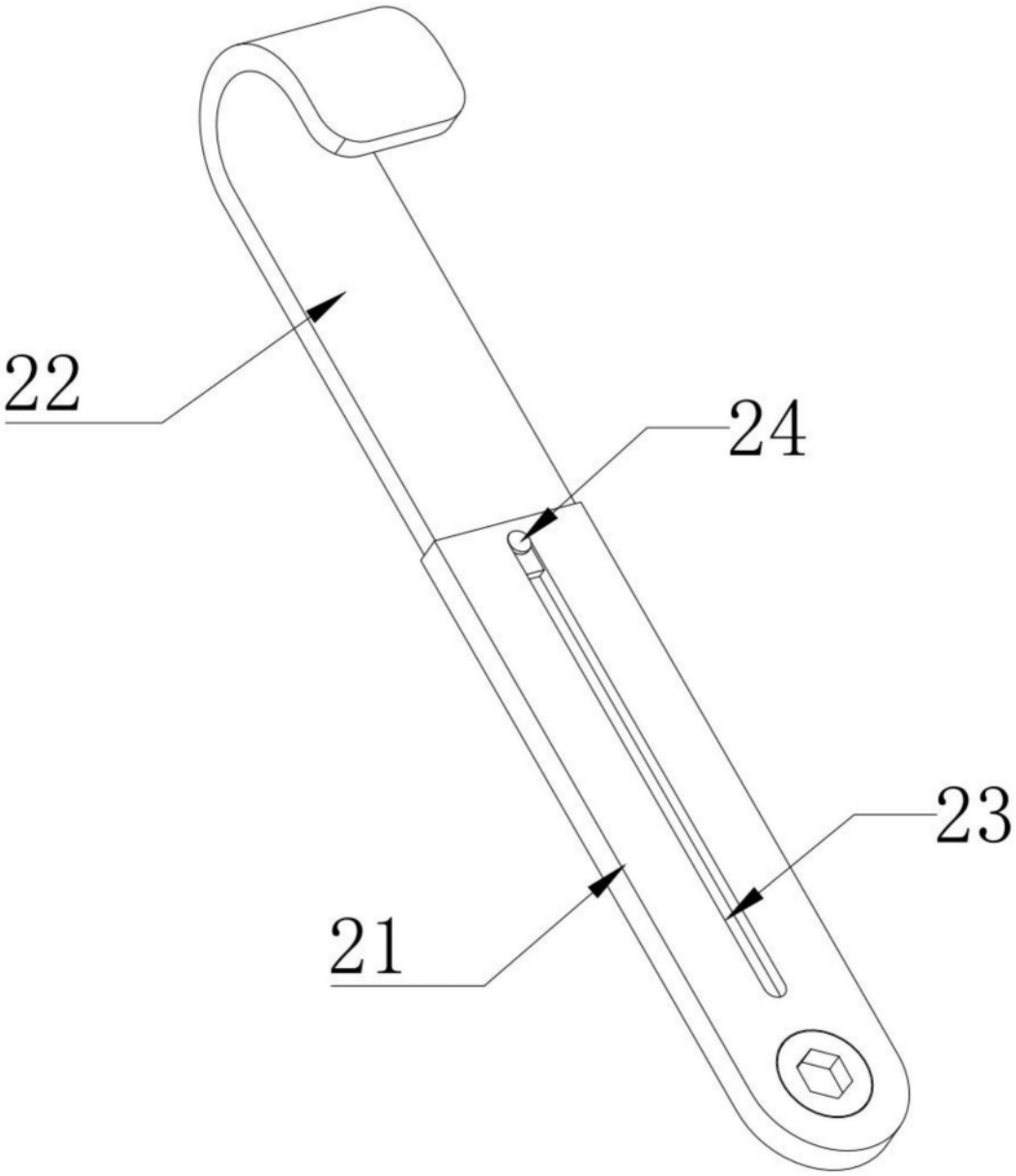

图3

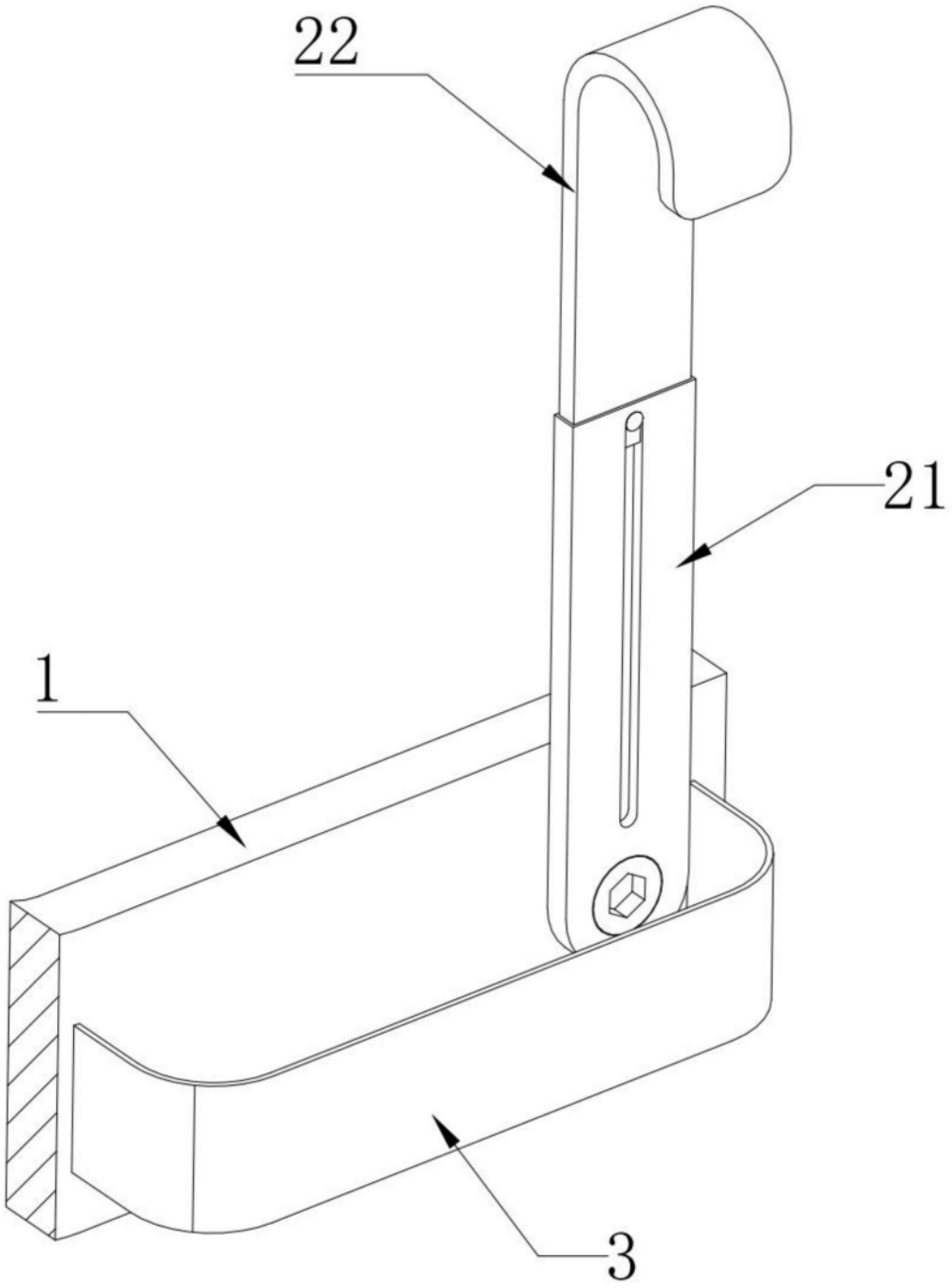

图4

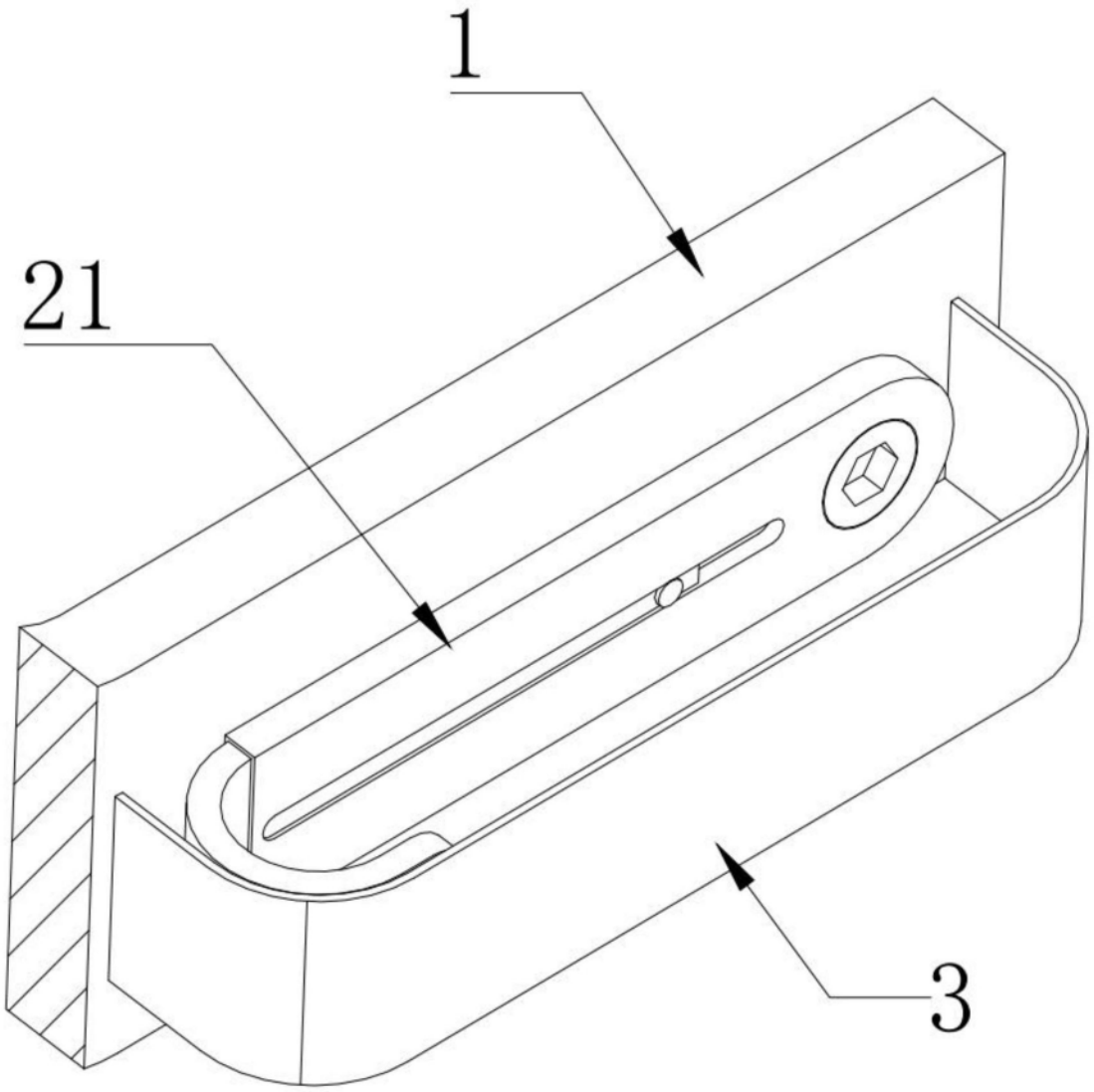

图5

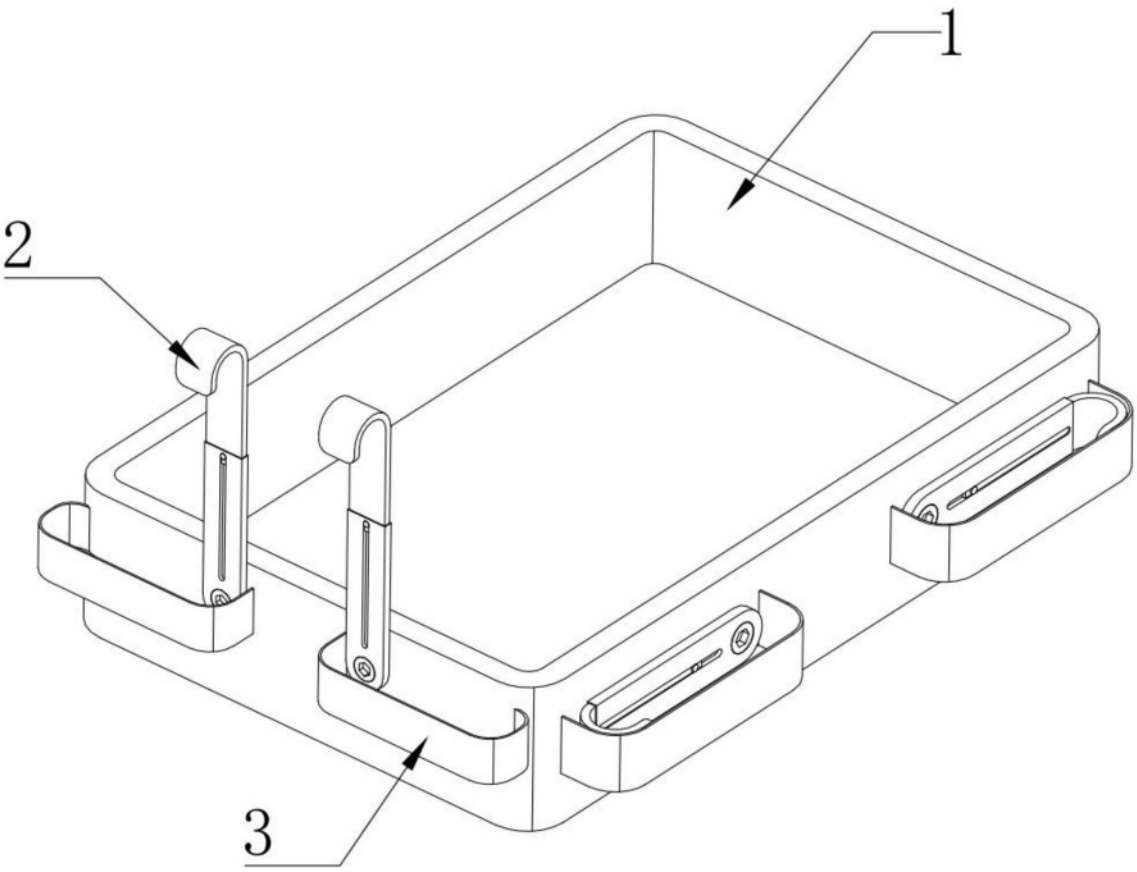

图6