(19)中华人民共和国国家知识产权局

(12)发明专利申请

(10)申请公布号 CN 105902102 A
(43)申请公布日 2016.08.31

(21)申请号 201610533137.2

(22)申请日 2016.07.07

(71)申请人 红豆集团(无锡)纺织品有限公司
地址 214199 江苏省无锡市锡山区东港镇港下红豆集团有限公司科技办

(72)发明人 牛阳烨

(74)专利代理机构 无锡市大为专利商标事务所(普通合伙) 32104
代理人 曹祖良 任月娜

(51)Int.Cl.
A47G 9/10(2006.01)

权利要求书1页 说明书2页 附图2页

(54)发明名称

一种多功能三人枕

(57)摘要

本发明涉及一种多功能三人枕，包括第一枕体、第二枕体和第三枕体，第一枕体和第二枕体间设置有第一连接带，第三枕体和第二枕体间设置有第二连接带，第二枕体中间设置有与婴儿头部相吻合的圆形槽，第一枕体和第二枕体边缘设置有第一纽扣和第一纽襻，第一枕体和第二枕体通过第一纽扣和第一纽襻连接在一起，第三枕体和第二枕体边缘设置有第二纽扣和第二纽襻，所述第三枕体和第二枕体通过第二纽扣和第二纽襻连接在一起。本发明结构简单，设计紧凑，使用方便，中间的第二枕体尤其适合新生儿使用，防潮舒适，且当新生儿白天休息时可展开第一枕体和第三枕体放置在新生儿身体两侧起到保护的作用。

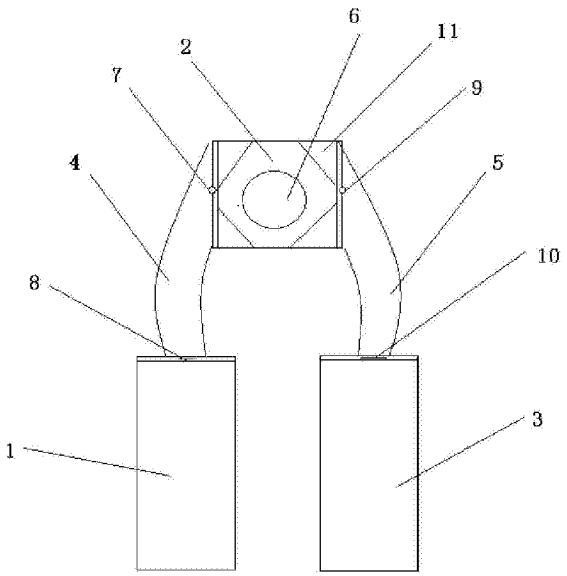

CN 105902102 A

1.一种多功能三人枕，其特征在于：包括第一枕体(1)、第二枕体(2)和第三枕体(3)，所述第一枕体(1)和第二枕体(2)间设置有第一连接带(4)，所述第三枕体(3)和第二枕体(2)间设置有第二连接带(5)，所述第二枕体(2)中间设置有与婴儿头部相吻合的圆形槽(6)，所述第一枕体(1)和第二枕体(2)边缘设置有第一纽扣(7)和第一纽襻(8)，所述第一枕体(1)和第二枕体(2)通过第一纽扣(7)和第一纽襻(8)连接在一起，所述第三枕体(3)和第二枕体(2)边缘设置有第二纽扣(9)和第二纽襻(10)，所述第三枕体(3)和第二枕体(2)通过第二纽扣(9)和第二纽襻(10)连接在一起。

2.如权利要求1所述的多功能三人枕，其特征在于：所述第二枕体(2)中无枕芯。

3.如权利要求1所述的多功能三人枕，其特征在于：所述第二枕体(2)上层设置有插袋(11)，所述插袋(11)中设置有防潮层。

4.如权利要求1所述的多功能三人枕，其特征在于：所述第一连接带(4)和第二连接带(5)的宽度与第二枕体(2)的宽度相等。

一种多功能三人枕

技术领域

[0001] 本发明涉及一种多功能三人枕，属于家用纺织品技术领域。

背景技术

[0002] 枕头是人们日常生活的必须品之一，现有的枕头形式多样。对于很多新婚夫妇的家庭，他们面临的是将要即将到来的小生命。在实际生活中，人们发现，大人的枕头并不适宜小朋友使用，尤其是大人使用的枕头一般厚度比较厚。但如果在床上再放置一个小朋友枕头就会显得非常拥挤，且小朋友一个人在床上睡觉时需要在身边用被子挡住，防止睡觉时在大床上滚动掉下床。

发明内容

[0003] 本发明的目的是为了解决上述问题，提供了一种结构简单，设计紧凑的多功能三人枕，适合有小朋友的三口之家使用且能够对小朋友起到一定的保护作用。

[0004] 本发明采用如下技术方案：一种多功能三人枕，包括第一枕体、第二枕体和第三枕体，所述第一枕体和第二枕体间设置有第一连接带，所述第三枕体和第二枕体间设置有第二连接带，所述第二枕体中间设置有与婴儿头部相吻合的圆形槽，所述第一枕体和第二枕体边缘设置有第一纽扣和第一纽襻，所述第一枕体和第二枕体通过第一纽扣和第一纽襻连接在一起，所述第三枕体和第二枕体边缘设置有第二纽扣和第二纽襻，所述第三枕体和第二枕体通过第二纽扣和第二纽襻连接在一起。

[0005] 进一步的，所述第二枕体中无枕芯。

[0006] 进一步的，所述第二枕体上层设置有插袋，所述插袋中设置有防潮层。

[0007] 进一步的，所述第一连接带和第二连接带的宽度与第二枕体的宽度相等。

[0008] 本发明结构简单，设计紧凑，使用方便，中间的第二枕体尤其适合新生儿使用，防潮舒适，且当新生儿白天休息时可展开第一枕体和第三枕体放置在新生儿身体两侧起到保护的作用。

附图说明

[0009] 图1为本发明的结构示意图。

[0010] 图2为本发明的使用状态示意图。

[0011] 附图标记：第一枕体1、第二枕体2、第三枕体3、第一连接带4、第二连接带5、圆形槽6、第一纽扣7、第一纽襻8、第二纽扣9、第二纽襻10、插袋11。

具体实施方式

[0012] 下面将结合附图对本发明作进一步的描述。

[0013] 如图1-图2所示，一种多功能三人枕，包括第一枕体1、第二枕体2和第三枕体3，第一枕体1和第二枕体2间设置有第一连接带4，第三枕体3和第二枕体2间设置有第二连接带

5，第二枕体2中无枕芯，第二枕体2中间设置有与婴儿头部相吻合的圆形槽6，第二枕体2上层设置有插袋11，插袋11中设置有防潮层，第一枕体1和第二枕体2边缘设置有第一纽扣7和第一纽襻8，第一枕体1和第二枕体2通过第一纽扣7和第一纽襻8连接在一起，第三枕体3和第二枕体2边缘设置有第二纽扣9和第二纽襻10，第三枕体3和第二枕体2通过第二纽扣9和第二纽襻10连接在一起，第一连接带4和第二连接带5的宽度与第二枕体2的宽度相等。

[0014] 使用方法：本发明中的多功能三人枕在普通情况下连接在一起使用，处于中间位置的第二枕体2中无枕芯且中部设置有与婴儿头部相吻合的圆形槽6适用于小朋友使用，第二枕体2上设置有插袋11，里面放置有防潮垫，能够防止小朋友睡觉时因出汗或是溢奶造成的枕头浸湿使用不舒适的问题，只需及时更换防潮垫即可，第一枕体1、第二枕体2和第三枕体3连接在一起使用，在床上放置紧凑，防止移位。当白天小朋友单独睡觉时，只需分别打开第一枕体1和第二枕体2间连接的第一纽扣7和第一纽襻8，第三枕体3和第二枕体2间连接的第二纽扣9和第二纽襻10，将第一枕体1和第三枕体3分别放置在小朋友的身体两侧，第一连接带4和第二连接带5分别展开，即能起到连接的作用用能起到保护小朋友的作用，防止小朋友因为翻身或移动造成的危险。

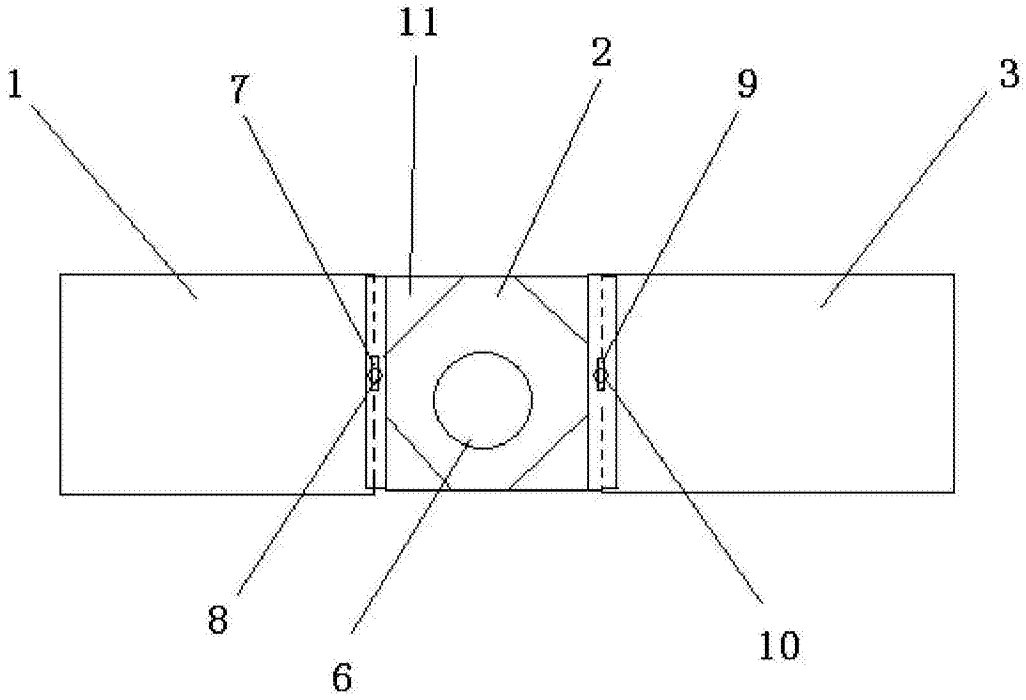

图1

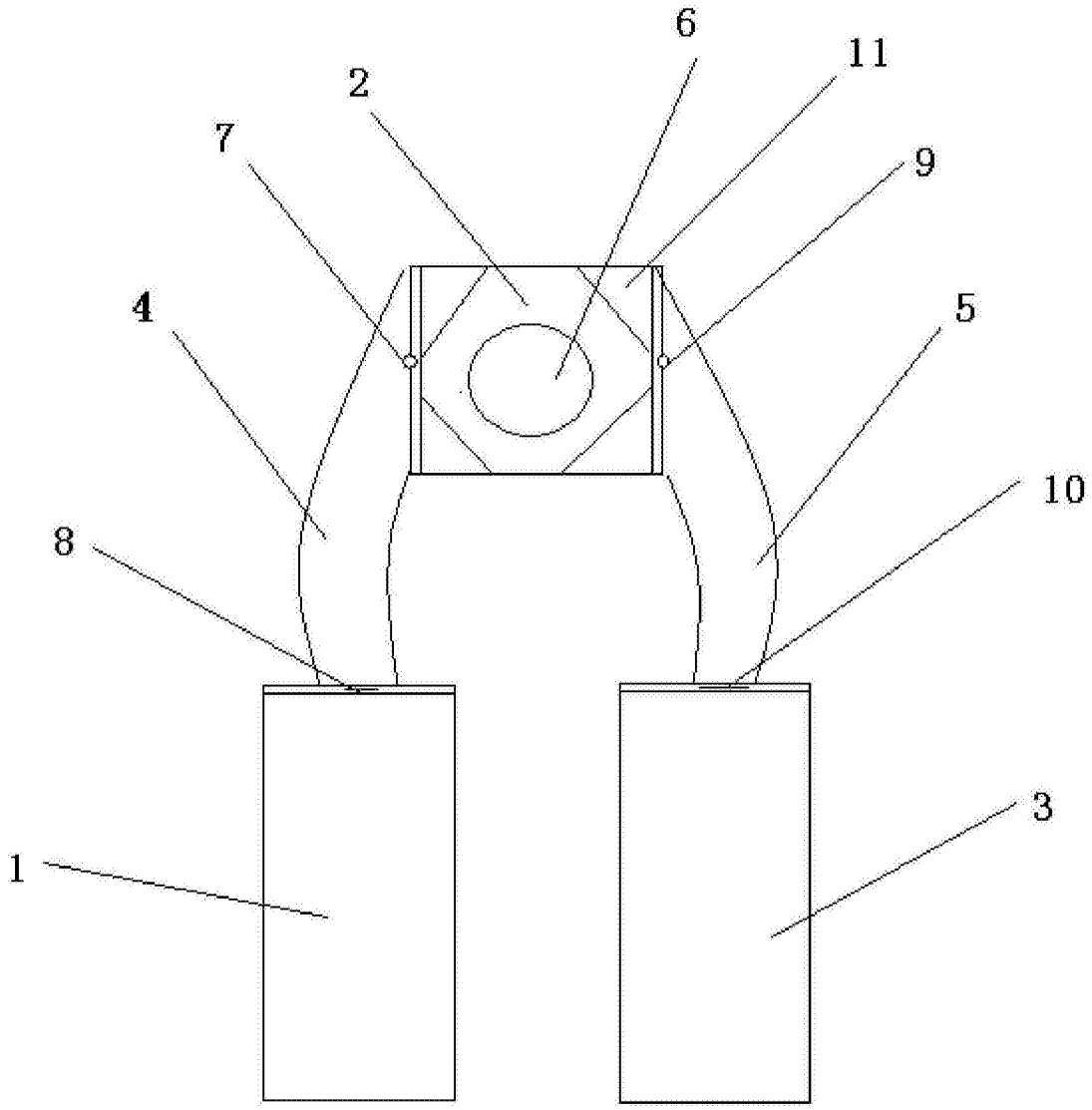

图2