(19)中华人民共和国国家知识产权局

(12)实用新型专利

(10)授权公告号 CN 208147948 U
(45)授权公告日 2018.11.27

(21)申请号 201820693082.6

(22)申请日 2018.05.10

(73)专利权人 温州乾含节能科技有限公司
地址 325002 浙江省温州市鹿城区锦绣路浙南农副产品中心市场(四区)温州市优质农产品展示展销中心大楼8层802室(托管-50)

(72)发明人 王星星

(51)Int.Cl.
B26D 1/18(2006.01)
B26D 7/01(2006.01)
B26D 7/32(2006.01)
B26D 7/27(2006.01)
B08B 3/02(2006.01)
B26D 7/00(2006.01)

权利要求书1页 说明书3页 附图2页

(54)实用新型名称

一种具有固定功能的食品加工用运输装置

(57)摘要

本实用新型公开了一种具有固定功能的食品加工用运输装置，包括清洗箱，所述清洗箱的一侧设置有进料口，所述清洗箱的另一侧设置有出料口，所述进料口的下方安装有从动轮，所述出料口的下方安装有主动轮，所述主动轮与从动轮通过皮带连接，所述清洗箱内部的顶端安装有第一水管。本实用新型通过调节气压缸使挤压板与切割板相互靠近，从而将材料固定在合适位置，再通过滑块带动高速旋转的刀片上下运动，将固定住的材料进行切割，避免材料在切割过程中产生移动，给切割操作带来了便利，通过皮带外侧挡板设置，可有效防止运输过程中材料意外跌落等情况，避免了再次整理的麻烦，节省了工作时间，提高了工作效率。

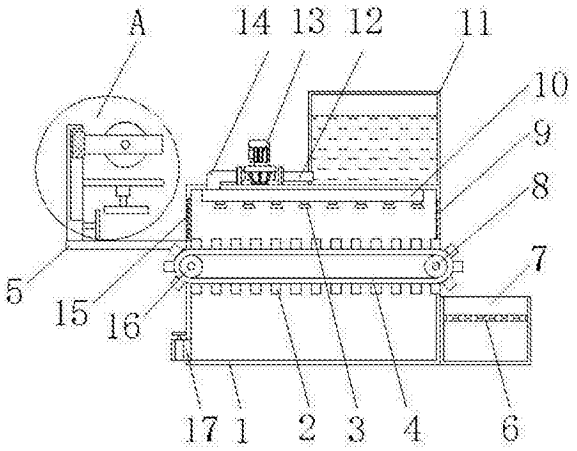

CN 208147948 U

1.一种具有固定功能的食品加工用运输装置，包括清洗箱(1)，其特征在于：所述清洗箱(1)的一侧设置有进料口(15)，所述清洗箱(1)的另一侧设置有出料口(9)，所述进料口(15)的下方安装有从动轮(16)，所述出料口(9)的下方安装有主动轮(8)，所述主动轮(8)与从动轮(16)通过皮带(4)连接，所述清洗箱(1)内部的顶端安装有第一水管(10)，所述第一水管(10)的底部安装有喷头(3)，所述清洗箱(1)的上方设置有水箱(11)，所述水箱(11)的一侧安装有水泵(13)，所述水泵(13)的进水口安装有延伸至水箱(11)内部底端的第二水管(12)，所述水泵(13)的出水口安装有延伸至清洗箱(1)内部的第三水管(14)，所述第三水管(14)的顶部与第一水管(10)的顶部相连通，所述清洗箱(1)靠近进料口(15)的一侧设置有切割板(5)，所述切割板(5)上端一侧设置有安装板(23)，所述安装板(23)的一端安装有滑轨(21)，所述滑轨(21)的内部设置有滑块(22)，所述滑块(22)通过支撑外壳(24)与刀片(25)连接，所述支撑外壳(24)内部的一端设置有第一电机(28)，所述第一电机(28)的输出端安装有延伸至刀片(25)内部的旋转轴(29)，所述安装板(23)的另一端安装有固定板(26)，所述固定板(26)的底部安装有气压缸(27)，所述气压缸(27)的底部设置有挤压板(18)，所述安装板(23)的底部安装有电动推杆(20)，所述电动推杆(20)的外侧设置有推拉板(19)。

2.根据权利要求1所述的一种具有固定功能的食品加工用运输装置，其特征在于：所述清洗箱(1)底部的一侧设置有出水口(17)，所述出水口(17)的内部安装有阀门。

3.根据权利要求1所述的一种具有固定功能的食品加工用运输装置，其特征在于：所述清洗箱(1)靠近出料口(9)的一侧下方设置有收集箱(7)，所述收集箱(7)的内部设置有过滤网(6)。

4.根据权利要求1所述的一种具有固定功能的食品加工用运输装置，其特征在于：所述清洗箱(1)的一端设置有第二电机(30)，且第二电机(30)的输出端与主动轮(8)连接。

5.根据权利要求1所述的一种具有固定功能的食品加工用运输装置，其特征在于：所述喷头(3)的数目为八组，且均匀分布在第一水管(10)的底部。

6.根据权利要求1所述的一种具有固定功能的食品加工用运输装置，其特征在于：所述皮带(4)的外侧均匀设置有多组挡板(2)，且挡板(2)为“304不锈钢”材料制成。

一种具有固定功能的食品加工用运输装置

技术领域

[0001] 本实用新型涉及食品加工运输装置技术领域，具体为一种具有固定功能的食品加工用运输装置。

背景技术

[0002] 食品加工过程中，为了保证食品的卫生安全，通常是机械化生产，在生产加工过程中，通常需要将原料、半成品或者成品输送到下一生产加工环节，而在各种加工和运输过程中，颠簸和碰撞等一些意外因素都会使食品跌落或者无法固定在合适位置，给操作者带来了麻烦，需要重新整理，浪费了大量时间，降低了工作效率。

实用新型内容

[0003] 本实用新型的目的在于提供一种具有固定功能的食品加工用运输装置，以解决上述背景技术中提出的问题。

[0004] 为实现上述目，本实用新型提供如下技术方案：一种具有固定功能的食品加工用运输装置，包括清洗箱，所述清洗箱的一侧设置有进料口，所述清洗箱的另一侧设置有出料口，所述进料口的下方安装有从动轮，所述出料口的下方安装有主动轮，所述主动轮与从动轮通过皮带连接，所述清洗箱内部的顶端安装有第一水管，所述第一水管的底部安装有喷头，所述清洗箱的上方设置有水箱，所述水箱的一侧安装有水泵，所述水泵的进水口安装有延伸至水箱内部底端的第二水管，所述水泵的出水口安装有延伸至清洗箱内部的第三水管，所述第三水管的顶部与第一水管的顶部相连通，所述清洗箱靠近进料口的一侧设置有切割板，所述切割板上端一侧设置有安装板，所述安装板的一端安装有滑轨，所述滑轨的内部设置有滑块，所述滑块通过支撑外壳与刀片连接，所述支撑外壳内部的一端设置有第一电机，所述第一电机的输出端安装有延伸至刀片内部的旋转轴，所述安装板的另一端安装有固定板，所述固定板的底部安装有气压缸，所述气压缸的底部设置有挤压板，所述安装板的底部安装有电动推杆，所述电动推杆的外侧设置有推拉板。

[0005] 优选的，所述清洗箱底部的一侧设置有出水口，所述出水口的内部安装有阀门。

[0006] 优选的，所述清洗箱靠近出料口的一侧下方设置有收集箱，所述收集箱的内部设置有过滤网。

[0007] 优选的，所述清洗箱的一端设置有第二电机，且第二电机的输出端与主动轮连接。

[0008] 优选的，所述喷头的数目为八组，且均匀分布在第一水管的底部。

[0009] 优选的，所述皮带的外侧均匀设置有多组挡板，且挡板为“304不锈钢”材料制成。

[0010] 与现有技术相比，本实用新型的有益效果是：该种具有固定功能的食品加工用运输装置通过调节气压缸使挤压板与切割板相互靠近，从而将材料固定在合适位置，再通过滑块带动高速旋转的刀片上下运动，将固定住的材料进行切割，避免材料在切割过程中产生移动，给切割操作带来了便利，通过皮带外侧挡板设置，可有效防止运输过程中材料意外跌落等情况，避免了再次整理的麻烦，节省了工作时间，提高了工作效率。

附图说明

[0011] 图1为本实用新型的结构示意图；

[0012] 图2为本实用新型A的放大图；

[0013] 图3为本实用新型的局部结构示意图；

[0014] 图4为本实用新型的俯视图。

[0015] 图中：1、清洗箱；2、挡板；3、喷头；4、皮带；5、切割板；6、过滤网；7、收集箱；8、主动轮；9、出料口；10、第一水管；11、水箱；12、第二水管；13、水泵；14、第三水管；15、进料口；16、从动轮；17、出水口；18、挤压板；19、推拉板；20、电动推杆；21、电磁滑轨；22、滑块；23、安装板；24、支撑外壳；25、刀片；26、固定板；27、气压缸；28、第一电机；29、旋转轴；30、第二电机。

具体实施方式

[0016] 下面将结合本实用新型实施例中的附图，对本实用新型实施例中的技术方案进行清楚、完整地描述，显然，所描述的实施例仅仅是本实用新型一部分实施例，而不是全部的实施例。基于本实用新型中的实施例，本领域普通技术人员在没有做出创造性劳动前提下所获得的所有其他实施例，都属于本实用新型保护的范围。

[0017] 请参阅图1-4，本实用新型提供的一种实施例：一种具有固定功能的食品加工用运输装置，包括清洗箱1，清洗箱1的一侧设置有进料口15，清洗箱1的另一侧设置有出料口9，进料口15的下方安装有从动轮16，出料口9的下方安装有主动轮8，主动轮8与从动轮16通过皮带4连接，清洗箱1内部的顶端安装有第一水管10，第一水管10的底部安装有喷头3，清洗箱1的上方设置有水箱11，水箱11的一侧安装有水泵13，水泵13的进水口安装有延伸至水箱11内部底端的第二水管12，水泵13的出水口安装有延伸至清洗箱1内部的第三水管14，第三水管14的顶部与第一水管10的顶部相连通，清洗箱1靠近进料口15的一侧设置有切割板5，切割板5上端一侧设置有安装板23，安装板23的一端安装有滑轨21，滑轨21的内部设置有滑块22，滑块22通过支撑外壳24与刀片25连接，支撑外壳24内部的一端设置有第一电机28，第一电机28的输出端安装有延伸至刀片25内部的旋转轴29，安装板23的另一端安装有固定板26，固定板26的底部安装有气压缸27，气压缸27的底部设置有挤压板18，安装板23的底部安装有电动推杆20，电动推杆20的外侧设置有推拉板19。

[0018] 在本实施中：清洗箱1底部的一侧设置有出水口17，出水口17的内部安装有阀门，方便清洗箱1内部水的排出，清洗箱1靠近出料口9的一侧下方设置有收集箱7，收集箱7的内部设置有过滤网，可将残余水分滤至收集箱7的内部，便于食品的后续处理，清洗箱1的一端设置有第二电机30，且第二电机30的输出端与主动轮8连接，带动皮带4旋转，方便材料在清洗时运输，喷头3的数目为八组，且均匀分布在第一水管10的底部，喷水均匀，清洗效果更好，皮带4的外侧均匀设置有多组挡板2，且挡板2为“304不锈钢”材料制成，在运输过程中防止材料掉落，且避免长时间的清洗对挡板2的腐蚀。

[0019] 工作原理：将食品原料放置在切割板5的上方，气压缸27推动挤压板18向下运动，通过挤压板18不断靠近切割板5，对食品原料进行固定，接通电源，第一电机28通过旋转轴29带动刀片25高速旋转，再经过滑块22带动刀片25上下运动，对固定好的原料进行切割，电动推杆20通过推拉板19将切割好的材料推送至皮带4的上方，此时，水泵13抽取水箱11内部

的水传送至第一水管10的内部，再通过多组喷头3对皮带4上方的材料喷洒清洗，皮带4外侧的挡板2对材料起到防护作用，避免运输过程中材料意外跌落的情况，清洗好的材料经出料口9落入收集箱7的内部，残余的水分经过过滤网6滤至收集箱7的底部。

[0020] 对于本领域技术人员而言，显然本实用新型不限于上述示范性实施例的细节，而且在不背离本实用新型的精神或基本特征的情况下，能够以其他的具体形式实现本实用新型。因此，无论从哪一点来看，均应将实施例看作是示范性的，而且是非限制性的，本实用新型的范围由所附权利要求而不是上述说明限定，因此旨在将落在权利要求的等同要件的含义和范围内的所有变化囊括在本实用新型内。不应将权利要求中的任何附图标记视为限制所涉及的权利要求。

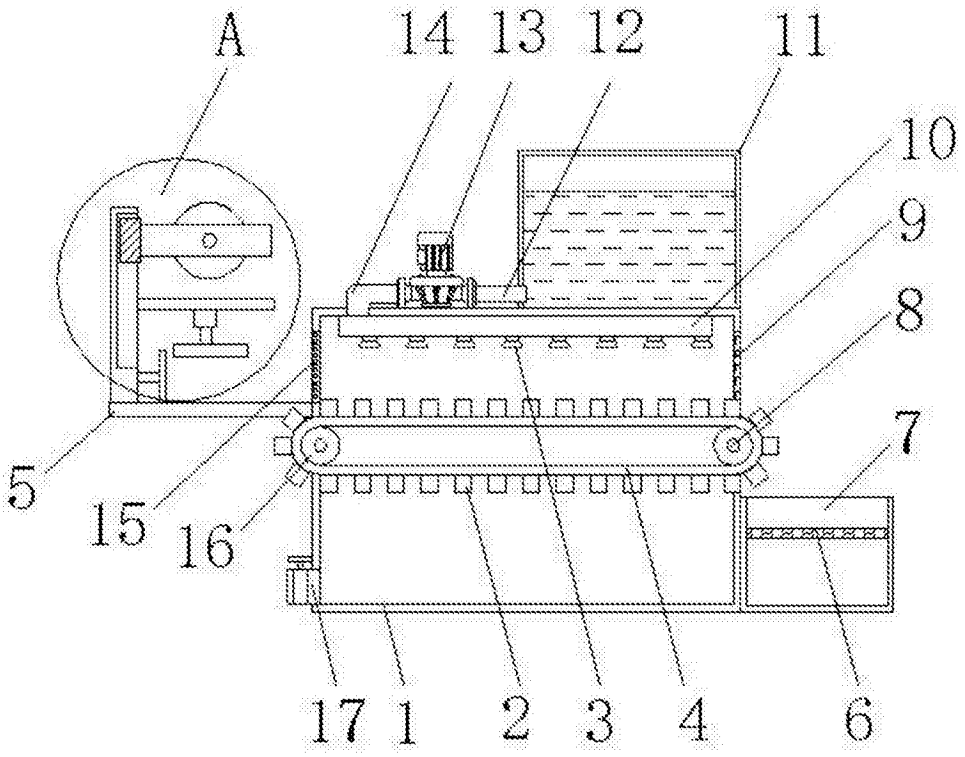

图1

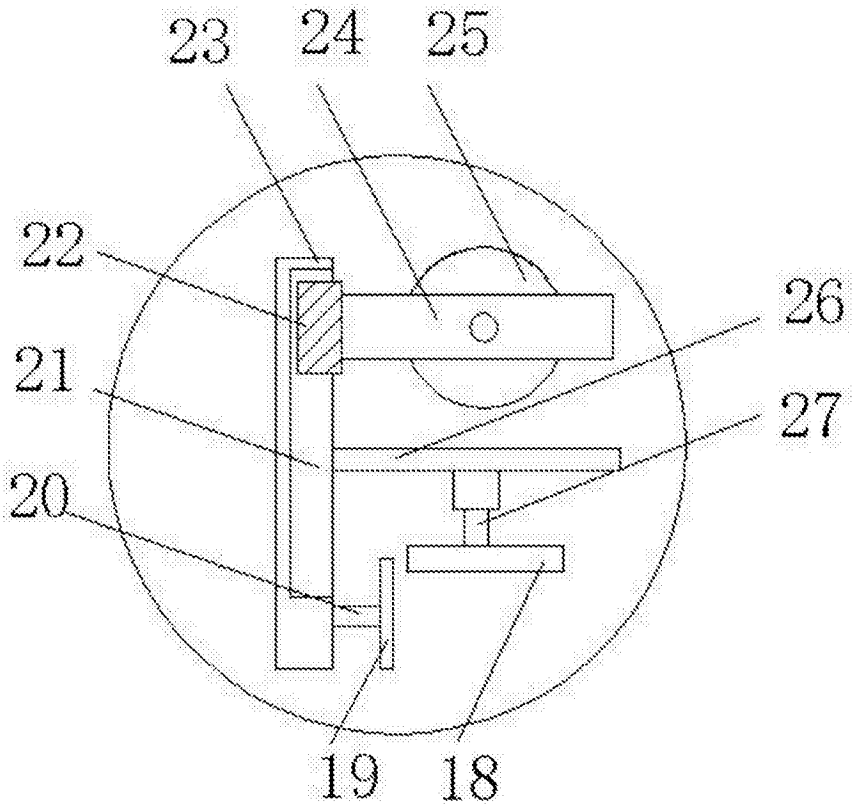

图2

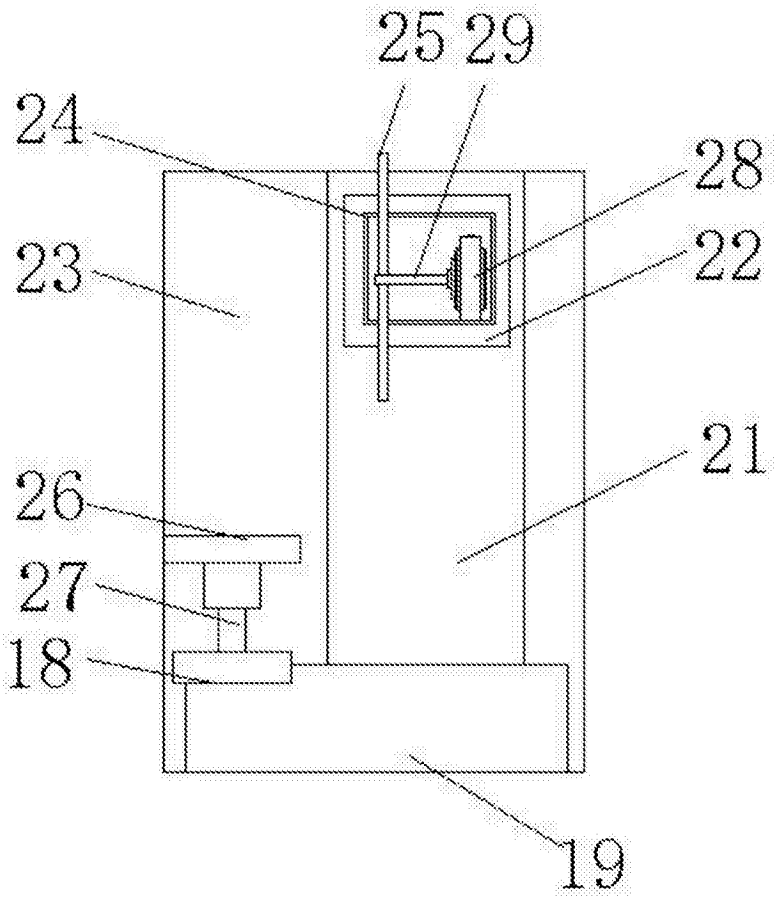

图3

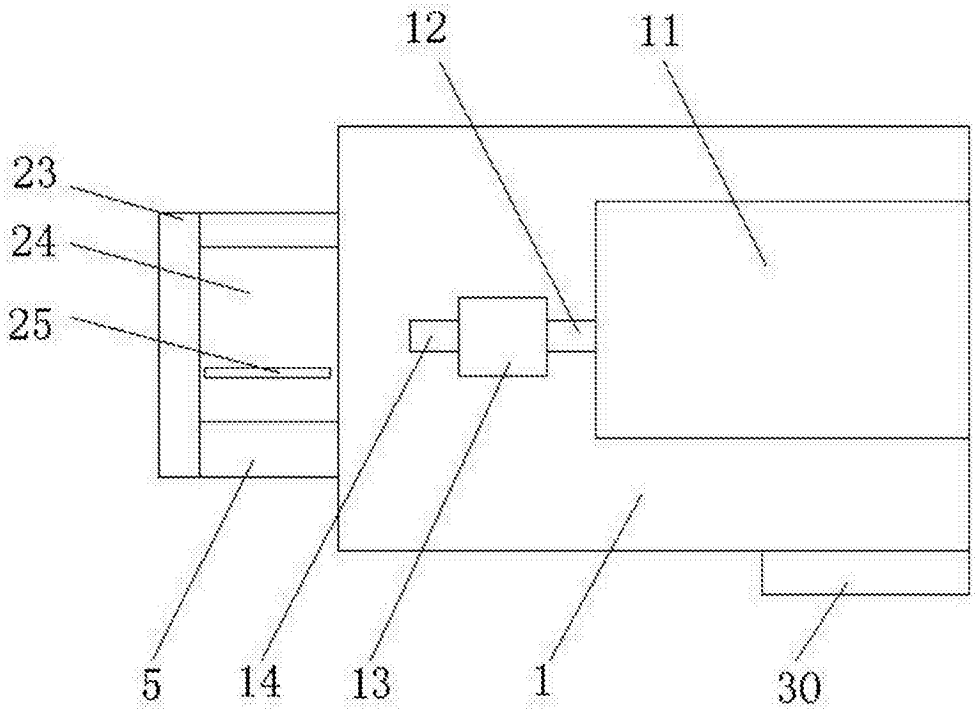

图4