(19)中华人民共和国国家知识产权局

(12)实用新型专利

(10)授权公告号 CN 211884629 U
(45)授权公告日 2020.11.10

(21)申请号 201921247228.5

(22)申请日 2019.08.07

(73)专利权人 郑亮
地址 635000 四川省达州市通川区金石镇石观音街20号

(72)发明人 郑亮

(51)Int.Cl.
A61L 2/08(2006.01)

权利要求书1页 说明书2页 附图1页

(54)实用新型名称

一种消毒包

(57)摘要

本实用新型主要涉及灭菌领域，具体涉及一种消毒包，包括包体以及和包体配对的包盖，包盖连接在包体，所述包体的左右内壁和底部上均设有包体消毒灯条，所述包盖的内壁上也设有包盖消毒灯条，关闭包盖，包体消毒灯条和包盖消毒灯条对包体内的物品形成包围消毒，通过将消毒灯条安装在包体的内壁和包盖内壁上，对盛放在包体内的物品进行360度无死角进行消毒，消毒更彻底，不会出现局部消毒不到位的情况，而且该种消毒包携带比较方便，可以对婴幼儿的使用物品进行消毒，也可以对女性的内衣和私人物品进行消毒，既方便家居生活使用，也方便旅行出差使用。

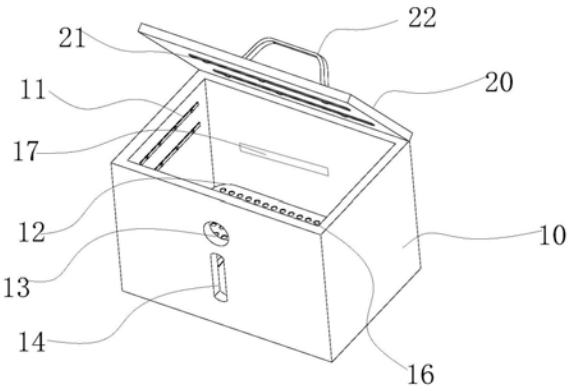

CN 211884629 U

1.一种消毒包,其特征在于:包括包体(10)以及和包体(10)配对的包盖(20),包盖(20)连接在包体(10)上,所述包体(10)的左右内壁和底部上均设有包体消毒灯条(11),所述包盖(20)的内壁上也设有包盖消毒灯条(21),关闭包盖(20),包体消毒灯条(11)和包盖消毒灯条(21)对包体(10)内的物品形成包围消毒。

2.如权利要求1所述的一种消毒包,其特征在于:还包括设置在包体(10)正面的开关(13),所述开关(13)控制包体消毒灯条(11)以及包盖消毒灯条(21)。

3.如权利要求2所述的一种消毒包,其特征在于:所述包体(10)的正面设有透视窗(14)。

4.如权利要求3所述的一种消毒包,其特征在于:还包括设置在包体(10)内的承托架(12)。

5.如权利要求4所述的一种消毒包,其特征在于:所述承托架(12)上表面设有若干通孔(16)。

6.如权利要求4所述的一种消毒包,其特征在于:还包括设置在包体(10)底部的汞灯(17)。

一种消毒包

【技术领域】

[0001] 本实用新型主要涉及灭菌领域，具体涉及一种消毒包。

【背景技术】

[0002] 随着社会的进步，越来越多的人注重健康和卫生，特别是女性和儿童的健康越来越得到重视，例如，婴幼儿使用的奶瓶，女性的内衣以及修剪指甲以及化妆的工具都需要进行消毒后方可使用，但是目前很多的消毒工具只限于室内，且携带不方便，不适合旅行或者家居生活使用。

【发明内容】

[0003] 本实用新型的目的在于提供一种携带方便，适合家居生活使用而且可以将消毒物品完全包围进行消毒。

[0004] 为实现上述目的，本实用新型的一种消毒包，包括包体以及和包体配对的包盖，包盖连接在包体，所述包体的左右内壁和底部上均设有包体消毒灯条，所述包盖的内壁上也设有包盖消毒灯条，关闭包盖，包体消毒灯条和包盖消毒灯条对包体内的物品形成包围消毒。

[0005] 进一步的，还包括设置在包体正面的开关，所述开关控制消毒灯条。

[0006] 进一步的，所述包体的正面设有透视窗。

[0007] 进一步的，还包括设置在包体内的承托架。

[0008] 进一步的，所述承托架上表面设有若干通孔。

[0009] 进一步的，还包括设置在包体底部的汞灯。

[0010] 本实用新型的贡献在于提供一种消毒包，通过将消毒灯条安装在包体的内壁和包盖内壁上，对盛放在包体内的物品进行360度无死角进行消毒，消毒更彻底，不会出现局部消毒不到位的情况，而且该种消毒包携带比较方便，可以对婴幼儿的使用物品进行消毒，也可以对女性的内衣和私人物品进行消毒，既方便家居生活使用，也方便旅行出差使用。

【附图说明】

[0011] 图1是本实用新型的结构示意图。

[0012] 图2是本实用新型的另一结构示意图。

【具体实施方式】

[0013] 下列实施例是对本实用新型的进一步解释和补充，对本实用新型不构成任何限制。

[0014] 实施例1

[0015] 如图1-2所示，本实施例的一种消毒包，包括包体10以及和包体10配对的包盖20，包盖20连接在包体10，所述包体10的左右内壁和底部上均设有包体消毒灯条11，所述包盖

20的内壁上也设有包盖消毒灯条21，关闭包盖20，包体消毒灯条11和包盖消毒灯条21 对包体20内的物品形成包围消毒，每个包体消毒灯条11和包盖消毒灯条21都设有若干个LED灯珠，通过LED灯珠发光紫外线进行消毒。

[0016] 通过将消毒灯条安装在包体10的内壁和包盖20内壁上，对盛放在包体内的物品进行360度无死角进行消毒，消毒更彻底，不会出现局部消毒不到位的情况，而且该种消毒包携带比较方便，可以对婴幼儿的使用物品进行消毒，也可以对女性的内衣和私人物品进行消毒，既方便家居生活使用，也方便旅行出差使用。

[0017] 实施例2

[0018] 如图1-2所示，本实施例的一种消毒包，还包括设置在包体10 正面的开关13，所述开关13控制包体消毒灯条11以及包盖消毒灯条21，该结构设计主要是在关闭包盖20时，可以在外部直接控制包体10和包盖20内消毒灯条的亮灭，方便使用。

[0019] 实施例3

[0020] 如图1-2所示，本实施例的一种消毒包，所述包体10的正面设有透视窗14，通过透视窗14可以观察包体10内的情况。

[0021] 实施例4

[0022] 如图1-2所示，本实施例的一种消毒包，还包括设置在包体10 内的承托架12，所述承托架12上表面设有若干通孔16，结构设计的主要目的是可以将物品承托起，防止物品将底部的消毒灯条11掩盖，影响消毒。

[0023] 实施例5

[0024] 如图1-2所示，本实施例的一种消毒包，还包括设置在包体10 底部的汞灯17，因为消毒灯条的LED紫外线消毒灯在消毒时都是直线照射，只能照射到外表面，汞灯照射时可以产生臭氧将待消毒物品内部进行全面消毒。

[0025] 尽管通过以上实施例对本实用新型进行了揭示，但本实用新型的保护范围并不局限于此，在不偏离本实用新型构思的条件下，对以上各构件所做的变形、替换等均将落入本实用新型的权利要求范围内。

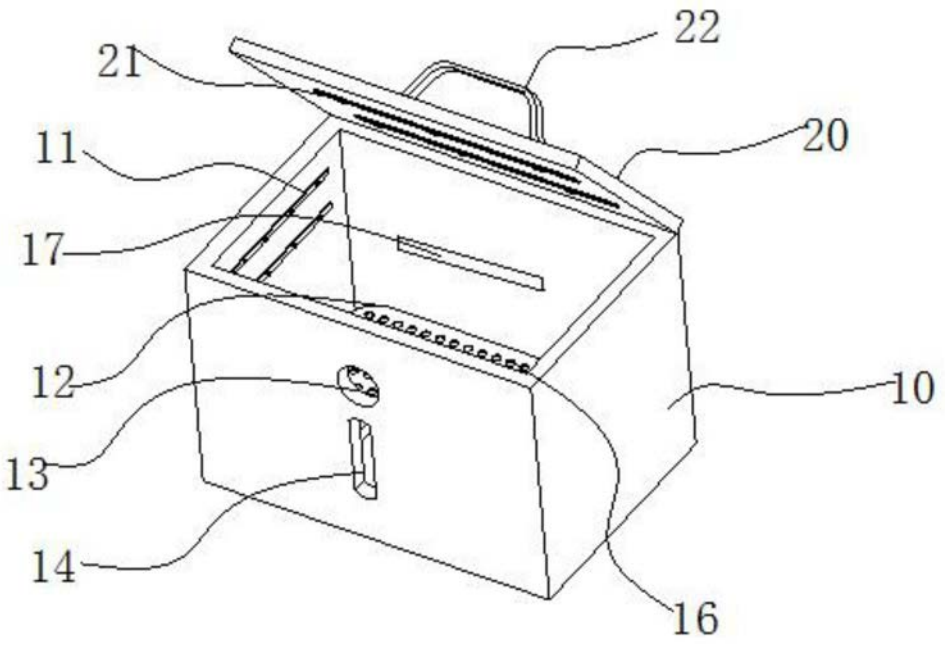

图1

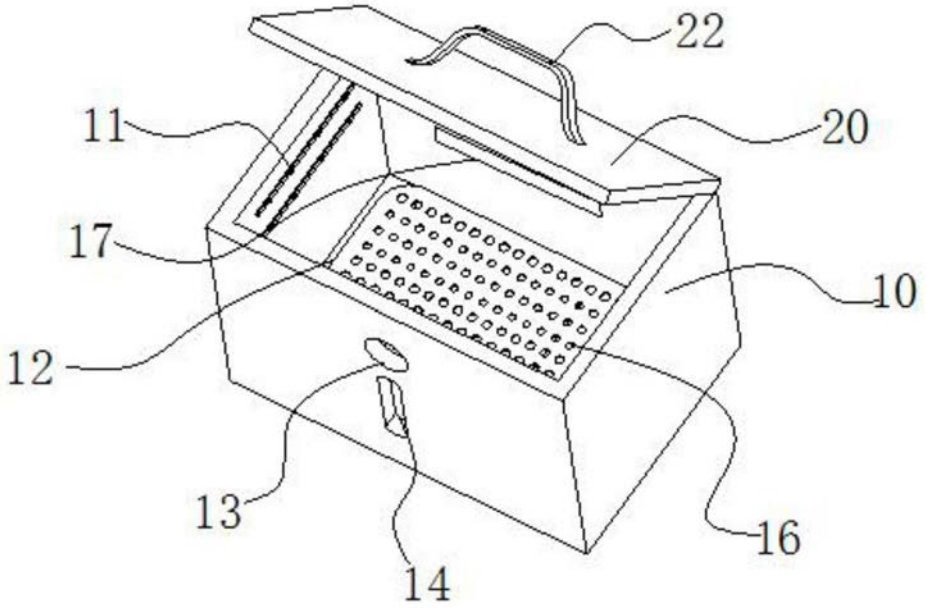

图2