(19)中华人民共和国国家知识产权局

(12)实用新型专利

(10)授权公告号 CN 204683423 U
(45)授权公告日 2015.10.07

(21)申请号 201520242555.7

(22)申请日 2015.04.21

(73)专利权人 垫江第九中学校
地址 408300 重庆市垫江县新民镇渝巫路南街236号

(72)发明人 董理 胡伟兵

(51)Int.Cl.
A47J 47/16(2006.01)

权利要求书1页 说明书2页 附图2页

(54)实用新型名称

带有磨刀功能的刀架

(57)摘要

本实用新型公开了带有磨刀功能的刀架，它包含刀架本体(1)，该刀架本体(1)刀架槽的一端安装有平面为V字形结构的磨刀石(2)，其另一端设有顶压装置(3)，所述的顶压装置(3)包含顶压块(31)，该顶压块(31)的一端与弹簧(32)相连，所述弹簧(32)的另一端固定在刀架槽内的一端，所述顶压块(31)的两侧镜像开设有燕尾滑块(33)。本实用新型结构简单，使用方便，通过在刀架槽位于刀口的一端安装有磨刀石的办法，可以在日常拿放菜刀的过程中兼对菜刀的刃部打磨的目的，确保菜刀始终处于最佳的锋利状态，且无需打磨，也杜绝了因此而导致的划伤手部的现象。

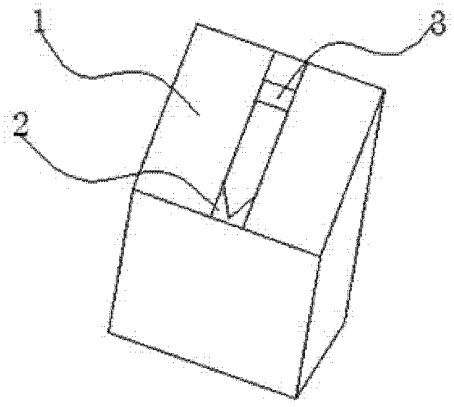

CN 204683423 U

1. 带有磨刀功能的刀架，它包含刀架本体 (1)，其特征在于该刀架本体 (1) 刀架槽的一端安装有平面为 V 字形结构的磨刀石 (2)，其另一端设有顶压装置 (3)，所述的顶压装置 (3) 包含顶压块 (31)，该顶压块 (31) 的一端与弹簧 (32) 相连，所述弹簧 (32) 的另一端固定在刀架槽内的一端，所述顶压块 (31) 的两侧镜像开设有燕尾滑块 (33)，所述刀架槽的两侧侧壁上开设有与燕尾滑块 (33) 相配合的燕尾槽 (34)。

2. 根据权利要求 1 所述的带有磨刀功能的刀架，其特征在于它所述燕尾槽 (34) 的前端设有止挡块 (35)。

带有磨刀功能的刀架

技术领域

[0001] 本实用新型涉及厨具加工制造领域，具体涉及带有磨刀功能的刀架。

背景技术

[0002] 目前市场上常见的刀架款式虽然多种多样，但是其整体的结构和使用方法大多较为一致，而在刀具长时间的使用后往往刃口部会变钝，从而影响对食物的分割作业，为了解决这一问题，通常的办法是将刀具在磨刀石上研磨至锋利即可，此种办法较为被动，大多是在发现刀钝以后才开始研磨，很明显会耽误加工食材的时间，且在研磨的过程中稍有不慎就会划伤手部，从而给安全留下隐患。

实用新型内容

[0003] 本实用新型目的是提供带有磨刀功能的刀架，它能有效地解决背景技术中所存在的问题。

[0004] 为了解决背景技术中所存在的问题，它包含刀架本体 1，该刀架本体 1 刀架槽的一端安装有平面为 V 字形结构的磨刀石 2，其另一端设有顶压装置 3，所述的顶压装置 3 包含顶压块 31，该顶压块 31 的一端与弹簧 32 相连，所述弹簧 32 的另一端固定在刀架槽内的一端，所述顶压块 31 的两侧镜像开设有燕尾滑块 33，所述刀架槽的两侧侧壁上开设有与燕尾滑块 33 相配合的燕尾槽 34。

[0005] 所述燕尾槽 34 的前端设有止挡块 35。

[0006] 由于采用了以上技术方案，本实用新型具有以下有益效果 :结构简单，使用方便，通过在刀架槽位于刀口的一端安装有磨刀石的办法，可以在日常拿放菜刀的过程中兼对菜刀的刃部打磨的目的，确保菜刀始终处于最佳的锋利状态，且无需打磨，也杜绝了因此而导致的划伤手部的现象。

附图说明

[0007] 为了更清楚地说明本实用新型，下面将结合附图对实施例作简单的介绍。

[0008] 图 1 是本实用新型的结构示意图 ；

[0009] 图 2 是本实用新型的剖面视图 ；

[0010] 图 3 是图 2 的局部结构示意图 ；

[0011] 图 4 是本实用新型中顶压块的立体图。

具体实施方式

[0012] 为了使本实用新型实现的技术手段、创作特征、达成目的与功效易于明白了解，下面将结合本实用新型实施例中的附图，对本实用新型实施例中的技术方案进行清楚、完整地描述。

[0013] 参看图 1-4，本具体实施方式是采用以下技术方案予以实现，它包含刀架本体 1，

该刀架本体 1 刀架槽的一端安装有平面为 V 字形结构的磨刀石 2，其另一端设有顶压装置 3，所述的顶压装置 3 包含顶压块 31，该顶压块 31 的一端与弹簧 32 相连，所述弹簧 32 的另一端固定在刀架槽内的一端，所述顶压块 31 的两侧镜像开设有燕尾滑块 33，所述刀架槽的两侧侧壁上开设有与燕尾滑块 33 相配合的燕尾槽 34。

[0014] 参看图 3，所述燕尾槽 34 的前端设有止挡块 35。

[0015] 由于采用了以上技术方案，本具体实施方式具有以下有益效果：结构简单，使用方便，通过在刀架槽位于刀口的一端安装有磨刀石的办法，可以在日常拿放菜刀的过程中兼对菜刀的刃部打磨的目的，确保菜刀始终处于最佳的锋利状态，且无需打磨，也杜绝了因此而导致的划伤手部的现象。

[0016] 最后应说明的是：以上实施例仅用以说明本实用新型的技术方案，而非对其限制；尽管参照前述实施例对本实用新型进行了详细的说明，本领域的普通技术人员应当理解，其依然可以对前述各实施例所记载的技术方案进行修改，或者对其中部分技术特征进行等同替换；而这些修改或者替换，并不使相应技术方案的本质脱离本实用新型各实施例技术方案的精神和范围。

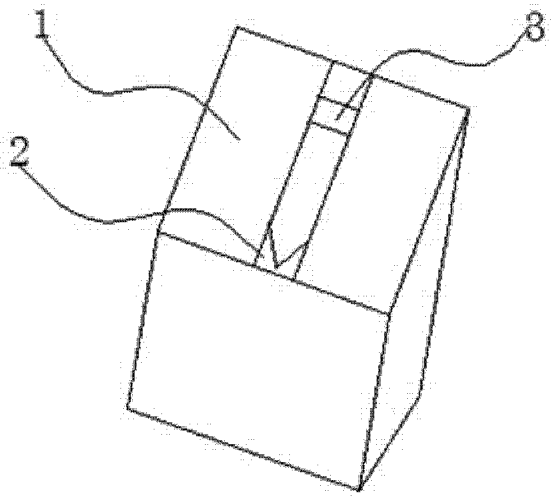

图 1

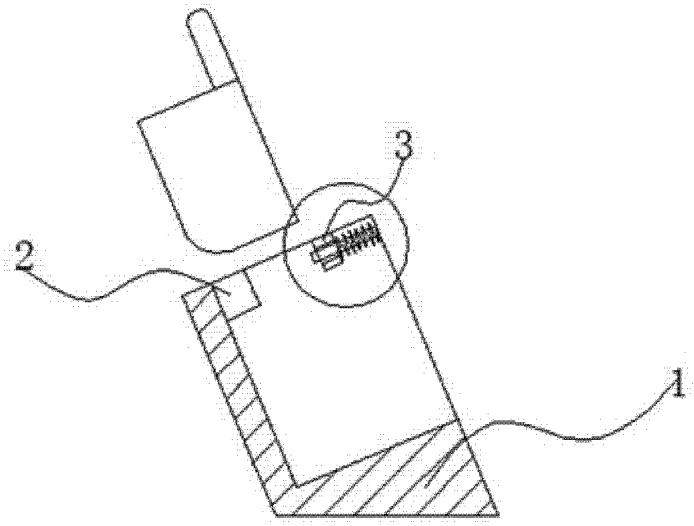

图 2

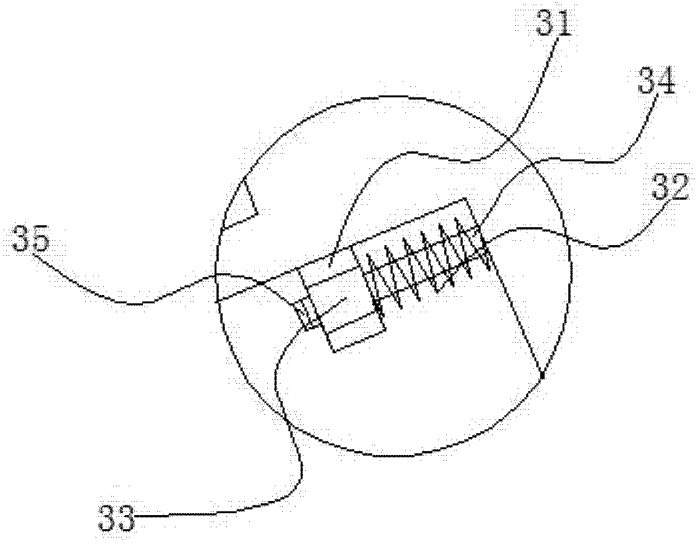

图 3

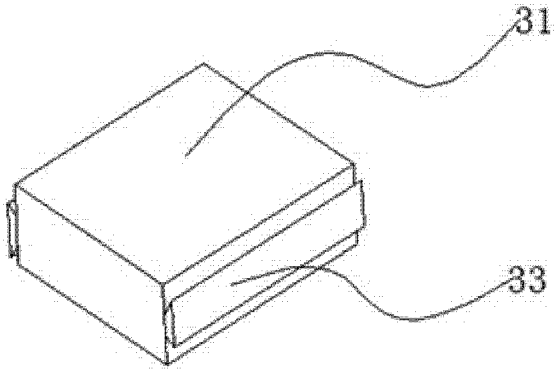

图 4