(19)国家知识产权局

(12)实用新型专利

(10)授权公告号 CN 221887778 U
(45)授权公告日 2024.10.25

(21)申请号 202323140947.6
(22)申请日 2023.11.21
(73)专利权人 瑞安市鸿耐鞋业有限公司
地址 325000 浙江省温州市瑞安市仙降街道仙降工业区赛特厂区内C幢三楼
(72)发明人 许杰锋 许小雷 许小平
(74)专利代理机构 温州瓯越专利代理有限公司 33211
专利代理师 倪越
(51)Int.Cl.
A43B 13/18(2006.01)
A43B 13/14(2006.01)
A43B 13/22(2006.01)
A43B 17/10(2006.01)
A43B 7/083(2022.01)
A43B 7/10(2022.01)

权利要求书1页 说明书3页 附图3页

(54)实用新型名称

一种防潮休闲鞋

(57)摘要

本实用新型公开了一种防潮休闲鞋,包括橡胶鞋底,所述橡胶鞋底上方固定安装有鞋面,且鞋面右侧上方固定安装有拉绳;还包括:所述橡胶鞋底内开设有缓冲槽,且缓冲槽内设置有弹簧,并且弹簧设置有三组,同时弹簧上下两端均固定连接于橡胶鞋底内壁;所述橡胶鞋底右侧连通有进气管,且进气管上设置有单向进气阀,并且进气管与单向进气阀均固定安装在鞋面右侧;橡胶鞋底前后两侧均连通有出气管,且出气管上设置有单向出气阀;所述鞋面内侧设置有鞋垫;所述橡胶鞋底下方固定安装有防滑凸点。该防潮休闲鞋通过橡胶鞋底内部弹簧的设置,使得空气可从出气管排出以对鞋面进行防潮除湿处理,以此有利于该休闲鞋的穿戴。

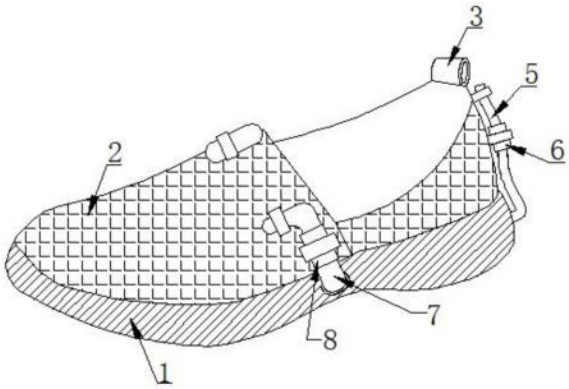

CN 221887778 U

1.一种防潮休闲鞋,包括橡胶鞋底(1),所述橡胶鞋底(1)上方固定安装有鞋面(2),且鞋面(2)右侧上方固定安装有拉绳(3);

其特征在于,还包括:

所述橡胶鞋底(1)内开设有缓冲槽,且缓冲槽内设置有弹簧(4),并且弹簧(4)设置有三组,同时弹簧(4)上下两端均固定连接于橡胶鞋底(1)内壁;

所述橡胶鞋底(1)右侧连通有进气管(5),且进气管(5)上设置有单向进气阀(6),并且进气管(5)与单向进气阀(6)均固定安装在鞋面(2)右侧。

2.根据权利要求1所述的一种防潮休闲鞋,其特征在于:所述橡胶鞋底(1)前后两侧均连通有出气管(7),且出气管(7)上设置有单向出气阀(8),并且出气管(7)与单向出气阀(8)均固定安装在鞋面(2)上方。

3.根据权利要求2所述的一种防潮休闲鞋,其特征在于:所述出气管(7)正视为“L”字形结构设置,且出气管(7)左端对准有鞋面(2)。

4.根据权利要求1所述的一种防潮休闲鞋,其特征在于:所述橡胶鞋底(1)下方固定安装有防滑凸点(9),且防滑凸点(9)分别位于脚掌与足跟处。

5.根据权利要求1所述的一种防潮休闲鞋,其特征在于:所述鞋面(2)内侧设置有鞋垫(10),且鞋垫(10)位于橡胶鞋底(1)上方。

6.根据权利要求5所述的一种防潮休闲鞋,其特征在于:所述鞋垫(10)为棉质层(11)与吸汗层(12)构成,且棉质层(11)位于吸汗层(12)上方。

一种防潮休闲鞋

技术领域

[0001] 本实用新型涉及休闲鞋技术领域,具体为一种防潮休闲鞋。

背景技术

[0002] 休闲鞋是鞋类的一种,主要特色是以一种简单,舒适的设计理念,满足人们日常生活穿着的需求;经常在潮湿的地面上行走时时,便需要使用到防潮休闲鞋;

[0003] 公开号“CN218571519U”为一种防潮休闲鞋,包括鞋体,鞋体下端设置有鞋底,鞋体上端设置有鞋帽,鞋体两侧均设置有多个鞋孔,鞋孔内部设置有鞋绳,鞋体内中层设置有布层,鞋体内部设置有鞋垫,鞋体两侧壁后部均设置有两个美观条,鞋底外侧均设置有防滑纹;布层内层设置为防水层;通过防水层对鞋体内部进行防水,避免外部的水分进入到鞋体内部,造成鞋体内部受潮,影响使用;通过耐磨皮层对鞋体外部进行防护,起到了耐磨的作用,防止鞋体表面磨损,不影响美观;

[0004] 该休闲鞋通过布层内层设置的防水层对鞋体内部进行防水,以此使得该休闲鞋能够防潮,但该方式将导致该休闲鞋在穿戴时不易透气,与休闲鞋穿戴舒适的观念相悖,不利于该休闲鞋的推广,且穿戴者如易出脚汗,将导致休闲鞋内部过于潮湿,并且该休闲鞋无法对鞋内进行防潮处理,使得人们在穿戴休闲鞋时十分不适,因此我们便提出了防潮休闲鞋能够很好的解决以上问题。

发明内容

[0005] 本实用新型的目的在于提供一种防潮休闲鞋,以解决上述背景技术提出的目前市场上休闲鞋通过布层内层设置的防水层对鞋体内部进行防水,以此使得该休闲鞋能够防潮,但该方式将导致该休闲鞋在穿戴时不易透气,与休闲鞋穿戴舒适的观念相悖,不利于该休闲鞋的推广,且穿戴者如易出脚汗,将导致休闲鞋内部过于潮湿,并且该休闲鞋无法对鞋内进行防潮处理,使得人们在穿戴休闲鞋时十分不适的问题。

[0006] 为实现上述目的,本实用新型提供如下技术方案:一种防潮休闲鞋,包括橡胶鞋底,所述橡胶鞋底上方固定安装有鞋面,且鞋面右侧上方固定安装有拉绳;

[0007] 还包括:所述橡胶鞋底内开设有缓冲槽,且缓冲槽内设置有弹簧,并且弹簧设置有三组,同时弹簧上下两端均固定连接于橡胶鞋底内壁;

[0008] 所述橡胶鞋底右侧连通有进气管,且进气管上设置有单向进气阀,并且进气管与单向进气阀均固定安装在鞋面右侧。

[0009] 优选的,所述橡胶鞋底前后两侧均连通有出气管,且出气管上设置有单向出气阀,并且出气管与单向出气阀均固定安装在鞋面上方,通过出气管可对空气进行排出,且使得排出的空气可对鞋面进行除湿防潮,进而有利于该休闲鞋的穿戴,通过单向出气阀的设置可避免空气的回流,并且使得该装置能够有效稳定的运行。

[0010] 优选的,所述出气管正视为“L”字形结构设置,且出气管左端对准有鞋面,采用“L”字形结构设置,以此使得出气管能够更好的对鞋面进行除湿防潮处理。

[0011] 优选的,所述橡胶鞋底下方固定安装有防滑凸点,且防滑凸点分别位于脚掌与足跟处,通过防滑凸点使得人们在行走时不易滑倒,以便于保护人们的安全。

[0012] 优选的,所述鞋面内侧设置有鞋垫,且鞋垫位于橡胶鞋底上方,通过鞋垫可使得人们在穿戴该休闲鞋时能够更加的舒适,且使得鞋垫能够对休闲鞋内进行除湿使得该休闲鞋的防潮效果更佳。

[0013] 优选的,所述鞋垫为棉质层与吸汗层构成,且棉质层位于吸汗层上方,通过鞋垫可使得该休闲鞋的穿戴更加舒适。

[0014] 与现有技术相比,本实用新型的有益效果是:该防潮休闲鞋,通过橡胶鞋底内部弹簧的设置,使得空气可从出气管排出以对鞋面进行防潮除湿处理,以此有利于该休闲鞋的穿戴,其具体内容如下:

[0015] (1)设置有进气管与出气管,通过人们踩踏橡胶鞋底,同时在弹簧复位的作用下,将使得空气从进气管流入,再从出气管排出,通过出气管可对该休闲鞋的鞋面完成除湿防潮处理,以此有利于该休闲鞋的穿戴;

[0016] (2)设置有鞋垫与防滑凸点,通过鞋垫上棉质层的设置,可使得人们在穿戴该休闲鞋时能够更加的舒适,通过鞋垫上吸汗层的设置,可使得休闲鞋内也可进行除湿防潮,有利于该休闲鞋的穿戴,通过防滑凸点的设置,可使得人们在行走时不易滑倒,以便于保护人们的安全。

附图说明

[0017] 图1为本实用新型鞋面立体结构示意图;

[0018] 图2为本实用新型橡胶鞋底仰视结构示意图;

[0019] 图3为本实用新型橡胶鞋底正剖结构示意图;

[0020] 图4为本实用新型鞋垫截面结构示意图;

[0021] 图5为本实用新型图3中A处放大结构示意图。

[0022] 图中:1、橡胶鞋底;2、鞋面;3、拉绳;4、弹簧;5、进气管;6、单向进气阀;7、出气管;8、单向出气阀;9、防滑凸点;10、鞋垫;11、棉质层;12、吸汗层。

实施方式

[0023] 下面将结合本实用新型实施例中的附图,对本实用新型实施例中的技术方案进行清楚、完整地描述,显然,所描述的实施例仅仅是本实用新型一部分实施例,而不是全部的实施例。基于本实用新型中的实施例,本领域普通技术人员在没有做出创造性劳动前提下所获得的所有其他实施例,都属于本实用新型保护的范围。

[0024] 请参阅图1-图5,本实用新型提供一种技术方案:一种防潮休闲鞋,包括橡胶鞋底1,橡胶鞋底1上方固定安装有鞋面2,且鞋面2右侧上方固定安装有拉绳3;

[0025] 鞋面2内侧设置有鞋垫10,且鞋垫10位于橡胶鞋底1上方;鞋垫10为棉质层11与吸汗层12构成,且棉质层11位于吸汗层12上方;

[0026] 将鞋垫10放入该休闲鞋内侧,使得鞋垫10处于橡胶鞋底1上方,通过鞋垫10上棉质层11的设置,使得人们在穿戴该休闲鞋时更加舒适,通过鞋垫10上吸汗层12的设置,使得吸汗层12可对鞋面2内进行防潮处理,以此使得该休闲鞋的防潮效果更佳;

[0027] 出气管7正视为“L”字形结构设置,且出气管7左端对准有鞋面2;

[0028] 通过拉绳3可便于人们对该休闲鞋的穿戴,当人们在行走时,通过橡胶鞋底1下方固定设置的防滑凸点9可进行防滑,以此避免人们的滑倒,有利于人们的安全;

[0029] 还包括:橡胶鞋底1内开设有缓冲槽,且缓冲槽内设置有弹簧4,并且弹簧4设置有三组,同时弹簧4上下两端均固定连接于橡胶鞋底1内壁;橡胶鞋底1前后两侧均连通有出气管7,且出气管7上设置有单向出气阀8,并且出气管7与单向出气阀8均固定安装在鞋面2上方;出气管7正视为“L”字形结构设置,且出气管7左端对准有鞋面2;

[0030] 人们在行走时还将对橡胶鞋底1内设置的弹簧4进行压缩,此时缓冲槽内的空气将进行排出,进而空气将通过橡胶鞋底1前后两侧连通的出气管7,通过单向出气阀8的设置可避免空气的回流,继而有利于该休闲鞋的防潮处理,由于出气管7为对准鞋面2设置,出气管7排出的空气可对鞋面2进行吹风,以此使得该休闲鞋时可进行除湿处理,使得人们穿戴时更加舒适;

[0031] 橡胶鞋底1右侧连通有进气管5,且进气管5上设置有单向进气阀6,并且进气管5与单向进气阀6均固定安装在鞋面2右侧;

[0032] 当人们在进行下一步行走时,橡胶鞋底1内设置的弹簧4将进行复位,此时将使得缓冲槽对外界的空气进行吸取,空气将通过橡胶鞋底1右侧设置的进气管5进如其内,通过单向进气阀6的设置,使得结构更稳定的运行,由于进气管5为上端开口设置,可有效避免雨天雨水进行橡胶鞋底1内,有利于该休闲鞋的使用;

[0033] 工作原理:在使用该防潮休闲鞋时,首先,将鞋垫10放入该休闲鞋内侧,通过棉质层11使得人们在穿戴该休闲鞋时更加舒适,通过吸汗层12使得该休闲鞋的防潮效果更佳;

[0034] 通过拉绳3可便于人们对该休闲鞋的穿戴,通过防滑凸点9可避免人们的滑倒;

[0035] 人们在行走时将对弹簧4进行压缩,使得空气通过出气管7与单向出气阀8排出,排出的空气可对鞋面2进行除湿处理,使得人们穿戴时更加舒适;

[0036] 当人们在进行下一步行走时,弹簧4将进行复位运行,此使得空气通过进气管5与单向进气阀6进入橡胶鞋底1内,上端开口设置的进气管5可有效避免雨水进行橡胶鞋底1内,有利于该休闲鞋的使用;本说明书中未作详细描述的内容属于本领域专业技术人员公知的现有技术。

[0037] 尽管参照前述实施例对本实用新型进行了详细的说明,对于本领域的技术人员来说,其依然可以对前述各实施例所记载的技术方案进行修改,或者对其中部分技术特征进行等同替换,凡在本实用新型的精神和原则之内,所作的任何修改、等同替换、改进等,均应包含在本实用新型的保护范围之内。

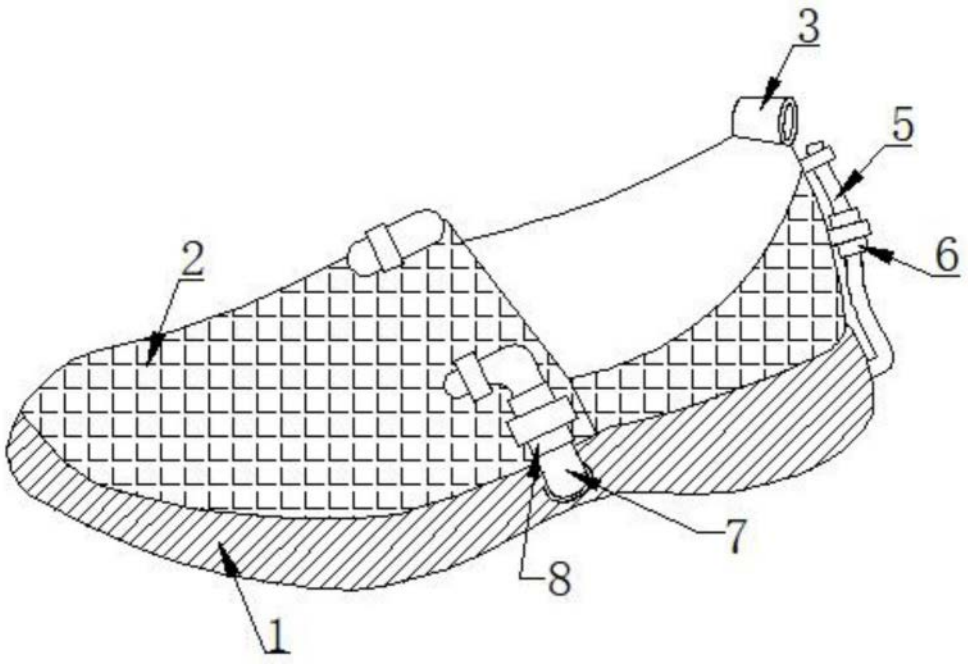

图1

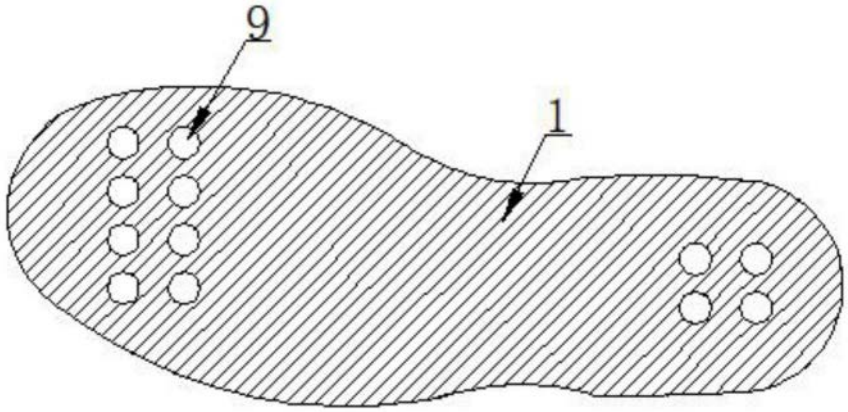

图2

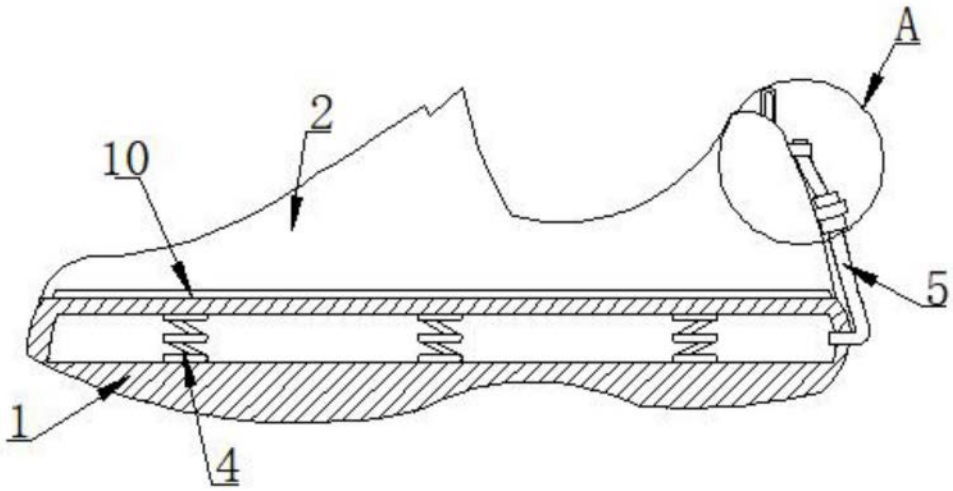

图3

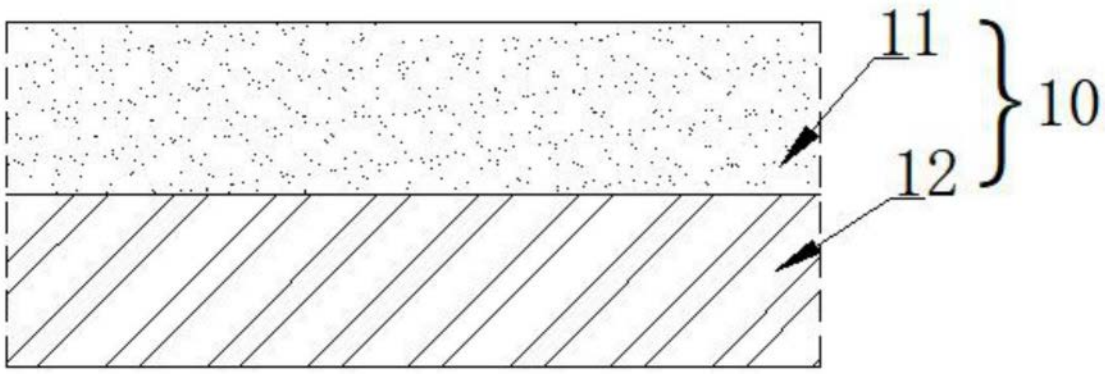

图4

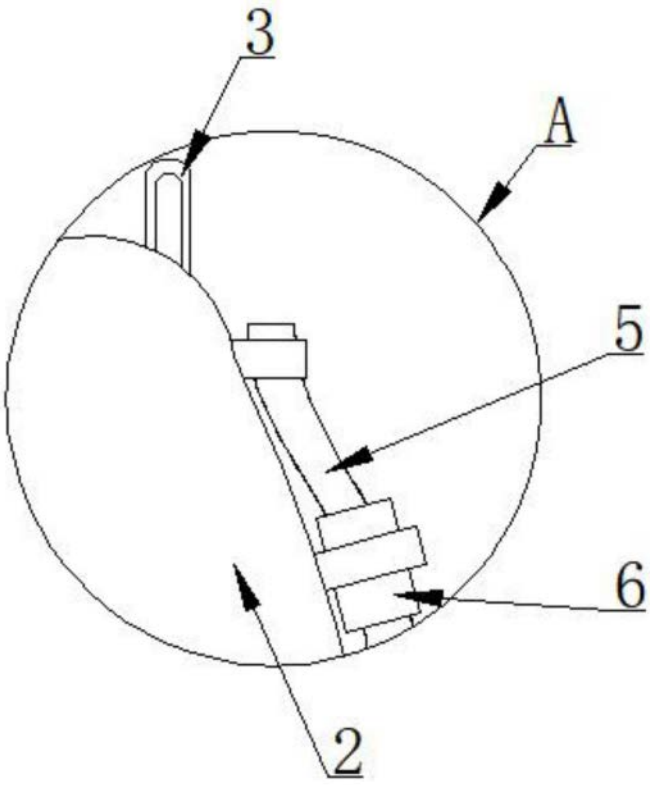

图5