(19)中华人民共和国国家知识产权局

(12)实用新型专利

(10)授权公告号 CN 202077868 U
(45)授权公告日 2011.12.21

(21)申请号 201120203260.0

(22)申请日 2011.05.27

(73)专利权人 陆利勇
地址 311400 浙江省富阳市花坞路19幢102信箱

(72)发明人 陆利勇

(51)Int.Cl.
A47B 67/00(2006.01)

权利要求书 1 页 说明书 1 页 附图 1 页

(54)实用新型名称

一种四层式物品收纳柜

(57)摘要

本实用新型属居室用具制作技术领域，涉及一种四层式物品收纳柜。它由木板制作而成，包括柜体、抽屉，柜体为上下面均呈长方形、正面开口且内侧设有三块等分布局托板的方形体柜式结构，抽屉为上面开口、正面中上部居中位置设有弧形片拉手的方形斗式结构，四只抽屉通过柜体内侧所设的槽条上下设置柜体正面及内侧位置。本实用新型具有如下优点：实用、美观。

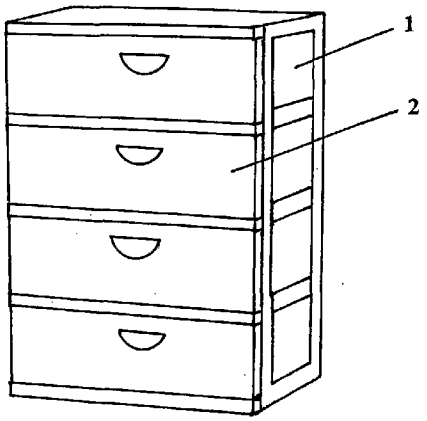

CN 202077868 U

1. 一种四层式物品收纳柜，其特征在于：它由木板制作而成，包括柜体、抽屉，柜体为上下面均呈长方形、正面开口且内侧设有三块等分布局托板的方形体柜式结构，抽屉为上面开口、正面中上部居中位置设有弧形片拉手的方形斗式结构，四只抽屉通过柜体内侧所设的槽条上下设置柜体正面及内侧位置。

一种四层式物品收纳柜

技术领域：

[0001] 本实用新型属居室用具制作技术领域，涉及一种四层式物品收纳柜。

背景技术：

[0002] 众所周知，在家庭居室都会有大量零散物品，若不统一收纳放置，房间显得乱散，有时想寻找一件物品，会到处乱翻。如拥有一只美观大方的收纳柜，问题即可解决。现有收纳用具虽然较多，但未必实用、美观。

发明内容：

[0003] 本实用新型的目的是想提供一种四层式物品收纳柜。

[0004] 本实用新型所采用的技术方案：

[0005] 一种四层式物品收纳柜，它由木板制作而成，包括柜体、抽屉，柜体为上下面均呈长方形、正面开口且内侧设有三块等分布局托板的方形体柜式结构，抽屉为上面开口、正面中上部居中位置设有弧形片拉手的方形斗式结构，四只抽屉通过柜体内侧所设的槽条上下设置柜体正面及内侧位置。

[0006] 本实用新型具有如下优点：实用、美观。

附图说明：

[0007] 图 1 为四层式物品收纳柜结构示意图，其标记说明：柜体 1，抽屉 2。

具体实施方式：

[0008] 下面结合附图对本实用新型作进一步说明：

[0009] 一种四层式物品收纳柜，它由木板制作而成，包括柜体 1、抽屉 2，柜体 1 为上下面均呈长方形、正面开口且内侧设有三块等分布局托板的方形体柜式结构，抽屉 2 为上面开口、正面中上部居中位置设有弧形片拉手的方形斗式结构，四只抽屉 2 通过柜体 1 内侧所设的槽条上下设置柜体 1 正面及内侧位置。

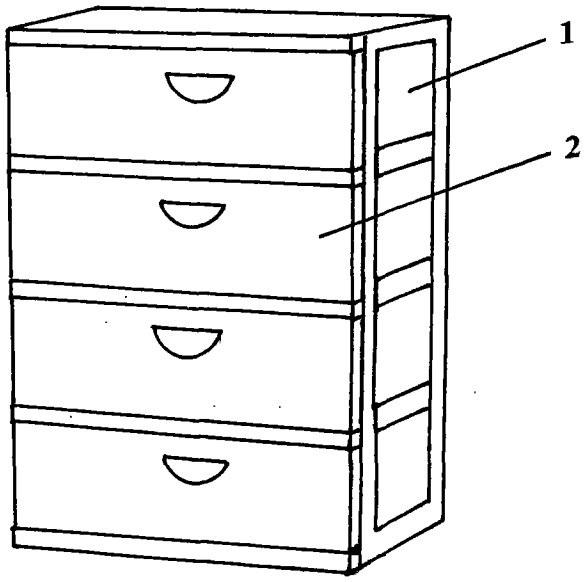

图 1