(19)国家知识产权局

(12)实用新型专利

(10)授权公告号 CN 221040394 U
(45)授权公告日 2024.05.28

(21)申请号 202322734924.1

(22)申请日 2023.10.11

(73)专利权人 成都大学
地址 610106 四川省成都市外东十陵镇

(72)发明人 敖漂 高丽楠 毛凯丽 张慧
高玲 雷苏杨

(74)专利代理机构 成都正德明志知识产权代理有限公司 51360
专利代理师 鲍利蕊

(51)Int.Cl.
G09F 9/30(2006.01)
F16M 11/04(2006.01)

权利要求书1页 说明书3页 附图3页

(54)实用新型名称

一种用于会展旅游的多功能展示平台

(57)摘要

本实用新型公开了一种用于会展旅游的多功能展示平台,涉及会展平台技术领域,包括柔性屏,柔性屏的顶端和底端均设置有曲臂结构,曲臂结构与柔性屏连接,曲臂结构包括若干依次连接的曲臂单元,两个相邻的曲臂单元之间设置有驱动曲臂单元在水平面上转动的驱动组件,曲臂结构的侧面与柔性屏连接;曲臂结构的另一侧设置有支架。本实用新型通过将柔性屏与曲臂结构连接,通过驱动组件控制曲臂单元的转动角度,从而实现柔性屏不同形态的转换,能够适应不同大小的参展面积,并且柔性屏和曲臂结构连接的方式能够方便将曲面屏拆除和安装,柔性屏能够弯曲折叠,更容易通过展会的搬运通道,同时,柔性屏和曲臂结构以及支架能够单独搬运,方便运输。

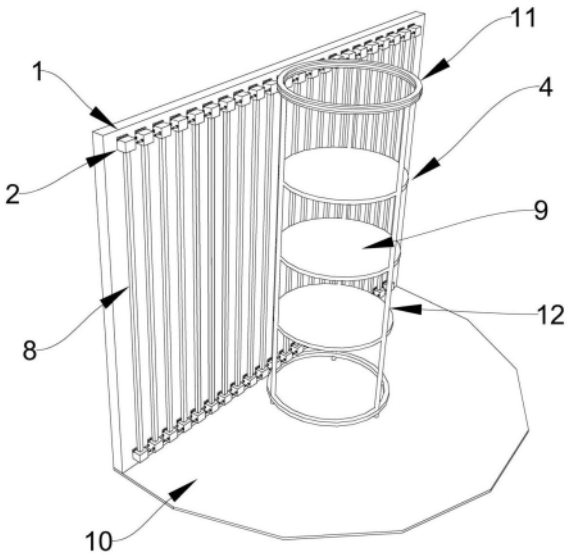

CN 221040394 U

1.一种用于会展旅游的多功能展示平台,其特征在于,包括柔性屏(1),所述柔性屏(1)的顶端和底端均设置有曲臂结构(2),所述曲臂结构(2)与柔性屏(1)连接,所述曲臂结构(2)包括若干依次连接的曲臂单元(3),两个相邻的所述曲臂单元(3)之间设置有驱动曲臂单元(3)在水平面上转动的驱动组件,所述曲臂结构(2)的侧面与柔性屏(1)连接;所述曲臂结构(2)的另一侧设置有支架(4)。

2.根据权利要求1所述的用于会展旅游的多功能展示平台,其特征在于,所述驱动组件包括两个水平布置的电动伸缩杆(5),所述电动伸缩杆(5)分别与相邻两个曲臂单元(3)铰接,所述曲臂单元(3)的侧面与柔性屏(1)的背面固定连接。

3.根据权利要求2所述的用于会展旅游的多功能展示平台,其特征在于,所述曲臂单元(3)的顶端设置有卡槽(6),所述柔性屏(1)的背面设置有与卡槽(6)配合连接的卡块(7)。

4.根据权利要求3所述的用于会展旅游的多功能展示平台,其特征在于,所述卡槽(6)为通槽,且所述卡块(7)与卡槽(6)滑动配合。

5.根据权利要求1所述的用于会展旅游的多功能展示平台,其特征在于,所述柔性屏(1)两端的曲臂结构(2)通过联动组件连接,所述联动组件包括若干联动杆(8),所述若干联动杆(8)与若干曲臂单元(3)一一对应,所述联动杆(8)垂直设置,且联动杆(8)的两端分别与两端曲臂结构(2)的曲臂单元(3)连接。

6.根据权利要求1所述的用于会展旅游的多功能展示平台,其特征在于,所述支架(4)为圆柱形框架,所述支架(4)上设置有用于放置实物模型的隔板(9),且所述隔板(9)的底面设置有LED灯。

7.根据权利要求1所述的用于会展旅游的多功能展示平台,其特征在于,所述支架(4)的底端设置有防护板(10),所述防护板(10)与柔性屏(1)底端的曲臂结构(2)滑动配合,且柔性屏(1)底端与防护板(10)之间留有间隙。

一种用于会展旅游的多功能展示平台

技术领域

[0001] 本实用新型涉及会展平台技术领域,具体涉及一种用于会展旅游的多功能展示平台。

背景技术

[0002] 会展旅游是借助举办国际会议、研讨会、论坛等会务活动以及各种展览会而开展的旅游形式,目前,国际会议旅游具有组团规模大、客人档次和消费额高、停留时间长、涉及相关服务行业多、成本低、利润丰等特点。

[0003] 而现有技术中,在展览会上,会展旅游的展示方式仍采用传统的展示方式,如树立式展示架(易拉宝)、电子屏幕等。虽然易拉宝占地小,方便携带以及带入展览会,但是,易拉宝展示的内容无法改变,当会展旅游内容发生改变后,就需要重新制作易拉宝,并且展示内容不够生动;展览会上来往游客众多,容易误触易拉宝导致其位置偏移或发生倾倒,不利于向游客展示。而电子屏幕虽然能够根据展览内容及时进行改变,但是很多旅游社在布置会场时,为了做到“沉浸感”不得不将电子屏幕做得较大,导致搬运不便,不利于安装与拆除。并且容易受到场地的限制,需要和展会沟通取得较为开阔的展览场地,而往往这样的场地费用成本高,且有一定的门槛限制。

实用新型内容

[0004] 针对现有技术的上述不足,本实用新型提供了一种方便搬运、安装和拆卸的用于会展旅游的多功能展示平台。

[0005] 为达到上述实用新型目的,本实用新型所采用的技术方案为:

[0006] 提供一种用于会展旅游的多功能展示平台,其包括柔性屏,柔性屏的顶端和底端均设置有曲臂结构,曲臂结构与柔性屏连接,曲臂结构包括若干依次连接的曲臂单元,两个相邻的曲臂单元之间设置有驱动曲臂单元在水平面上转动的驱动组件,曲臂结构的侧面与柔性屏连接;曲臂结构的另一侧设置有支架。

[0007] 进一步的,驱动组件包括两个水平布置的电动伸缩杆,电动伸缩杆分别与相邻两个曲臂单元铰接,曲臂单元的侧面与柔性屏的背面固定连接。

[0008] 进一步的,曲臂单元的顶端设置有卡槽,柔性屏的背面设置有与卡槽配合连接的卡块。

[0009] 进一步的,卡槽为通槽,且卡块与卡槽滑动配合。

[0010] 进一步的,柔性屏两端的曲臂结构通过联动组件连接,联动组件包括若干联动杆,若干联动杆与若干曲臂单元一一对应,联动杆垂直设置,且联动杆的两端分别与两端曲臂结构的曲臂单元连接。

[0011] 进一步的,支架为圆柱形框架,支架上设置有用于放置实物模型的隔板,且隔板的底面设置有LED灯。

[0012] 进一步的,支架的底端设置有防护板,防护板与柔性屏底端的曲臂结构滑动配合,

且柔性屏底端与防护板之间留有间隙。

[0013] 本实用新型的有益效果为:

[0014] 本实用新型通过将柔性屏与曲臂结构连接,通过驱动组件控制曲臂单元的转动角度,从而实现柔性屏不同形态的转换,能够适应不同大小的参展面积,并且柔性屏和曲臂结构连接的方式能够方便将曲面屏拆除和安装,柔性屏能够弯曲折叠,更容易通过展会的搬运通道,同时,柔性屏和曲臂结构以及支架能够单独搬运,方便运输。

附图说明

[0015] 图1为本实用新型的立体结构示意图;

[0016] 图2为曲臂单元与柔性屏的装配示意图;

[0017] 图3为柔性屏呈内弧形的立体结构示意图;

[0018] 图4为柔性屏呈外弧形的立体结构示意图;

[0019] 图5为柔性屏呈环形的立体结构示意图;

[0020] 其中,1、柔性屏;2、曲臂结构;3、曲臂单元;4、支架;5、电动伸缩杆;6、卡槽;7、卡块;8、联动杆;9、隔板;10、防护板;11、圆环;12、支杆。

具体实施方式

[0021] 下面对本实用新型的具体实施方式进行描述,以便于本技术领域的技术人员理解本实用新型,但应该清楚,本实用新型不限于具体实施方式的范围,对本技术领域的普通技术人员来讲,只要各种变化在所附的权利要求限定和确定的本实用新型的精神和范围内,这些变化是显而易见的,一切利用本实用新型构思的实用新型创造均在保护之列。

[0022] 如图1-2所示,一种用于会展旅游的多功能展示平台,包括柔性屏1,柔性屏1的顶端和底端均设置有曲臂结构2,曲臂结构2与柔性屏1连接,曲臂结构2包括若干依次连接的曲臂单元3,两个相邻的曲臂单元3之间设置有驱动曲臂单元3在水平面上转动的驱动组件,曲臂结构2的侧面与柔性屏1连接;曲臂结构2的另一侧设置有支架4。具体实施时,柔性屏1采用公开号CN104505003A公开的柔性屏1。

[0023] 驱动组件包括两个水平布置的电动伸缩杆5,电动伸缩杆5分别与相邻两个曲臂单元3铰接,曲臂单元3的侧面与柔性屏1的背面固定连接。

[0024] 曲臂单元3的顶端设置有卡槽6,柔性屏1的背面设置有与卡槽6配合连接的卡块7。

[0025] 卡槽6为通槽,且卡块7与卡槽6滑动配合。柔性屏1在内弧形、直屏、外弧形和环形进行变换时,曲臂单元3与柔性屏1会发生相对移动,卡块7和卡槽6的设置使得柔性屏1能够完成相对移动,且不会使柔性屏1脱离曲臂结构2,同时,柔性屏1不会因为曲臂单元3的运动发生损坏。

[0026] 柔性屏1两端的曲臂结构2通过联动组件连接,联动组件包括若干联动杆8,若干联动杆8与若干曲臂单元3一一对应,联动杆8垂直设置,且联动杆8的两端分别与两端曲臂结构2的曲臂单元3连接。

[0027] 支架4为圆柱形框架,支架4上设置有用于放置实物模型的隔板9,且隔板9的底面设置有LED灯。具体实施时,支架4包括顶部和底部两个圆环11,两个圆环11通过支杆12连接,且支杆12位于圆环11内部,曲臂结构2位于两个圆环11之间。

[0028] 支架4的底端设置有防护板10,防护板10与柔性屏1底端的曲臂结构2滑动配合,且柔性屏1底端与防护板10之间留有间隙。

[0029] 本实用新型的工作原理及使用流程:

[0030] 将支架4、曲臂结构2和柔性屏1分开运输至参展处,将支架4立好后,将曲臂结构2通过螺栓连接至支架4上,将柔性屏1展开后通过卡块7卡接在卡槽6内,完成安装。当参展场地足够时,电动伸缩杆5通过伸长相同长度,使得曲臂结构2成为一条直线,使柔性屏1构成直屏,如图1所示;此时,有着最大的展示面积,方便向游客展示准备的参展内容;在与游客互动时,通过控制远离柔性屏1的电动伸缩杆5比靠近柔性屏1的电动伸缩杆5的伸长量更多从而使得柔性屏1形成内弧形,如图3所示;此时,站在屏幕前观看展示内容能够使游客拥有沉浸感,体验感更好。具体实施时,在顶端支架4设置鼓风机和加湿器,与展示内容配合,使游客感受湿润的风,拥有4D体验。

[0031] 当参展场地不足时,通过控制靠近柔性屏1的电动伸缩杆5比远离柔性屏1的电动伸缩杆5的伸长量更多从而使得柔性屏1形成外弧形,减少屏幕横向长度,如图4所示;当参展场地不足以使屏幕展开时,通过控制电动伸缩杆5的伸缩,使柔性屏1形成环状,如图5所示;此时,本实用新型靠近展会过道,本实用新型四周留有给游客观看的空间,游客可环绕观看,根据参展内容,柔性屏1可不必完全成环状,而是柔性屏1两端留有间隙;在支架4上摆设上实物模型,游客通过间隙观看放置在隔板9上的实物模型,增加具有空间感的展示内容,吸引游客,减少参展占地少的负面影响。

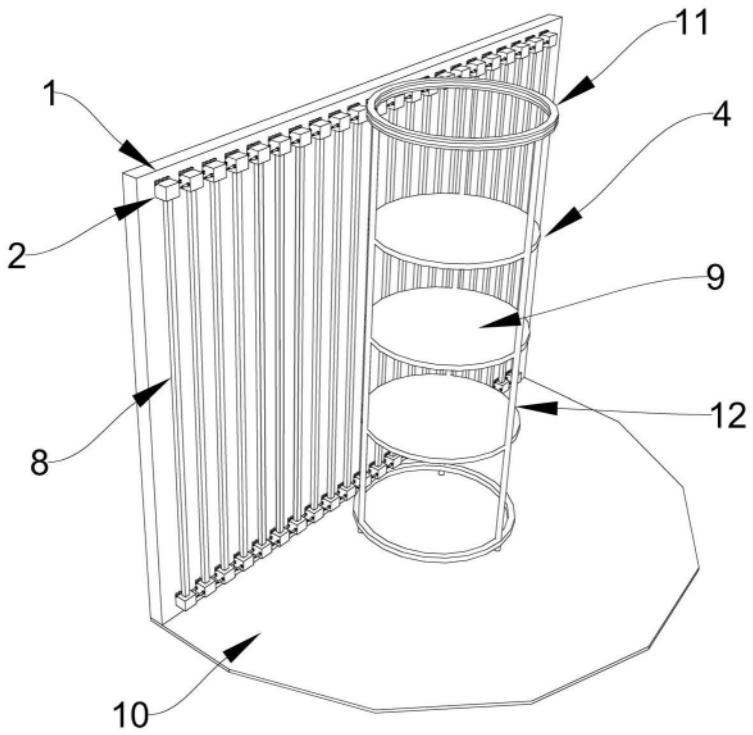

图1

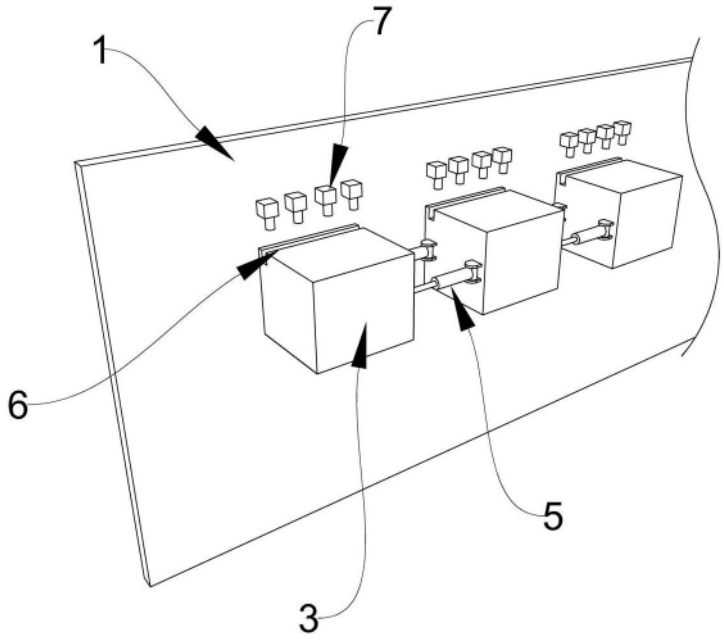

图2

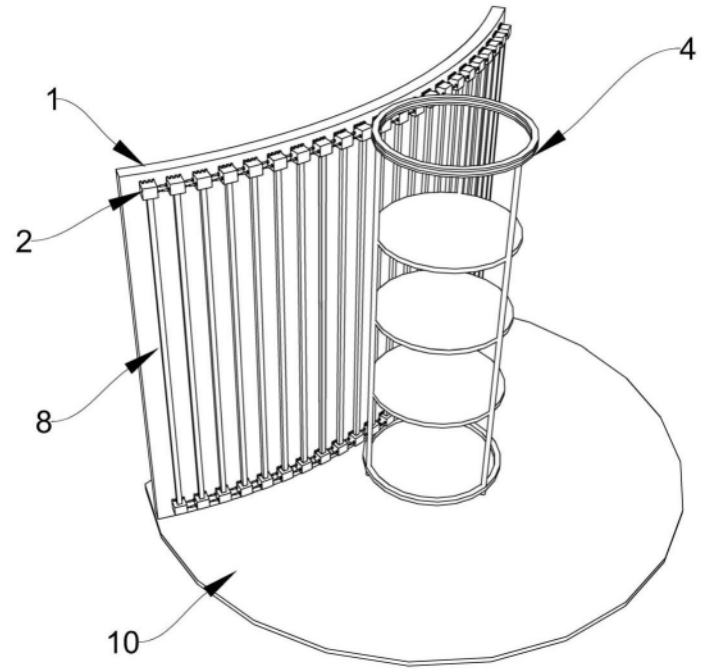

图3

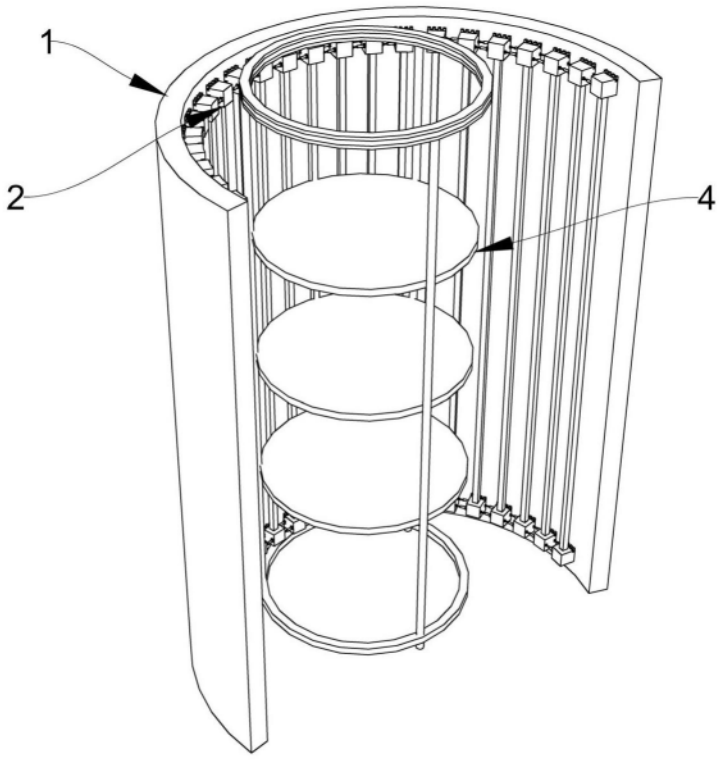

图4

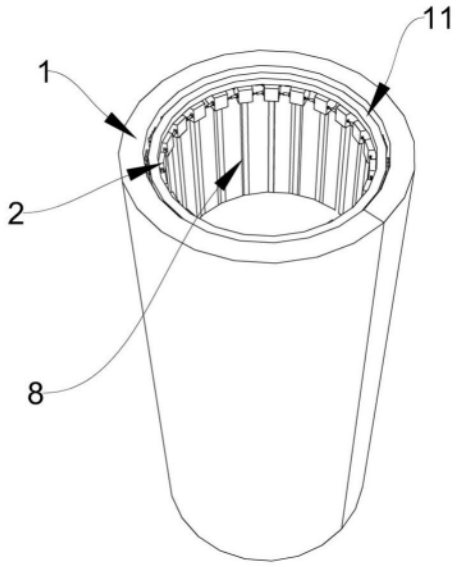

图5