(19)中华人民共和国国家知识产权局

(12)实用新型专利

(10)授权公告号 CN 204335853 U
(45)授权公告日 2015.05.20

(21)申请号 201420799330.7

(22)申请日 2014.12.15

(73)专利权人 王文杰
地址 450100 河南省郑州市荥阳市荥阳道北河王村

(72)发明人 王文杰

(74)专利代理机构 郑州睿信知识产权代理有限公司 41119
代理人 胡伟华

(51)Int.Cl.
A41D 1/00(2006.01)
A41D 27/00(2006.01)

权利要求书1页 说明书3页 附图4页

(54)实用新型名称

一种自带坐垫的上衣

(57)摘要

本实用新型公开了一种自带坐垫的上衣，包括上衣本体，所述上衣本体包括缝合在一起的前片和后片，所述后片的下摆处内侧或外侧设有坐垫，所述坐垫的一侧与后片的下沿连接，所述坐垫的左右两侧分别设有一端与坐垫连接的条带，所述条带的另一端沿上衣本体内侧或外侧左右延伸至前片并彼此可拆卸连接或分别与前片可拆卸连接，使坐垫贴置于后片下摆处的内侧或外侧。本实用新型的自带坐垫的上衣，穿衣者只需将条带末端拆下或解开，坐垫自然垂落至穿衣者的臀部后方，穿衣者可直接坐下休息，不需将手伸至背后，使用方便；收起时，只需手持左右条带，将条带末端与上衣本体或彼此连接，即可使坐垫收起贴置于后片下摆处的外侧，不妨碍穿衣者的自由活动。

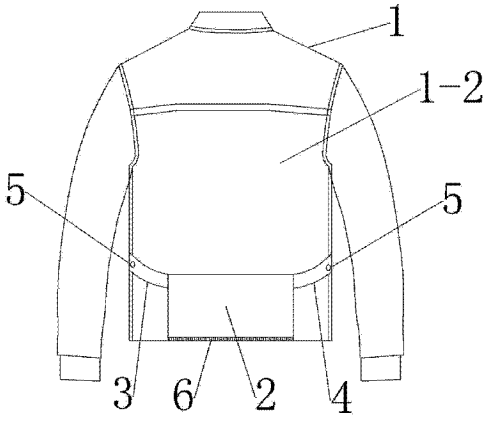

CN 204335853 U

1. 一种自带坐垫的上衣，包括上衣本体，所述上衣本体包括缝合在一起的前片和后片，所述后片的下摆处内侧或外侧设有坐垫，所述坐垫的一侧与后片的下沿连接，其特征在于：所述坐垫的左右两侧分别设有一端与坐垫连接的条带，所述条带的另一端沿上衣本体内侧或外侧左右延伸至前片并彼此可拆卸连接或分别与前片可拆卸连接，使坐垫贴置于后片下摆处的内侧或外侧。

2. 根据权利要求 1 所述的自带坐垫的上衣，其特征在于：所述坐垫的一侧与后片的下沿固定连接。

3. 根据权利要求 1 所述的自带坐垫的上衣，其特征在于：所述坐垫的一侧通过子母扣或魔术贴与后片的下沿可拆卸连接。

4. 根据权利要求 1、2 或 3 所述的自带坐垫的上衣，其特征在于：所述条带包括左条带和右条带，所述左条带的另一端与右条带的另一端分别沿上衣本体内侧或外侧左右延伸至前片的门襟处，两者的末端通过纽扣、子母扣或魔术贴可拆卸连接。

5. 根据权利要求 1、2 或 3 所述的自带坐垫的上衣，其特征在于：所述条带的另一端通过纽扣、子母扣或魔术贴与前片可拆卸连接。

6. 根据权利要求 5 所述的自带坐垫的上衣，其特征在于：所述纽扣、子母扣或魔术贴固定在前片的门襟处或前片与后片的缝合处。

一种自带坐垫的上衣

技术领域

[0001] 本实用新型属于服装技术领域，具体涉及一种自带坐垫的上衣。

背景技术

[0002] 随着生活水平的日益提高，人们对各种生活用品的需求也越来越多样化。以服装为例，除了防寒保暖，人们对服装的功能提出了越来越多的要求，以满足人们日常生活的需要。如上了年纪的老人，腿脚不便或容易疲累，出门时需要带坐垫以备休息时使用，但是用手拿或包拎的形式携带坐垫对于老人来说非常不便，且坐垫容易丢失。再如年幼的小孩儿，不会走路或不能长时间站立或走动时，出门常常需要大人带坐垫以备小孩儿坐下休息玩耍，但是对于带小孩儿出门的大人来说，专门带坐垫比较麻烦。

[0003] 现有技术中，专利 CN203058320U 公开了一种自带坐垫的外套，包括衣服本体，衣服本体由前片和后片缝制而成，所述后片的下摆处连接坐垫片，坐垫片的下边缘延伸至人体臀部的下方。该自带坐垫的外套虽然能满足户外运动爱好者随时随地在户外得到舒适休息的目的，但是衣服下摆太长，影响穿衣者自由活动，造成行动不便，尤其是对老人和小孩儿，妨碍其活动，且容易造成摔跤的危险。

[0004] 专利 CN201025855Y 公开了一种上衣，包括上衣本体，在上衣本体的背部设置有一块坐垫，坐垫的一侧固定在上衣本体背部的下沿，坐垫的另一侧通过纽扣、刺毛球、拉链等直接或折叠活动设置在上衣本体背部或背部的里面。该上衣虽然省去了带坐垫到处走带来的不便，也不会妨碍穿衣者的行动，但是该上衣在使用坐垫时，需要穿衣者将手伸至背后去够抓坐垫与上衣本体的连接件，将该连接件打开才能将坐垫放下，对于行动不便或容易疲累的老人，或年幼的小孩儿来说，自行完成这个动作非常困难，需要借助别人得帮助或将上衣脱下才能完成，使用非常不便。

发明内容

[0005] 本实用新型的目的是提供一种使用方便的带坐垫的上衣。

[0006] 为了实现以上目的，本实用新型所采用的技术方案是：

[0007] 一种自带坐垫的上衣，包括上衣本体，所述上衣本体包括缝合在一起的前片和后片，所述后片的下摆处内侧或外侧设有坐垫，所述坐垫的一侧与后片的下沿连接，所述坐垫的左右两侧分别设有一端与坐垫连接的条带，所述条带的另一端沿上衣本体内侧或外侧左右延伸至前片并彼此可拆卸连接或分别与前片可拆卸连接，使坐垫贴置于后片下摆处的内侧或外侧。

[0008] 所述坐垫的一侧与后片的下沿固定连接。

[0009] 所述坐垫的一侧通过子母扣或魔术贴与后片的下沿可拆卸连接。

[0010] 所述条带包括左条带和右条带，所述左条带的另一端与右条带的另一端分别沿上衣本体内侧或外侧左右延伸至前片的门襟处，两者的末端通过纽扣、子母扣或魔术贴可拆卸连接。

[0011] 所述条带的另一端通过纽扣、子母扣或魔术贴与前片可拆卸连接。

[0012] 所述纽扣、子母扣或魔术贴固定在前片的门襟处或前片与后片的缝合处。

[0013] 本实用新型的自带坐垫的上衣，通过与上衣本体或彼此可拆卸连接的左右条带将坐垫贴至在后片下摆处，穿衣者只需将条带末端拆下或解开，坐垫自然垂落至穿衣者的臀部后方，穿衣者可直接坐下休息，不需将手伸至背后，使用方便；收起时，只需手持左右条带，将条带末端与上衣本体或彼此可拆卸连接，即可使坐垫收起贴置于后片下摆处的外侧，不妨碍穿衣者的自由活动。

附图说明

[0014] 图 1 为实施例 1 的自带坐垫的上衣的结构示意图；

[0015] 图 2 为图 1 的侧视图；

[0016] 图 3 为实施例 2 的自带坐垫的上衣的结构示意图；

[0017] 图 4 为实施例 3 的自带坐垫的上衣的结构示意图。

具体实施方式

[0018] 下面结合具体实施方式对本实用新型作进一步的说明。

[0019] 实施例 1

[0020] 本实施例的自带坐垫的上衣，如图 1、2 所示，包括上衣本体 1，所述上衣本体 1 包括缝合在一起的前片 1-1 和后片 1-2，所述后片 1-2 的下摆处外侧设有坐垫 2，所述坐垫 2 的一侧与后片 1-2 的下沿缝合连接，缝合形成厚度薄于坐垫 2 的缝合部 6；所述坐垫 2 的左右两侧上方分别设有一端与坐垫 2 缝合连接的、用于固定坐垫 2 的条带，为左条带 3 和右条带 4；所述左条带 3 的另一端沿上衣本体外侧从左边延伸至前片 1-1 与后片 1-2 的缝合处，通过子母扣 5 与前片 1-1 可拆卸连接（前片 1-1 与后片 1-2 的缝合处外侧固定有母扣，条带末端的内侧固定有子扣），所述右条带 4 的另一端沿上衣本体外侧从右边延伸至前片 1-1 与后片 1-2 的缝合处（前片 1-1 与后片 1-2 的缝合处外侧固定有母扣，条带末端的内侧固定有子扣），通过子母扣 5 与前片 1-1 可拆卸连接，使坐垫 2 贴置于后片 1-2 下摆处的外侧。

[0021] 本实施例的自带坐垫的上衣，使用时，穿衣者只需将上衣本体前片与后片缝合处的子母扣解开，坐垫自然垂落至穿衣者的臀部后方，穿衣者可直接坐下休息，不需将手伸至背后，使用方便；收起时，只需手持左右条带，将缀在条带末端的子扣与前片、后片的缝合处外侧的母扣扣合，即可使坐垫收起贴置于后片下摆处的外侧，不妨碍穿衣者的自由活动。

[0022] 实施例 2

[0023] 本实施例的自带坐垫的上衣，如图 3 所示，与实施例 1 不同在于：所述后片 1-2 的下摆处内侧设有坐垫 2；左条带 3 的另一端沿上衣本体内侧从左边延伸至前片 1-1 与后片 1-2 的缝合处，通过子母扣 5 与前片 1-1 可拆卸连接（前片 1-1 与后片 1-2 的缝合处内侧固定有母扣，条带末端的外侧固定有子扣），所述右条带 4 的另一端沿上衣本体内侧从右边延伸至前片 1-1 与后片 1-2 的缝合处（前片 1-1 与后片 1-2 的缝合处内侧固定有母扣，条带末端的外侧固定有子扣），通过子母扣 5 与前片 1-1 可拆卸连接，使坐垫 2 贴置于后片 1-2 下摆处的内侧。

[0024] 本实施例的自带坐垫的上衣，将坐垫、条带和子母扣设置在上衣本体的内侧，即将

坐垫隐藏起来，在保证坐垫正常携带的前提下，不影响上衣本体的外观。

[0025] 实施例 3

[0026] 本实施例的自带坐垫的上衣，如图 4 所示，与实施例 1 不同在于：所述左条带 3 的另一端沿上衣本体外侧从左边延伸至前片 1-1 的门襟处，所述右条带 4 的另一端沿上衣本体外侧从右边延伸至前片 1-1 的门襟处，左条带 3 与右条带 4 的末端通过子母扣 5 可拆卸连接（左条带 3 末端的内侧设有子扣，右条带 4 末端的外侧设有母扣），使坐垫 2 贴置于后片 1-2 下摆处的外侧。

[0027] 本实施例的自带坐垫的上衣，将用于固定坐垫的左右条带末端延伸至前片的门襟处，通过字母扣可拆卸连接，使用时，穿衣者直接在前方将子母扣解开即可使坐垫垂落，方便手脚不便的老人和小孩儿使用。

[0028] 在本实用新型的其他实施例中，坐垫的一侧也可通过可拆卸的方式与后片下沿连接，如纽扣、子母扣或魔术贴，这样使坐垫整体可从上衣本体上拆下，使用更加方便。

[0029] 在本实用新型的其他实施例中，左右条带的末端也可通过魔术贴或其他可拆卸方式与上衣本体的前片连接；左右条带的末端也可通过魔术贴或其他可拆卸方式在上衣本体的前面彼此可拆卸连接，可拆卸连接形式简单，方便解开或拆下，省时省力。

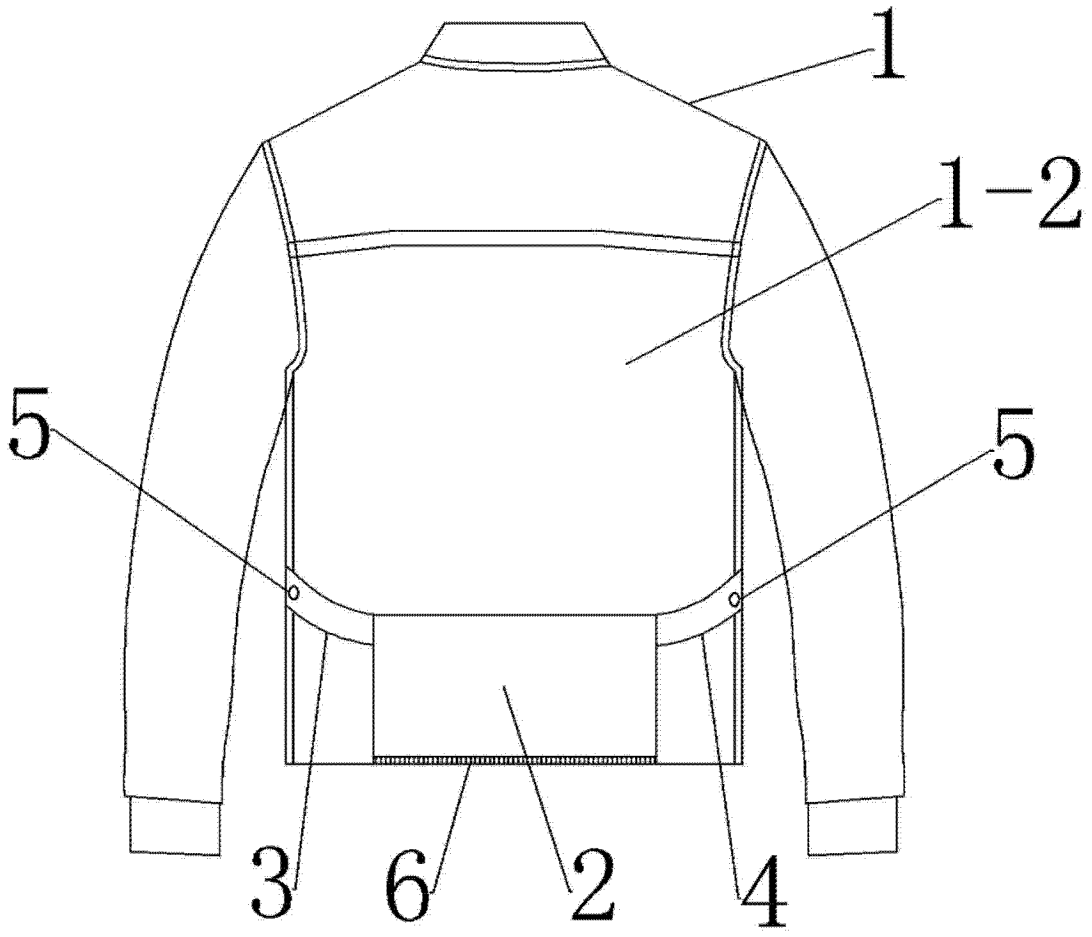

图 1

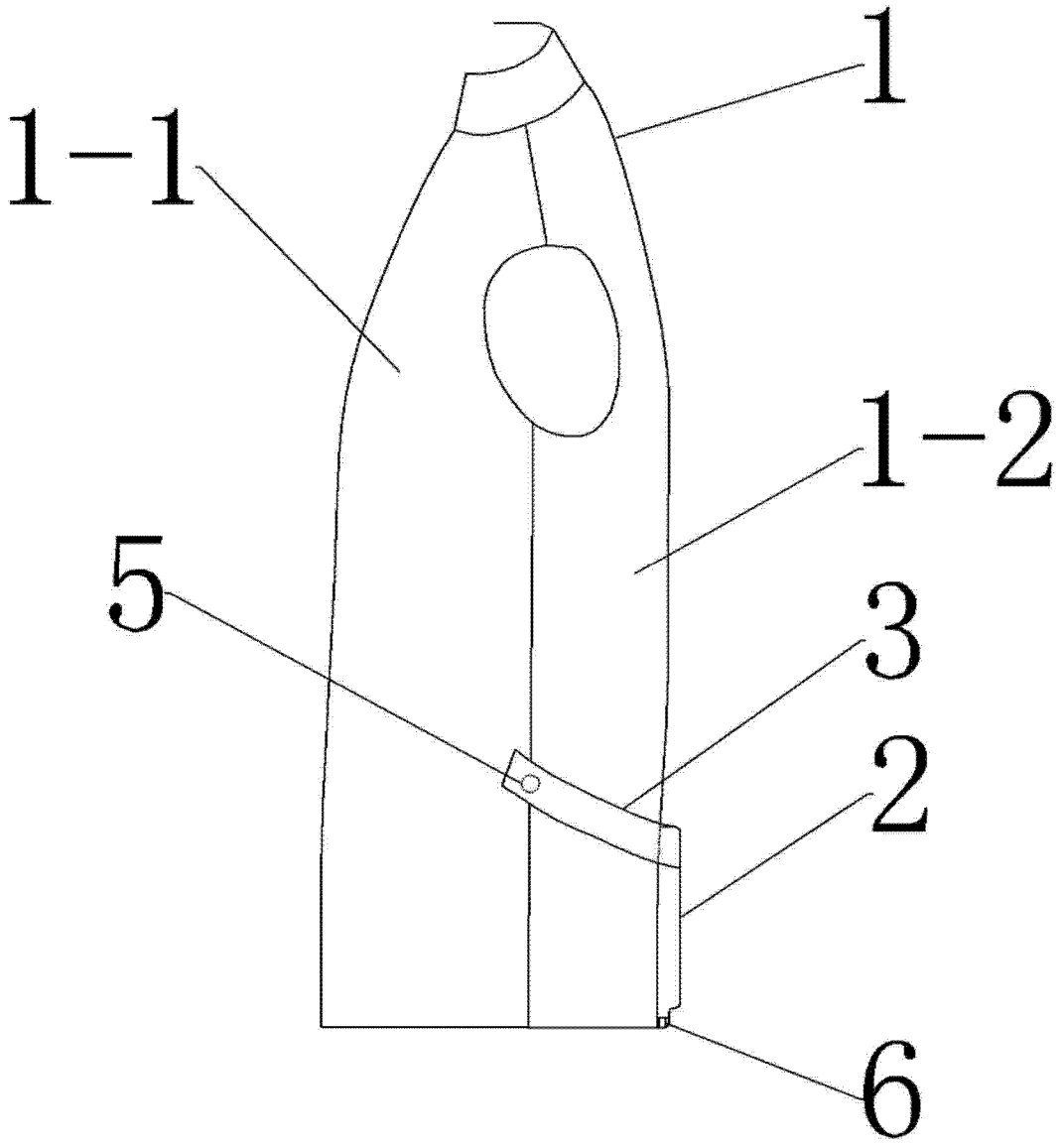

图 2

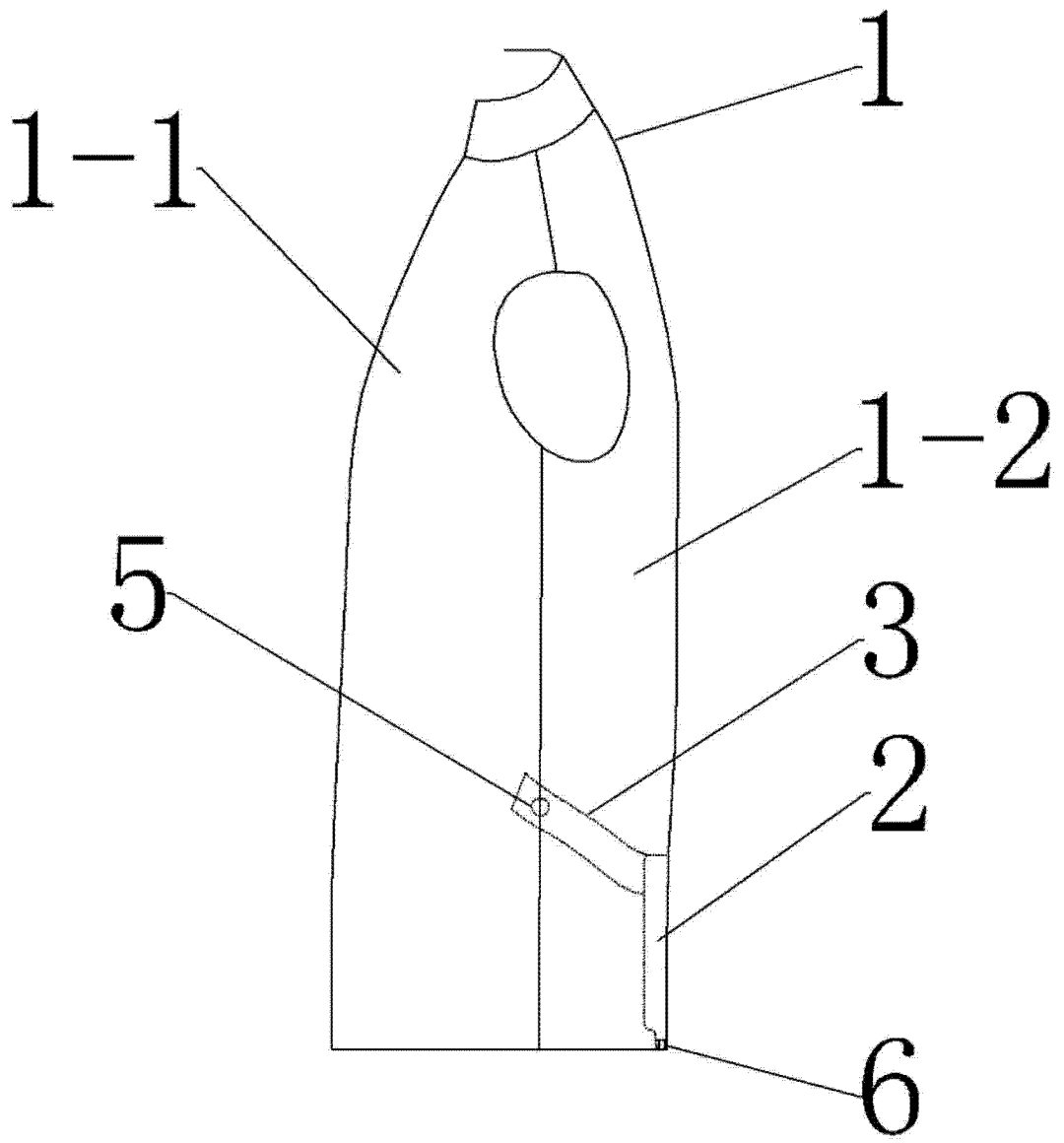

图 3

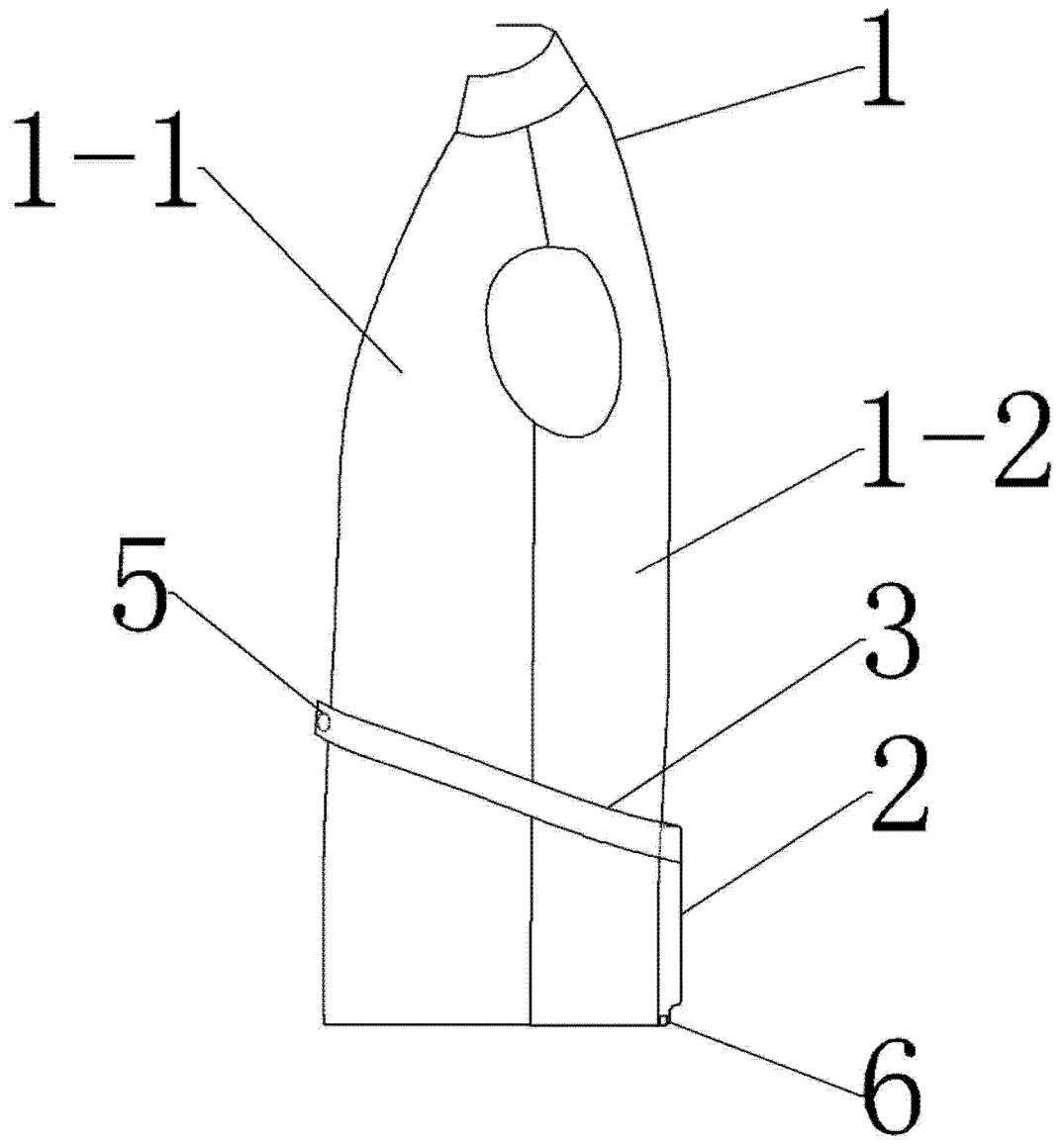

图 4