(19)中华人民共和国国家知识产权局

(12)实用新型专利

(10)授权公告号 CN 202879964 U
(45)授权公告日 2013.04.17

(21)申请号 201220382516.3

(22)申请日 2012.08.03

(73)专利权人 楼新多
地址 321300 浙江省金华市永康市古山镇楼店村民丰路 36 号

(72)发明人 楼新多

(74)专利代理机构 北京众合诚成知识产权代理有限公司 11246
代理人 龚燮英

(51)Int.Cl.
B65D 8/04(2006.01)
B65D 23/10(2006.01)
B65D 85/72(2006.01)

权利要求书 1 页 说明书 1 页 附图 1 页

(54)实用新型名称

饮料瓶

(57)摘要

本发明公开了一种饮料瓶，包括瓶身，瓶身上部设有瓶盖，所述瓶身的下部设有杯子。优化后，杯子通过螺接或卡接的方式连接于瓶身的下部。本发明所具有的优点是：饮用饮料时较为方便且较为卫生。

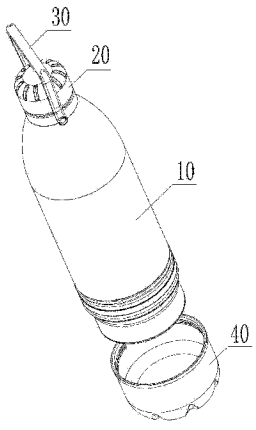

CN 202879964 U

1. 饮料瓶，包括瓶身 (10)，瓶身 (10) 上部设有瓶盖 (20)，其特征在于：所述瓶身 (10) 的下部设有杯子 (40)，所述杯子 (40) 通过螺接或卡接的方式连接于瓶身 (10) 的下部。

2. 根据权利要求 1 所述的饮料瓶，其特征在于：所述瓶身 (10) 的上部设有提手 (30)。

饮料瓶

技术领域

[0001] 本发明涉及容器技术领域，尤其是涉及一种饮料瓶。

背景技术

[0002] 人们外出旅游时，常携带可乐等饮料。一般的，所用的饮料瓶包括瓶身，瓶身上部螺接有瓶盖。需要时，仅需打开瓶盖即可饮用饮料。但是，人们只能通过口部直接对着饮料瓶的嘴部的方式进行饮用，较为不便且不够卫生。因此有必要予以改进。

发明内容

[0003] 针对上述现有技术存在的不足，本发明的目的是提供一种饮料瓶，它具有饮用饮料时方便、卫生的特点。

[0004] 为了实现上述目的，本发明所采用的技术方案是：饮料瓶，包括瓶身，瓶身上部设有瓶盖，所述瓶身的下部设有杯子。

[0005] 所述杯子通过螺接或卡接的方式连接于瓶身的下部。

[0006] 所述瓶身的上部设有提手。

[0007] 采用上述结构后，本发明和现有技术相比所具有的优点是：1、饮用饮料时较为方便且较为卫生。本发明的饮料瓶的底部设有杯子。这样，使用者可以将饮料倒在杯子内进行引用。即，该饮料瓶为使用者随时准备了杯子。显然，使用杯子饮用饮料时，不仅较为方便，且较为卫生。2、携带方便。饮料瓶上部设有提手，便于使用者挂置和抓持。

附图说明

[0008] 下面结合附图和实施例对本发明进一步说明：

[0009] 图 1 是本发明的实施例的立体分解结构示意图。

具体实施方式

[0010] 以下所述仅为本发明的较佳实施例，并不因此而限定本发明的保护范围。

[0011] 实施例，见图 1 所示：饮料瓶，包括瓶身 10，瓶身 10 上部螺接有瓶盖 20，瓶身 10 的下部设有杯子 40。这样，相当于使用者随时携带有杯子，从而便于饮用饮料和保持瓶身 10 的嘴部的卫生。

[0012] 优化的，杯子 40 通过螺接或卡接的方式连接于瓶身 10 的下部。这样，便于杯子 40 的装取。

[0013] 进一步，为了便于使用者携带，瓶身 10 的上部设有提手 30。

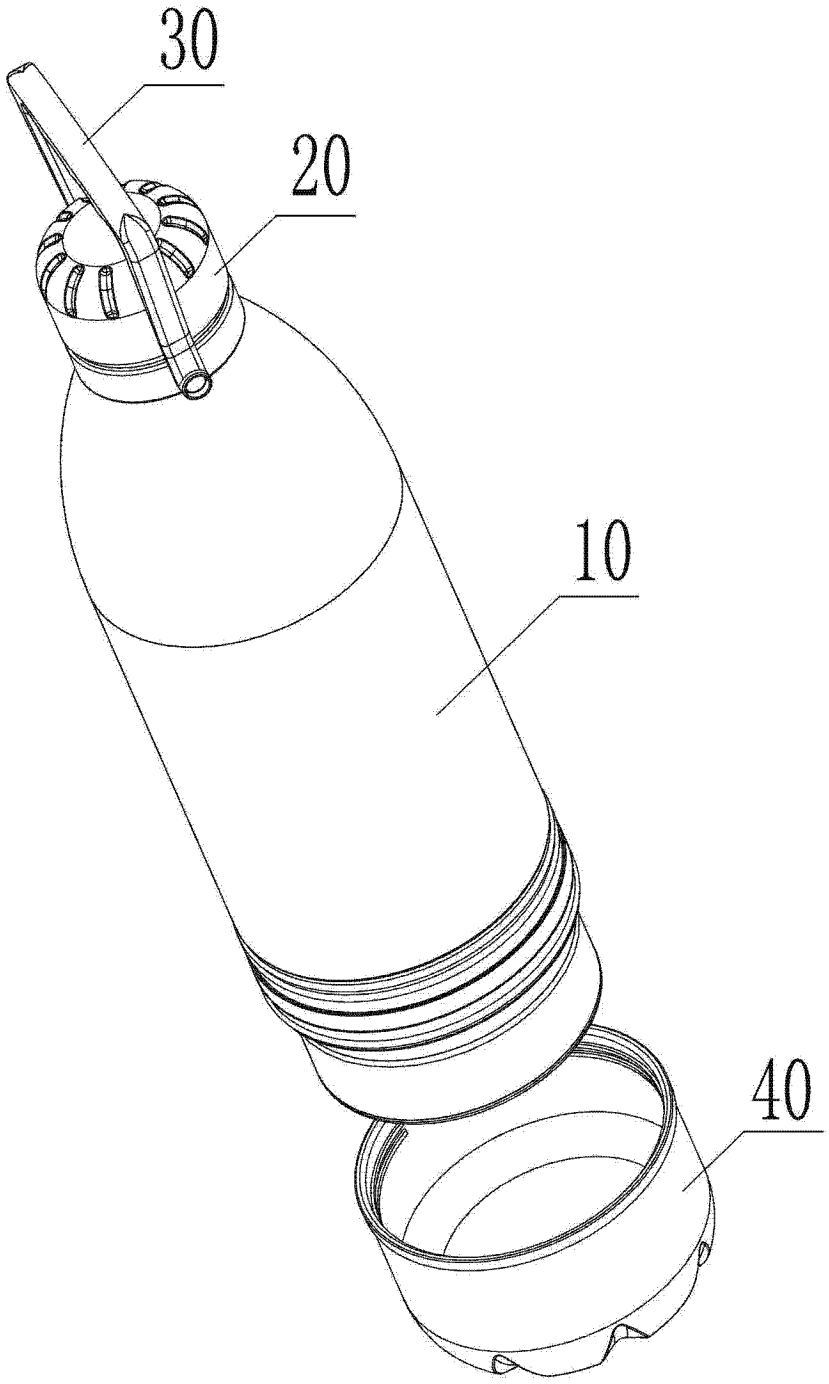

图 1