(19)中华人民共和国国家知识产权局

(12)实用新型专利

(10)授权公告号 CN 202552937 U
(45)授权公告日 2012.11.28

(21)申请号 201220234170.2

(22)申请日 2012.05.23

(73)专利权人 成都市豪雅家具有限公司
地址 610400 四川省成都市金堂县赵镇新生村三组

(72)发明人 罗兴富

(51)Int.Cl.
A47B 81/00(2006.01)
A47B 67/00(2006.01)

权利要求书 1 页 说明书 2 页 附图 1 页

(54)实用新型名称

一种具有抽屉的博物架

(57)摘要

一种具有抽屉的博物架，包括架体、工艺品放置区、古物放置区、抽屉，其特征在于：其博物架的右边设置有第一长侧板、左边设置有第二长侧板，博物架的下部设置有底板，博物架中自上而下依次设置有第一横隔板和第二横隔板、第一竖隔板和第二竖隔板、第三竖隔板和第三横隔板、第四竖隔板、第四横隔板和第五竖隔板、第五横隔板和第六横隔板、第七横隔板和第六竖隔板、第八横隔板和第七竖隔板、第九横隔板、第一支撑柱和第二支撑柱、第十横隔板、第十一横隔板、第十二横隔板、第一抽屉和第一拉手、第二抽屉和第二拉手、第三抽屉和第三拉手以及第八竖隔板、第四抽屉和第四拉手以及第五抽屉和第五拉手，博物架的底部设置有装饰条和脚条；它经济适用，能为家庭提供豪华美观的博物架产品。

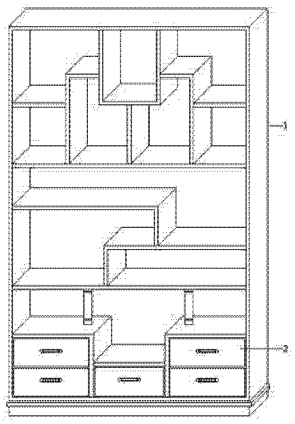

CN 202552937 U

1. 一种具有抽屉的博物架，包括架体、工艺品放置区、古物放置区、抽屉，其特征在于：其博物架的右边设置有第一长侧板（16）、左边设置有第二长侧板（17），博物架的下部设置有底板（18），博物架中自上而下依次设置有第一横隔板（19）和第二横隔板（20）、第一竖隔板（21）和第二竖隔板（22）、第三竖隔板（23）和第三横隔板（24）、第四竖隔板（25）、第四横隔板（26）和第五竖隔板（27）、第五横隔板（28）和第六横隔板（29）、第七横隔板（30）和第六竖隔板（31）、第八横隔板（32）和第七竖隔板（33）、第九横隔板（34）、第一支撑柱（35）和第二支撑柱（36）、第十横隔板（37）、第十一横隔板（38）、第十二横隔板（39）、第一抽屉（40）和第一拉手（41）、第二抽屉（42）和第二拉手（43）、第三抽屉（44）和第三拉手（45）以及第八竖隔板（46）、第四抽屉（47）和第四拉手（48）以及第五抽屉（49）和第五拉手（50），博物架的底部设置有装饰条（51）和脚条（52）。

2. 根据权利要求 1 所述的博物架，其特征在于，所述博物架的规格为：高度 1920mm× 宽度 1390mm× 厚度 270mm。

3. 根据权利要求 2 所述的博物架，其特征在于，所述博物架由顶板和架体套件螺钉连接而成。

一种具有抽屉的博物架

技术领域

[0001] 本实用新型涉及古物和工艺品放置设备，特别是供城乡家庭使用的博物架的制造领域。

背景技术

[0002] 近些年来，随着国家对经济适用房、以及进一步完善廉租房的政策，尤其是解决低保和优抚住房困难户以及边缘收入家庭的住房困难户，从而扭转了广大人民群众住房短缺与困难的被动局面，同时，室内的家具也发生了翻天覆地的变化，但与经济适用房和廉租房相匹配的多功能博物架却很罕见，随着城乡人民生活水平的提高和居住条件的不断改善，越来越多的城乡居民拥有了独立的客厅，家里也有了一些古物、工艺品，但苦于没有合适的博物架，这些物品无置于之地，便零乱置于，无章无序，既不卫生、也不美观，由此可见，开始对之进行整体规划、设计、集中、以及博物架便顺理成章地走进了人们的生活舞台。

[0003] 现市面上公知的博物架产品，设计构造较为简单，技术含量低下，存在一定的缺陷，尤其是博物架的造型上和节省占地面积上成了该类产品的一个技术瓶颈，其产品主要是基于对大面积套房而设计制造的，达到工艺品一般置于的目的而设计的，不能解决人们使用此类博物架成为廉租房和经济适用房家庭使用的目的。

实用新型内容

[0004] 本实用新型的目的是提供一种具有抽屉的博物架，以解决廉租房和经济适用房家庭在使用博物架的过程中达到既经济适用和方便置于而又节省占地面积的问题。本新型的目的由以下技术方案实现：一种具有抽屉的博物架，包括架体、工艺品放置区、古物放置区、抽屉，其特征在于：其博物架的右边设置有第一长侧板、左边设置有第二长侧板，博物架的下部设置有底板，博物架中自上而下依次设置有第一横隔板和第二横隔板、第一竖隔板和第二竖隔板、第三竖隔板和第三横隔板、第四竖隔板、第四横隔板和第五竖隔板、第五横隔板和第六横隔板、第七横隔板和第六竖隔板、第八横隔板和第七竖隔板、第九横隔板、第一支撑柱和第二支撑柱、第十横隔板、第十一横隔板、第十二横隔板、第一抽屉和第一拉手、第二抽屉和第二拉手、第三抽屉和第三拉手以及第八竖隔板、第四抽屉和第四拉手以及第五抽屉和第五拉手，博物架的底部设置有装饰条和脚条。

[0005] 上述设计中，本新型采用博物架装置，以针对城乡家庭使用的不同需要。如对家庭人员需要放置工艺品的来说，本新型对其启用工艺品放置区放置处理，如对家庭人员需要放置古物的而言，本新型对其启用古物放置区放置处理，如对家庭人员需要放置小件物品的来说，本新型对其启用抽屉放置处理。

[0006] 与现有技术（在现有博物架的基础上）相比，本新型针对现有博物架，增加了架体、工艺品放置区、古物放置区、抽屉等设置。本新型中，工艺品放置区能有效放置各种工艺品；古物放置区可有效放置各种古物；抽屉能有效放置各种手包、手机、钥匙、遥控板、手电筒、电工用具、开瓶器、以及其它小件物品；此技术经济实用，外形独特，豪华美观，新颖时尚，能

满足用户的需求。

[0007] 本新型具有如下特点：1、能有效放置各种工艺品。2、可有效放置各种古物。3、能有效放置各种手包、手机、钥匙、遥控板、手电筒、电工用具、开瓶器、以及其它小件物品。4、此技术经济实用，外形独特，豪华美观，新颖时尚，能满足用户的需求。

[0008] 本新型经济适用，豪华美观，新颖时尚，特别适合城乡家庭使用，可每户配置。

附图说明

[0009] 下面结合附图和具体实施方式对本实用新型作进一步详细的说明：

[0010] 图 1 是本新型一个实施例的装置连接示意图；

[0011] 图 2 是图 1 所示博物架装置的结构图。

具体实施方式

[0012] 图 1 示出本新型博物架装置的情况，如对于城乡家庭使用来说，首先将本新型装置 1 置于到合适位置，然后再将抽屉 2 装上即可正常使用。

[0013] 图 2 中，博物架装置是由顶板 a 和架体 b 组成，顶板 a 和架体 b 套件螺钉连接而成，该博物架的右边设置有第一长侧板 16、左边设置有第二长侧板 17，博物架的下部设置有底板 18，博物架中自上而下依次设置有第一横隔板 19 和第二横隔板 20、第一竖隔板 21 和第二竖隔板 22、第三竖隔板 23 和第三横隔板 24、第四竖隔板 25、第四横隔板 26 和第五竖隔板 27、第五横隔板 28 和第六横隔板 29、第七横隔板 30 和第六竖隔板 31、第八横隔板 32 和第七竖隔板 33、第九横隔板 34、第一支撑柱 35 和第二支撑柱 36、第十横隔板 37、第十一横隔板 38、第十二横隔板 39、第一抽屉 40 和第一拉手 41、第二抽屉 42 和第二拉手 43、第三抽屉 44 和第三拉手 45 以及第八竖隔板 46、第四抽屉 47 和第四拉手 48 以及第五抽屉 49 和第五拉手 50，博物架的底部设置有装饰条 51 和脚条 52；上述博物架装置的规格为：高度 1920mm× 宽度 1390mm× 厚度 270mm。

[0014] 参见图 1，从博物架装置的使用过程来看，使用时，首先将本新型装置 1 置于到合适位置，然后再将抽屉 2 装上即可正常使用。

[0015] 此外，本新型可采用实木材质或高密度纤维板材质，以满足质量及卫生要求。

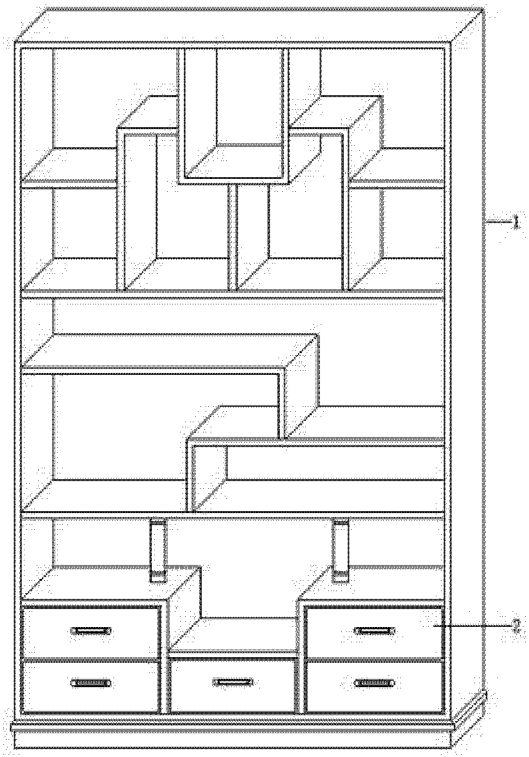
1
2

图 1

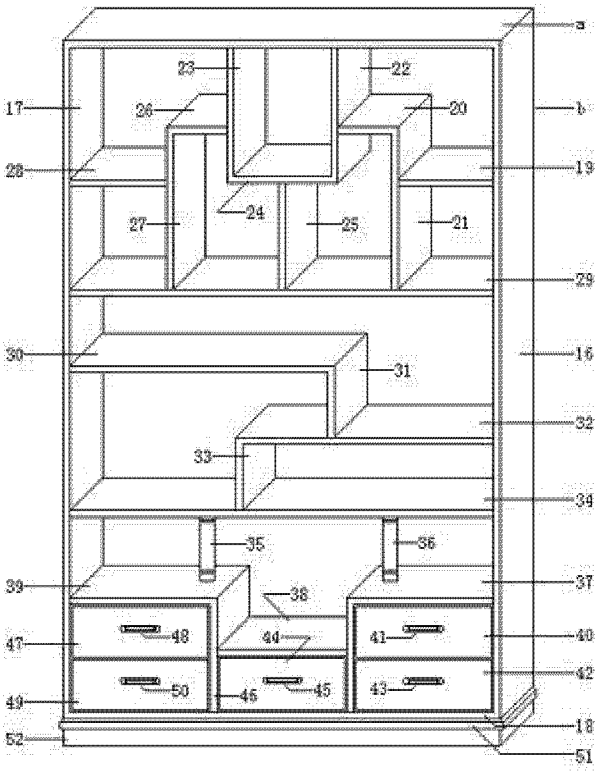
a
23
22
17
26
20
b
28
19
27
24
25
21
29
30
31
16
32
33
34
35
36
39
38
37
47
48
44
41
40
49
50
46
45
43
42
52
18
51

图 2