(19)中华人民共和国国家知识产权局

(12)实用新型专利

(10)授权公告号 CN 203149866 U
(45)授权公告日 2013.08.21

(21)申请号 201320076506.1

(22)申请日 2013.01.26

(73)专利权人 德州学院
地址 253000 山东省德州市德城区大学西路 566 号

(72)发明人 王珏鹏

(51)Int.Cl.
*G09B 1/36*(2006.01)

权利要求书1页 说明书1页 附图2页

(54)实用新型名称

英语单词练习卡片

(57)摘要

本实用新型涉及教学用具技术领域，具体是指一种英语单词练习卡片，包括塑料材质的卡片，其特征在于：卡片相邻的两个边上设有凸起，卡片另外的两个边上设有与凸起适配的接口，卡片中间设有字母形状的槽体，卡片的其中一个角上设有孔。本实用新型的有益效果：该卡片可以横向或竖向的将带有不同字母槽体的卡片连接在一起，组成单词，增加了学生与教师的互动性和学习兴趣，而且卡片还可以通过一侧的孔固定在同一个轴上，可以旋转演示单词的字母组成，加强学生对英语的学习和记忆。

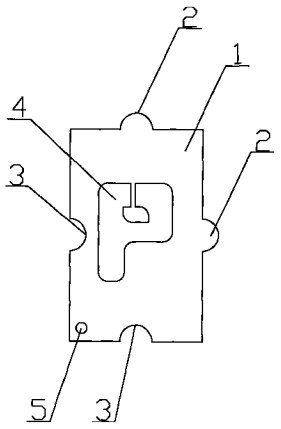


CN 203149866 U

1. 一种英语单词练习卡片，包括塑料材质的卡片，其特征在于：卡片相邻的两个边上设有凸起，卡片另外的两个边上设有与凸起适配的接口，卡片中间设有字母形状的槽体，卡片的其中一个角上设有孔。

# 英语单词练习卡片

## 技术领域

[0001] 本实用新型涉及教学用具技术领域，具体是指一种英语单词练习卡片。

## 背景技术

[0002] 在小学及幼儿英语课程的学习过程中，教师往往需要花许多时间去帮助学生学习和记忆单词，为了实现对单词的学习，很多教师都会将需要背诵的单词、术语或短语抄写在自制的卡片上，课堂上帮助学生学习。但现有的英语学习工具中，以更换纸张的形式居多。这样不仅操作复杂、浪费纸张、不利于环保，并且不能满足学生的需求。

## 发明内容

[0003] 本实用新型的目的是克服现有技术的不足，提供一种英语单词练习卡片，使用过程灵活、方便，提高了学生的学习兴趣和课堂上的互动性，加强学生对英语的学习。

[0004] 本实用新型解决其技术问题所采用的技术方案是：

[0005] 一种英语单词练习卡片，包括塑料材质的卡片，其特征在于：卡片相邻的两个边上设有凸起，卡片另外的两个边上设有与凸起适配的接口，卡片中间设有字母形状的槽体，卡片的其中一个角上设有孔。

[0006] 本实用新型的有益效果是：该卡片可以横向或竖向的将带有不同字母槽体的卡片连接在一起，组成单词，增加了学生与教师的互动性和学习兴趣，而且卡片还可以通过一侧的孔固定在同一个轴上，可以旋转演示单词的字母组成，加强学生对英语的学习和记忆。

## 附图说明

[0007] 下面结合附图和实施例对本实用新型进一步说明。

[0008] 图 1 是本实用新型的结构示意图；

[0009] 图 2 是卡片横向连接的结构示意图；

[0010] 图 3 是卡片竖向连接的结构示意图；

[0011] 图 4 是卡片轴连接的结构示意图；

[0012] 图中：1 卡片、2 凸起、3 接口、4 槽体、5 孔、6 轴。

## 具体实施方式

[0013] 如图 1 所示一种英语单词练习卡片，包括塑料材质的卡片 1，卡片 1 相邻的两个边上设有凸起 2，卡片 1 另外的两个边上设有与凸起 2 适配的接口 3，卡片 1 中间设有字母形状的槽体 4，卡片 1 的其中一个角上设有孔 5。

[0014] 如图 2、3、4 所示，卡片 1 可以通过横向或竖向的凸起 2 和接口 3 连接为一体，组成英语单词，还可以通过轴 6 将多个卡片 1 的孔 5 固定在一起，可以实现卡片 1 的旋转，方便了配合教师不同的教学方式，学生还可以通过字母形状的槽体 4 对字母或单词进行涂写，增强了英语单词的记忆力。

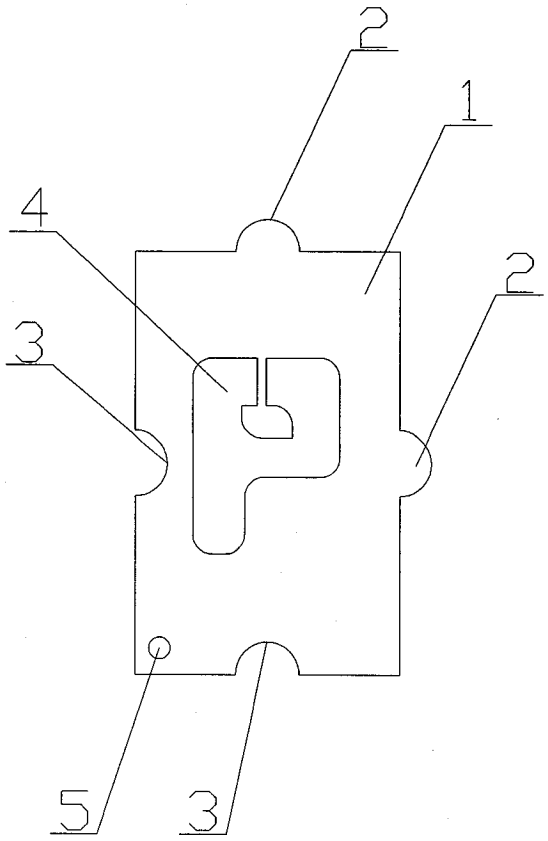


图 1

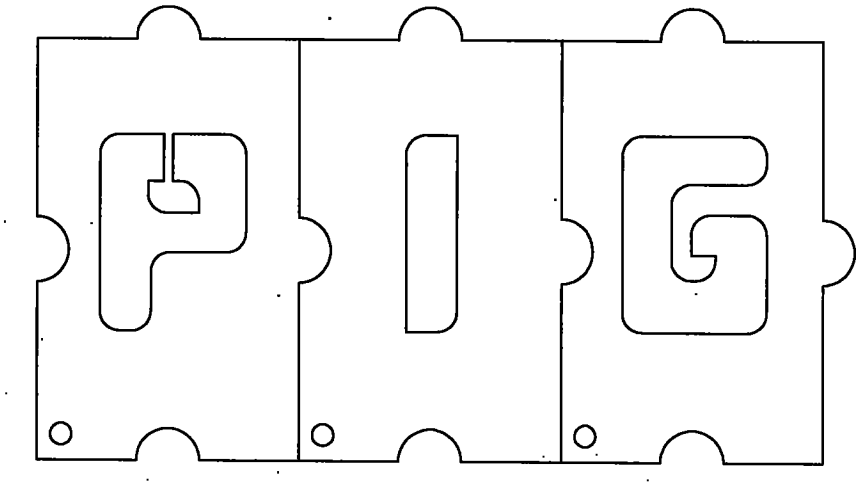

图 2

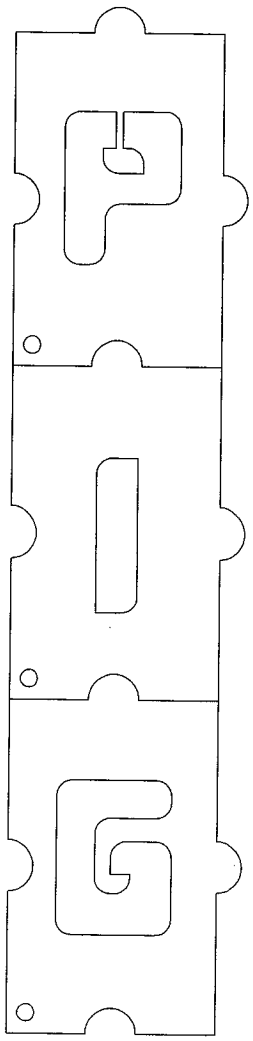

图 3

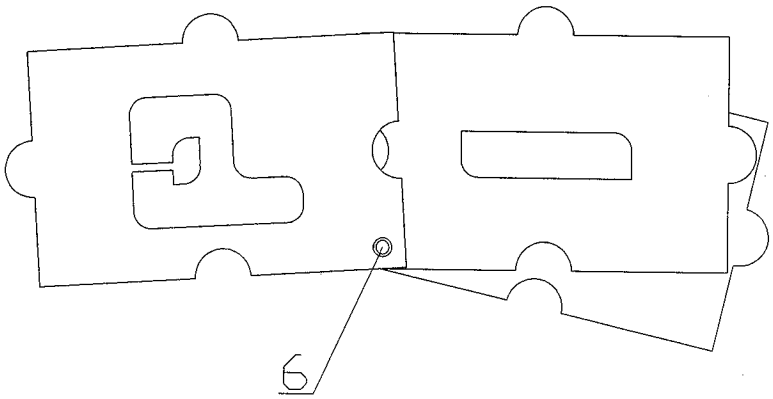


图 4