(19)中华人民共和国国家知识产权局

(12)实用新型专利

(10)授权公告号 CN 208154247 U
(45)授权公告日 2018.11.27

(21)申请号 201820793701.9
(22)申请日 2018.05.25
(73)专利权人 苏州承源光电科技有限公司
地址 215000 江苏省苏州市吴江区松陵镇八坼社区农创村
(72)发明人 戴岳平
(74)专利代理机构 南京正联知识产权代理有限公司 32243
代理人 顾伯兴
(51)Int.Cl.
*F21S 8/00*(2006.01)
*F21V 3/02*(2006.01)
*F21V 17/12*(2006.01)
*F21V 33/00*(2006.01)
*A61L 2/10*(2006.01)
*F21Y 115/10*(2016.01)
(ESM)同样的发明创造已同日申请发明专利

权利要求书1页 说明书2页 附图1页

(54)实用新型名称

多功能吊灯

(57)摘要

本实用新型提供一种多功能吊灯，包括顶盘、顶杆、安装盘和照明组件，顶杆的一端连接在顶盘，顶杆的另一端连接在安装盘上，还包括紫外线消毒组件，紫外线消毒组件设于安装盘上，紫外线消毒组件包括L形杆、灯座、带螺纹灯头和紫外线灯管，紫外线灯管连接在带螺纹灯头上，带螺纹灯头螺纹连接灯座，灯座连接在L形杆的一端，L形杆的另一端连接在安装盘上；通过在安装盘上设置照明组件和紫外线消毒组件，能够实现一体化安装，使得安装简便，且占用面积相对较小，成本低，能够实现室内照明的功能，同时能够实现紫外线杀菌杀螨消毒功能。

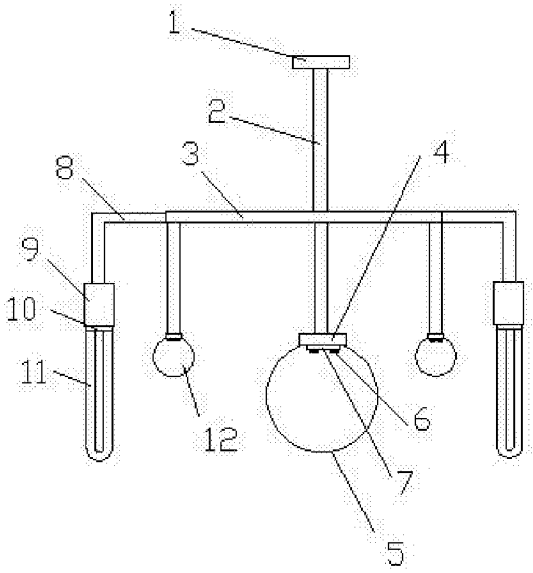


CN 208154247 U

1.一种多功能吊灯，包括顶盘、顶杆、安装盘和照明组件，顶杆的一端连接在顶盘，顶杆的另一端连接在安装盘上，照明组件包括灯壳、透光罩和LED光源组件，透光罩设于灯壳上，透光罩与灯壳共同形成光源室，LED光源组件设于光源室内，灯壳通过连杆连接在安装盘的中部，其特征在于：还包括紫外线消毒组件，紫外线消毒组件设于安装盘上，紫外线消毒组件包括L形杆、灯座、带螺纹灯头和紫外线灯管，紫外线灯管连接在带螺纹灯头上，带螺纹灯头螺纹连接灯座，灯座连接在L形杆的一端，L形杆的另一端连接在安装盘上。

2.如权利要求1所述的多功能吊灯，其特征在于：安装盘设有若干紫外线消毒组件，紫外线消毒组件环绕照明组件设置。

3.如权利要求1所述的多功能吊灯，其特征在于：还包括辅助照明组件，辅助照明组件与照明组件结构相同，辅助照明组件环绕照明组件设置。

4.如权利要求1所述的多功能吊灯，其特征在于：紫外线灯管采用U形。

5.如权利要求1-4任一项所述的多功能吊灯，其特征在于：透光罩采用球形或椭球形。

6.如权利要求1-4任一项所述的多功能吊灯，其特征在于：LED光源组件包括基板和若干LED光源，LED光源设于基板上，基板设于灯壳上。

# 多功能吊灯

## 技术领域

[0001] 本实用新型涉及一种多功能吊灯。

## 背景技术

[0002] 目前使用的吊灯能够实现单一照明功能，但在需要进行室内消毒时，需要另外制备消毒用具，如紫外线消毒灯，这就造成成本较高，占用面积大的问题。

[0003] 紫外线消毒灯具有相对安全、便捷使用的优点，作为常见的消毒用具之一，已经不仅仅使用在医用范围，逐步在家用范围内推广起来。紫外线消毒灯具可以使用在卧室、浴室、客厅等室内环境，对室内进行杀菌杀螨消毒处理，避免细菌、螨虫等在相对活跃的环境下，对周围人群造成不良影响。

[0004] 但目前现有的紫外线消毒灯通常单独使用或安装，这就造成需要多次安装或单独占用空间的问题。

[0005] 上述问题是在吊灯的设计过程中应当予以考虑并解决的问题。

## 实用新型内容

[0006] 本实用新型的目的是提供一种多功能吊灯解决现有技术中存在的目前使用的吊灯能够实现单一照明功能，但在需要进行室内消毒时，需要另外制备消毒用具，如紫外线消毒灯，这就造成成本较高，占用面积大的问题。

[0007] 本实用新型的技术解决方案是：

[0008] 一种多功能吊灯，包括顶盘、顶杆、安装盘和照明组件，顶杆的一端连接在顶盘，顶杆的另一端连接在安装盘上，照明组件包括灯壳、透光罩和LED光源组件，透光罩设于灯壳上，透光罩与灯壳共同形成光源室，LED光源组件设于光源室内，灯壳通过连杆连接在安装盘的中部，还包括紫外线消毒组件，紫外线消毒组件设于安装盘上，紫外线消毒组件包括L形杆、灯座、带螺纹灯头和紫外线灯管，紫外线灯管连接在带螺纹灯头上，带螺纹灯头螺纹连接灯座，灯座连接在L形杆的一端，L形杆的另一端连接在安装盘上。

[0009] 进一步地，安装盘设有若干紫外线消毒组件，紫外线消毒组件环绕照明组件设置。

[0010] 进一步地，还包括辅助照明组件，辅助照明组件与照明组件结构相同，辅助照明组件环绕照明组件设置。

[0011] 进一步地，紫外线灯管采用U形。

[0012] 进一步地，透光罩采用球形或椭球形。

[0013] 进一步地，LED光源组件包括基板和若干LED光源，LED光源设于基板上，基板设于灯壳上。

[0014] 本实用新型的有益效果是：该种多功能吊灯，在安装盘的中部设置照明组件，实现照明功能，通过设置紫外线消毒组件，实现紫外线消毒功能。该种多功能吊灯，能够实现照明功能，同时能够实现紫外线消毒功能。通过在安装盘上设置照明组件和紫外线消毒组件，能够实现一体化安装，使得安装简便，且占用面积相对较小。该种多功能吊灯，结构设计合

理，成本低，能够实现室内照明的功能，同时能够实现紫外线杀菌杀螨消毒功能。

## 附图说明

[0015] 图1是本实用新型实施例多功能吊灯的结构示意图；

[0016] 其中：1-顶盘，2-顶杆，3-安装盘，4-灯壳，5-透光罩，6-LED光源，7-基板，8-L形杆，9-灯座，10-带螺纹灯头，11-紫外线灯管，12-辅助照明组件。

## 具体实施方式

[0017] 下面结合附图详细说明本实用新型的优选实施例。

## 实施例

[0018] 一种多功能吊灯，如图1，包括顶盘1、顶杆2、安装盘3和照明组件，顶杆2的一端连接在顶盘1，顶杆2的另一端连接在安装盘3上，照明组件包括灯壳4、透光罩5和LED光源6组件，透光罩5设于灯壳4上，透光罩5与灯壳4共同形成光源室，LED光源6组件设于光源室内，灯壳4通过连杆连接在安装盘3的中部，还包括紫外线消毒组件，紫外线消毒组件设于安装盘3上，紫外线消毒组件包括L形杆8、灯座9、带螺纹灯头10和紫外线灯管11，紫外线灯管11连接在带螺纹灯头10上，带螺纹灯头10螺纹连接灯座9，灯座9连接在L形杆8的一端，L形杆8的另一端连接在安装盘3上。

[0019] 该种多功能吊灯，在安装盘3的中部设置照明组件，实现照明功能，通过设置紫外线消毒组件，实现紫外线消毒功能。该种多功能吊灯，能够实现照明功能，同时能够实现紫外线消毒功能。通过在安装盘3上设置照明组件和紫外线消毒组件，能够实现一体化安装，使得安装简便，且占用面积相对较小。该种多功能吊灯，结构设计合理，成本低，能够实现室内照明的功能，同时能够实现紫外线杀菌杀螨消毒功能。

[0020] 该种多功能吊灯中，安装盘3设有若干紫外线消毒组件，紫外线消毒组件环绕照明组件设置，通过设置多个紫外线消毒组件，能够使得其中一个损坏时，继续正常使用。

[0021] 实施例中，还包括辅助照明组件12，辅助照明组件12与照明组件结构相同，辅助照明组件12环绕照明组件设置，能够进一步提高照明效果的同时，增加美观性。

[0022] 实施例中，紫外线灯管11采用U形，便于紫外线灯管11固定在带螺纹灯头10上。透光罩5采用球形或椭球形。LED光源6组件包括基板7和若干LED光源6，LED光源6设于基板7上，基板7设于灯壳4上。采用LED光源6组件，实现节能环保。

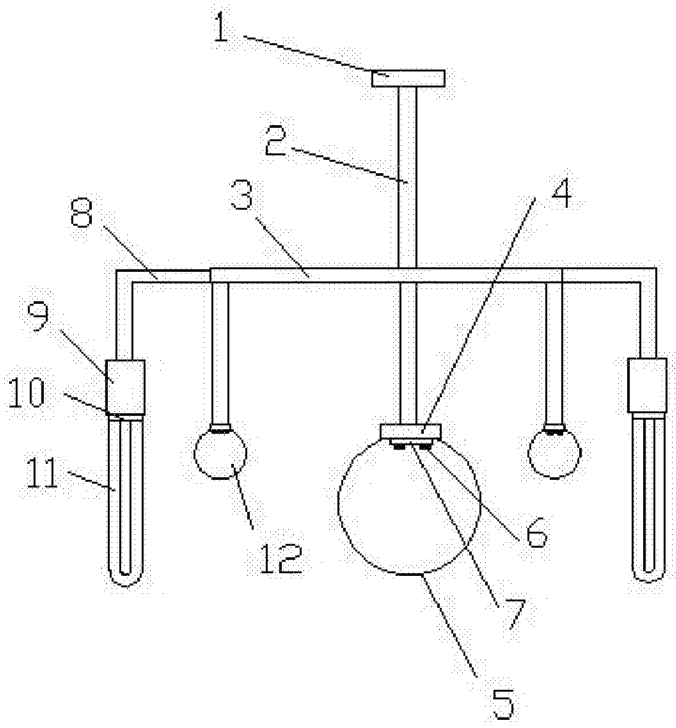


图1