(19)中华人民共和国国家知识产权局

(12)实用新型专利

(10)授权公告号 CN 215935010 U
(45)授权公告日 2022.03.01

(21)申请号 202122097288.7

(22)申请日 2021.09.01

(73)专利权人 江苏金石建筑文化产业有限公司
地址 210000 江苏省南京市秦淮区石门坎104号5号楼2F

(72)发明人 王晟

(74)专利代理机构 南京禾易知识产权代理有限公司 32320
代理人 万萍

(51)Int.Cl.
*H04N 7/18*(2006.01)
*H04N 5/225*(2006.01)
*H04N 5/247*(2006.01)

权利要求书1页 说明书3页 附图2页

(54)实用新型名称

一种基于物联网的博物馆安防监控装置

(57)摘要

本实用新型公开了一种基于物联网的博物馆安防监控装置，涉及博物馆安防监控技术领域，为解决现有的基于物联网的博物馆安防监控装置在使用时容易遭到不法分子破坏，影响装置正常使用的问题。所述控制箱的下端安装有支撑支架，所述控制箱的下端安装有信息采集摄像头，所述信息采集摄像头与控制箱旋转连接，所述支撑支架的下端安装有防护钢化玻璃罩，所述支撑支架内部的下端安装有微型电动推杆，所述微型电动推杆与支撑支架固定连接，所述微型电动推杆的上端安装有推动板，所述推动板与微型电动推杆通过螺钉连接，所述推动板的两侧均安装有旋转板，所述旋转板与推动板旋转连接，所述旋转板的下端安装有安装卡件。

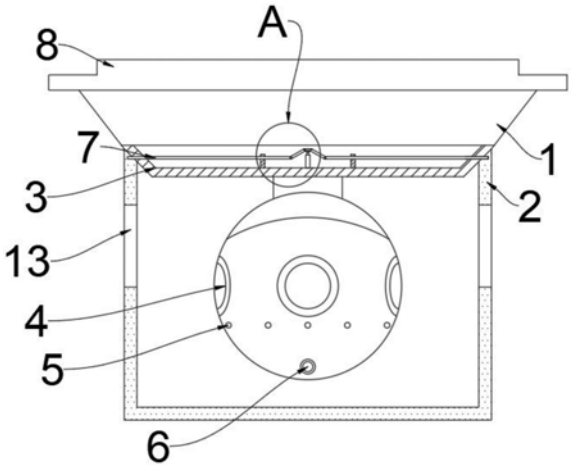


CN 215935010 U

1.一种基于物联网的博物馆安防监控装置,包括控制箱(1),其特征在于:所述控制箱(1)的下端安装有支撑支架(3),所述控制箱(1)的下端安装有信息采集摄像头(4),所述信息采集摄像头(4)与控制箱(1)旋转连接,所述支撑支架(3)的下端安装有防护钢化玻璃罩(2),所述支撑支架(3)内部的下端安装有微型电动推杆(10),所述微型电动推杆(10)与支撑支架(3)固定连接,所述微型电动推杆(10)的上端安装有推动板(11),所述推动板(11)与微型电动推杆(10)通过螺钉连接,所述推动板(11)的两侧均安装有旋转板(12),所述旋转板(12)与推动板(11)旋转连接,所述旋转板(12)的下端安装有安装卡件(7),所述安装卡件(7)与旋转板(12)旋转连接,所述安装卡件(7)与防护钢化玻璃罩(2)通过卡槽连接。

2.根据权利要求1所述的一种基于物联网的博物馆安防监控装置,其特征在于:所述信息采集摄像头(4)的外部设置有四个摄像头,所述信息采集摄像头(4)的内部设置有红外传感器(5),所述红外传感器(5)设置有若干个。

3.根据权利要求1所述的一种基于物联网的博物馆安防监控装置,其特征在于:所述控制箱(1)的上端安装有安装固定板(8),所述安装固定板(8)与控制箱(1)固定连接。

4.根据权利要求1所述的一种基于物联网的博物馆安防监控装置,其特征在于:所述防护钢化玻璃罩(2)的两侧均设置有进音孔(13),所述进音孔(13)设置有两个。

5.根据权利要求1所述的一种基于物联网的博物馆安防监控装置,其特征在于:所述支撑支架(3)内部下端的两侧均安装有限位板(9),所述限位板(9)与支撑支架(3)焊接连接,所述限位板(9)与安装卡件(7)通过卡槽滑动连接。

6.根据权利要求1所述的一种基于物联网的博物馆安防监控装置,其特征在于:所述信息采集摄像头(4)的下端设置有声音传感器(6),所述声音传感器(6)与信息采集摄像头(4)固定连接。

# 一种基于物联网的博物馆安防监控装置

## 技术领域

[0001] 本实用新型涉及博物馆安防监控技术领域，具体为一种基于物联网的博物馆安防监控装置。

## 背景技术

[0002] 基于物联网的博物馆安防监控系统是应用光纤、同轴电缆或微波在其闭合的环路内传输视频信号，并从摄像到图像显示和记录构成独立完整的系统。它能实时、形象、真实地反映被监控对象，不但极大地延长了人眼的观察距离，而且扩大了人眼的机能，它可以在恶劣的环境下代替人工进行长时间监视，让人能够看到被监视现场的实际发生的一切情况，并通过录像机记录下来。同时报警系统设备对非法入侵进行报警，产生的报警信号输入报警主机，报警主机触发监控系统录像并记录。

[0003] 但是，现有的基于物联网的博物馆安防监控装置在使用时容易遭到不法分子破坏，影响装置正常使用；因此，不满足现有的需求，对此我们提出了一种基于物联网的博物馆安防监控装置。

## 实用新型内容

[0004] 本实用新型的目的在于提供一种基于物联网的博物馆安防监控装置，以解决上述背景技术中提出的基于物联网的博物馆安防监控装置在使用时容易遭到不法分子破坏，影响装置正常使用的问题。

[0005] 为实现上述目的，本实用新型提供如下技术方案：一种基于物联网的博物馆安防监控装置，包括控制箱，所述控制箱的下端安装有支撑支架，所述控制箱的下端安装有信息采集摄像头，所述信息采集摄像头与控制箱旋转连接，所述支撑支架的下端安装有防护钢化玻璃罩，所述支撑支架内部的下端安装有微型电动推杆，所述微型电动推杆与支撑支架固定连接，所述微型电动推杆的上端安装有推动板，所述推动板与微型电动推杆通过螺钉连接，所述推动板的两侧均安装有旋转板，所述旋转板与推动板旋转连接，所述旋转板的下端安装有安装卡件，所述安装卡件与旋转板旋转连接，所述安装卡件与防护钢化玻璃罩通过卡槽连接。

[0006] 优选的，所述信息采集摄像头的外部设置有四个摄像头，所述信息采集摄像头的内部设置有红外传感器，所述红外传感器设置有若干个。

[0007] 优选的，所述控制箱的上端安装有安装固定板，所述安装固定板与控制箱固定连接。

[0008] 优选的，所述防护钢化玻璃罩的两侧均设置有进音孔，所述进音孔设置有两个。

[0009] 优选的，所述支撑支架内部下端的两侧均安装有限位板，所述限位板与支撑支架焊接连接，所述限位板与安装卡件通过卡槽滑动连接。

[0010] 优选的，所述信息采集摄像头的下端设置有声音传感器，所述声音传感器与信息采集摄像头固定连接。

[0011] 与现有技术相比，本实用新型的有益效果是：

[0012] 1、本实用新型通过安装微型电动推杆可以推动推动板向上移动，使推动板能拉动旋转板进行移动，将推动板拉出防护钢化玻璃罩，便于工作人员更换防护钢化玻璃罩，降低防护钢化玻璃罩的更换难度，同时在不法分子将颜料等一些遮盖性物质涂抹在防护钢化玻璃罩上端时，装置能放弃防护钢化玻璃罩，对不法分子进行快速锁定，采集不法分子信息，增强装置的实用性，安装防护钢化玻璃罩可以增强装置的防护能力，避免装置在使用时遭到不法分子破坏，影响装置正常使用，保证装置功能性的完整；

[0013] 2、本实用新型通过设置信息采集摄像头可以缩小装置的拍摄死角，使装置能更加快速定位不法分子位置，设置红外传感器可以使信息采集摄像头在无人时处于待机状态，减少信息采集摄像头采集的无用画面，降低装置的内存压力，降低装置能耗，降低装置的发热现象，有利于延长装置的使用寿命，安装声音传感器可以通过声音分贝唤醒信息采集摄像头，降低装置的内存压力，使装置更加实用。

## 附图说明

[0014] 图1为本实用新型一种基于物联网的博物馆安防监控装置的三维立体图；

[0015] 图2为本实用新型一种基于物联网的博物馆安防监控装置的工作流程图；

[0016] 图3为本实用新型A部分放大图。

[0017] 图中：1、控制箱；2、防护钢化玻璃罩；3、支撑支架；4、信息采集摄像头；5、红外传感器；6、声音传感器；7、安装卡件；8、安装固定板；9、限位板；10、微型电动推杆；11、推动板；12、旋转板；13、进音孔。

## 具体实施方式

[0018] 下面将结合本实用新型实施例中的附图，对本实用新型实施例中的技术方案进行清楚、完整地描述，显然，所描述的实施例仅仅是本实用新型一部分实施例，而不是全部的实施例。

[0019] 请参阅图1-3，本实用新型提供的一种实施例：一种基于物联网的博物馆安防监控装置，包括控制箱1，控制箱1的下端安装有支撑支架3，支撑支架3与控制箱1焊接连接，控制箱1的下端安装有信息采集摄像头4，信息采集摄像头4与控制箱1旋转连接，支撑支架3的下端安装有防护钢化玻璃罩2，支撑支架3内部的下端安装有微型电动推杆10安装微型电动推杆10可以推动推动板11向上移动，使推动板11能拉动旋转板12进行移动，将推动板11拉出防护钢化玻璃罩2，便于工作人员更换防护钢化玻璃罩2，降低防护钢化玻璃罩2的更换难度，同时在不法分子将颜料等一些遮盖性物质涂抹在防护钢化玻璃罩2上端时，装置能放弃防护钢化玻璃罩2，对不法分子进行快速锁定，采集不法分子信息，增强装置的实用性，微型电动推杆10与支撑支架3固定连接，微型电动推杆10的上端安装有推动板11，推动板11与微型电动推杆10通过螺钉连接，推动板11的两侧均安装有旋转板12，旋转板12与推动板11旋转连接，旋转板12的下端安装有安装卡件7，安装卡件7与旋转板12旋转连接，安装卡件7与防护钢化玻璃罩2通过卡槽连接，安装防护钢化玻璃罩2可以增强装置的防护能力，避免装置在使用时遭到不法分子破坏，影响装置正常使用，保证装置功能性的完整。

[0020] 进一步，信息采集摄像头4的外部设置有四个摄像头，设置信息采集摄像头4可以

缩小装置的拍摄死角，使装置能更加快速定位不法分子位置，信息采集摄像头4的内部设置有红外传感器5，红外传感器5设置有若干个，设置红外传感器5可以使信息采集摄像头4在无人时处于待机状态，减少信息采集摄像头4采集的无用画面，降低装置的内存压力，降低装置能耗，降低装置的发热现象，有利于延长装置的使用寿命。

[0021] 进一步，控制箱1的上端安装有安装固定板8，安装固定板8与控制箱1固定连接，防护钢化玻璃罩2的两侧均设置有进音孔13，进音孔13设置有两个，支撑支架3内部下端的两侧均安装有限位板9，限位板9与支撑支架3焊接连接，限位板9与安装卡件7通过卡槽滑动连接，信息采集摄像头4的下端设置有声音传感器6，声音传感器6与信息采集摄像头4固定连接，安装声音传感器6可以通过声音分贝唤醒信息采集摄像头4，降低装置的内存压力，使装置更加实用。

[0022] 工作原理：使用时，信息采集摄像头4处于待机状态，当红外传感器5声音传感器6其中一个或都检测到信号时，则控制箱1启动信息采集摄像头4，信息采集摄像头4采集四周情况，当信息采集摄像头4发现防护钢化玻璃罩2被涂抹遮挡物时，微型电动推杆10推动推动板11向上移动，使推动板11拉动旋转板12进行移动，将推动板11拉出防护钢化玻璃罩2，防护钢化玻璃罩2受重力作用落在地面上，信息采集摄像头4快速对不法分子进行信息采集即可，本装置安装微型电动推杆10可以推动推动板11向上移动，使推动板11能拉动旋转板12进行移动，将推动板11拉出防护钢化玻璃罩2，便于工作人员更换防护钢化玻璃罩2，降低防护钢化玻璃罩2的更换难度，同时在不法分子将颜料等一些遮盖性物质涂抹在防护钢化玻璃罩2上端时，装置能放弃防护钢化玻璃罩2，对不法分子进行快速锁定，采集不法分子信息，增强装置的实用性，安装防护钢化玻璃罩2可以增强装置的防护能力，避免装置在使用时遭到不法分子破坏，影响装置正常使用，保证装置功能性的完整，设置信息采集摄像头4可以缩小装置的拍摄死角，使装置能更加快速定位不法分子位置，设置红外传感器5可以使信息采集摄像头4在无人时处于待机状态，减少信息采集摄像头4采集的无用画面，降低装置的内存压力，降低装置能耗，降低装置的发热现象，有利于延长装置的使用寿命，安装声音传感器6可以通过声音分贝唤醒信息采集摄像头4，降低装置的内存压力，使装置更加实用。

[0023] 对于本领域技术人员而言，显然本实用新型不限于上述示范性实施例的细节，而且在不背离本实用新型的精神或基本特征的情况下，能够以其他的具体形式实现本实用新型。因此，无论从哪一点来看，均应将实施例看作是示范性的，而且是非限制性的，本实用新型的范围由所附权利要求而不是上述说明限定，因此旨在将落在权利要求的等同要件的含义和范围内的所有变化囊括在本实用新型内。不应将权利要求中的任何附图标记视为限制所涉及的权利要求。

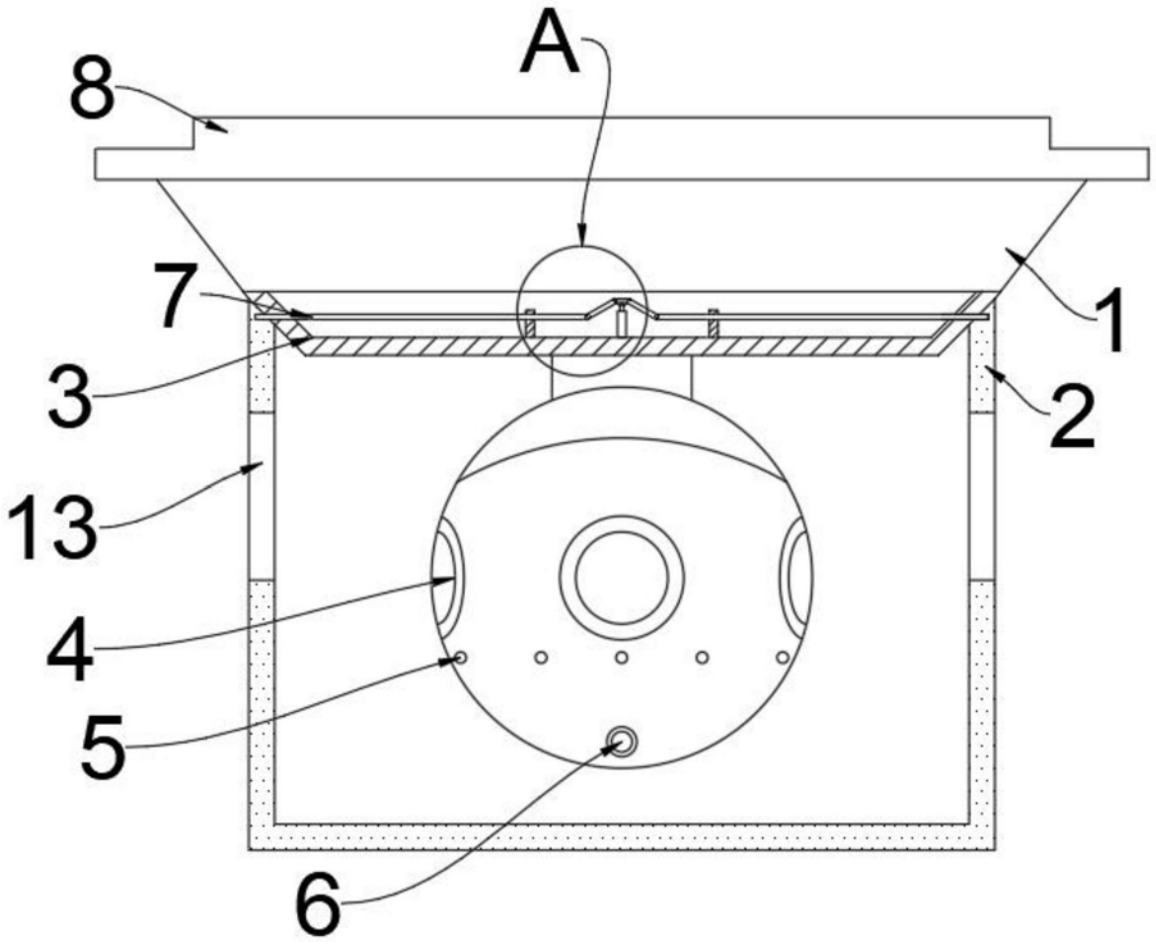


图1

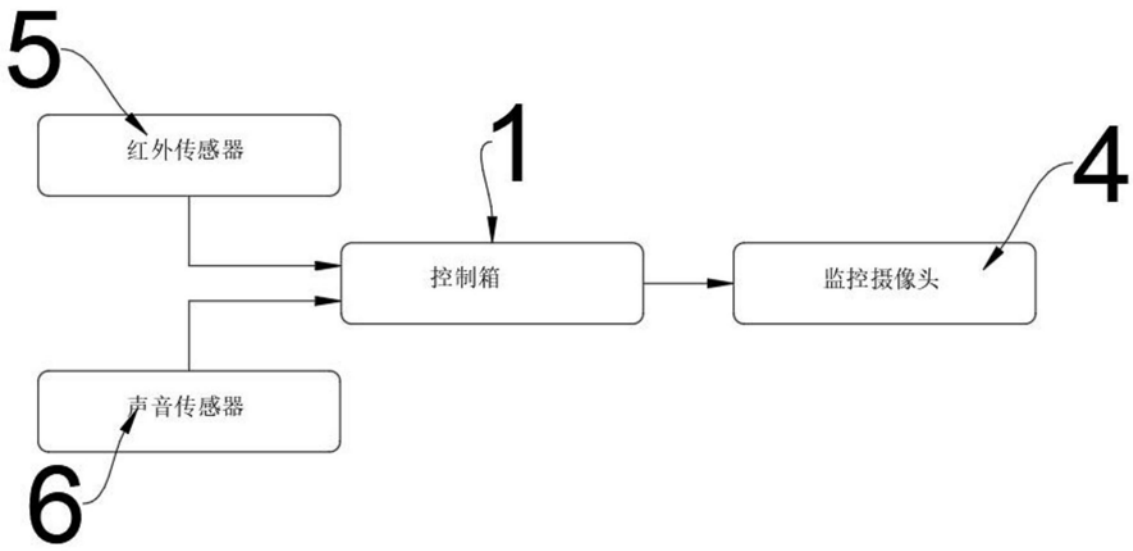


图2

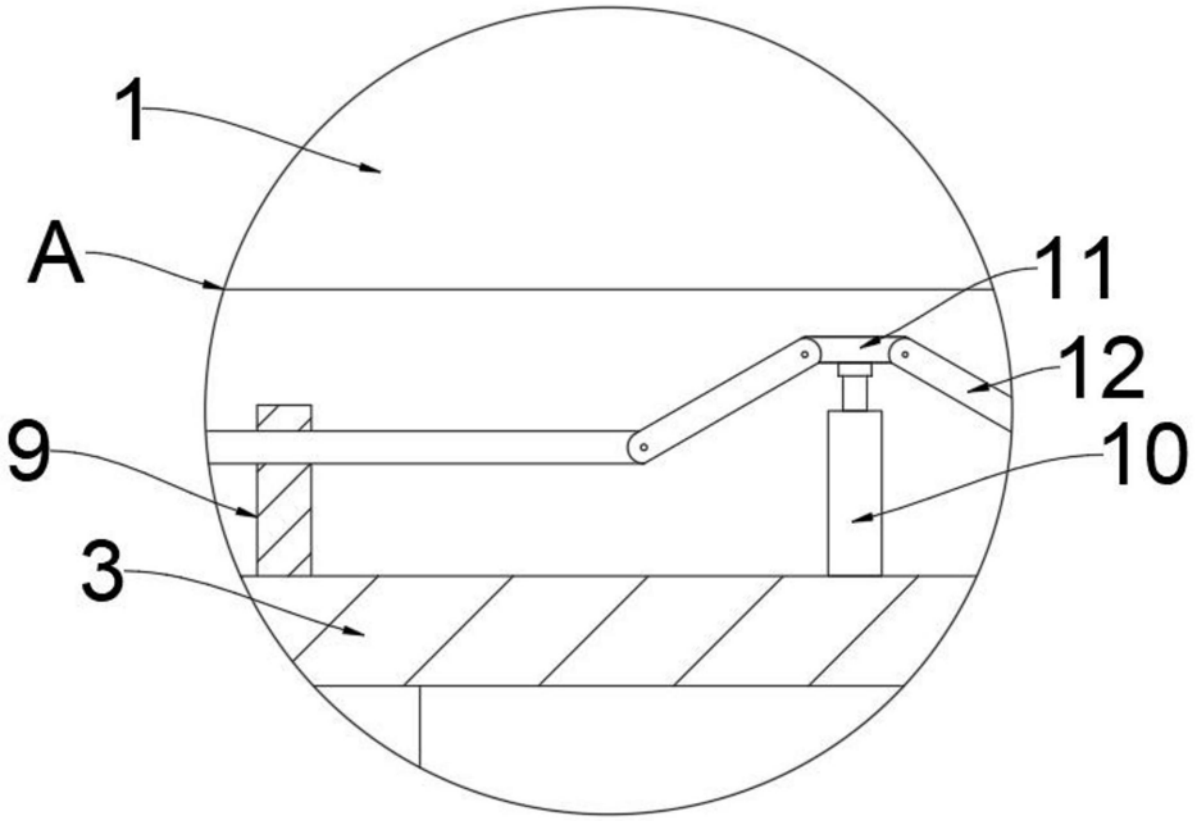


图3