[19] 中华人民共和国国家知识产权局

[51] Int. Cl.
B02C 18/00 (2006.01)

[12] 实用新型专利说明书

专利号 ZL 200520046310.3

[45] 授权公告日 2006 年 12 月 27 日

[11] 授权公告号 CN 2850704Y

[22] 申请日 2005.11.7

[21] 申请号 200520046310.3

[73] 专利权人 上海震旦办公设备有限公司

地址 201818 上海市嘉定区嘉新公路 388 号

[72] 设计人 陈良能

[74] 专利代理机构 中国商标专利事务所有限公司

代理人 肖爱华

权利要求书 1 页 说明书 1 页 附图 1 页

[54] 实用新型名称

新型碎纸机

[57] 摘要

本实用新型公开了一种新型碎纸机，所述碎纸机的废纸桶为布废纸桶，底部设有拉链，桶体上边缘开有豁口，桶体下部安装有支撑硬纸板，桶体侧壁设有把手。 由于这种碎纸机采用了布废纸桶，可以很容易的折叠起来，并且重量也比之前的塑料桶、金属桶大大减轻，非常易于携带，很适合在家办公的人群及家庭使用，此外由于使用布废纸桶，也很环保。

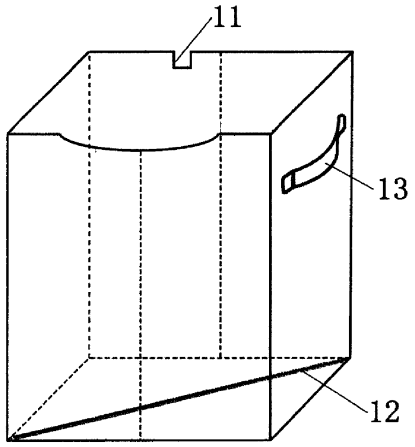

1．一种新型碎纸机，其特征在于，碎纸机的废纸桶为布废纸桶，底部设有拉链，桶体上边缘开有豁口。

2. 根据权利要求 1 所述的新型碎纸机，其特征在于，桶体下部安装有支撑硬纸板，桶体侧壁设有把手。

新型碎纸机

技术领域

本实用新型涉及切割设备，尤其涉及碎纸机。

背景技术

目前，市场上销售的碎纸机的废纸桶，普遍是塑胶桶或金属桶，比较笨重，不方便随身携带，因此不适合在家办公的人群及家庭使用。

发明内容

本实用新型的目的就是克服现有技术的上述不足之处，提供一种桶体可折叠、轻巧、易携带、环保的新型碎纸机。

一种新型碎纸机，所述碎纸机的废纸桶为布废纸桶，底部设有拉链，桶体上边缘开有豁口，桶体下部安装有支撑硬纸板，桶体侧壁设有把手。

本实用新型的优点在于，由于这种碎纸机采用了布废纸桶，可以很容易的折叠起来，并且重量也比之前的塑料桶、金属桶大大减轻，非常易于携带、运输，很适合在家办公的人群及家庭使用，此外使用布废纸桶，非常环保，存放也方便。

附图说明

图 1 是本实用新型的示意图；

图 2 是本实用新型的废纸桶示意图；

图 3 是本实用新型的支撑硬纸板示意图。

具体实施方式

下面结合附图对本实用新型作进一步详述。

如图 1～图 3 所示，本实用新型碎纸机的废纸桶是布废纸桶 1，在其底部设有拉链 12，可以很方便的拆卸废纸桶；桶体上边缘开有豁口 11，方便电线穿过；桶体侧壁设有把手 13；为了增强废纸桶的稳定性，可在桶体下部安装支撑硬纸板 2，硬纸板侧边设一凸耳 21，可方便硬纸板取放。

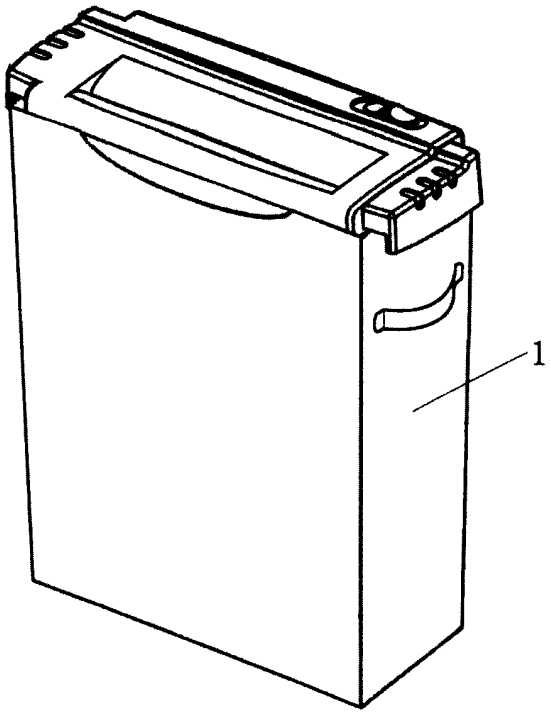

图 1

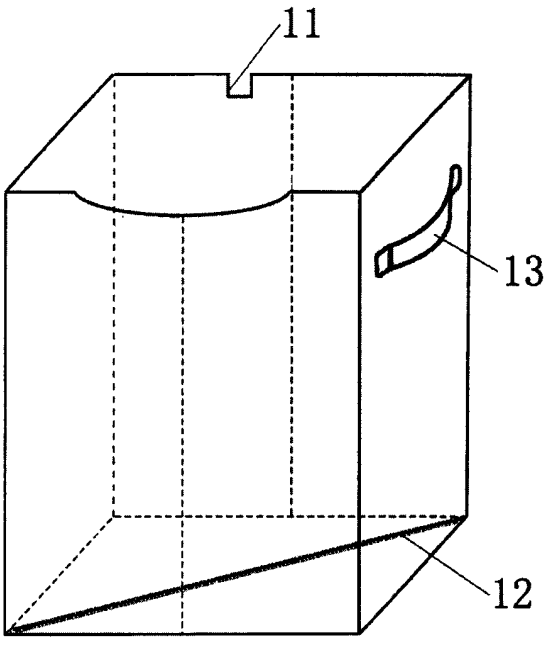

图 2

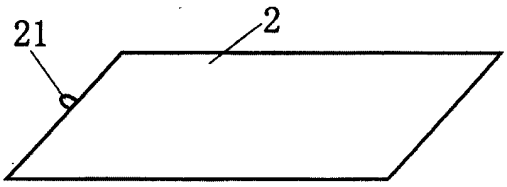

图 3