[19]中华人民共和国专利局

[11] 授权公告号 CN 2242943Y

[12] 实用新型专利说明书

[21] ZL 专利号 95216538.4

[51]Int.Cl[6]

[45]授权公告日 1996 年 12 月 18 日

E05B 65 / 02

[22]申请日 95.7.5 [24]颁证日 96.11.2

[73]专利权人 杨才中

地址 024000内蒙古自治区赤峰市计划生育委员会

[72]设计人 杨才中

[21]申请号 95216538.4

[74]专利代理机构 赤峰市专利事务所

代理人 曹宏光

权利要求书 2 页 说明书 5 页 附图页数 5 页

[54]实用新型名称 全密封双向安全防盗门锁

[57]摘要

本实用新型公开了一种全密封双向安全防盗门锁，联接主锁柱的双向锁芯、联接副锁柱的拉板都固定在锁架中间的固定板上，拉板上端固定齿条，在锁架上端安装扶手暗锁，扶手暗锁上有带齿的拨动套，该扶手暗锁控制副锁柱的开启。本实用新型由于主、副锁安装在同一锁架上，开、关锁非常方便，在主锁外有防护盖，扶手暗锁有防止钢性破坏机构，所以达到了防盗、防撬、防破坏、使用灵活方便的功能，使用寿命长、拆装维修方便、安全可靠，是理想的防盗门用锁。

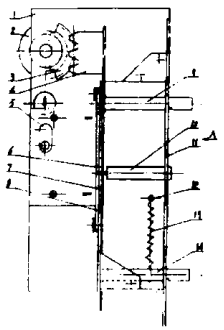

权 利 要 求 书

1、一种全密封双向安全防盗门锁，包括锁架、双向锁芯及扶手锁，其特征在于：所说的锁架(1)中间安装固定板(7)，联接主锁柱(10)的双向锁芯(5)安装在固定板(7)上，贴近固定板(7)有一可上下滑动的、顶端有齿条(4)的拉板(8)，该拉板(8)上下各固定一个带动连接板(11)运动的付锁柱(9)和(14)，在所说的扶手暗锁(2)上有一与齿条(4)相配合的带齿的拨动套(3)。

2、根据权利要求1所述的全密封双向安全防盗门锁，其特征在于：所说的两个付锁柱(9)和(14)下面有槽。

3、根据权利要求1或2所述的全密封双向安全防盗门锁，其特征在于：所说的付锁柱(14)联接一固定在所说的锁架(1)上的回位弹簧(13)，在所说的连接板(11)的一边有一插槽(25)，在所说的锁架(1)上相对插槽弹性联接一碰锁(27)。

4、根据权利要求1所述的全密封双向安全防盗门锁，其特征在于：在所说的双向锁芯(5)的外侧安装锁盖(21)，锁盖(21)上有一带槽(23)的柱销(20)，锁架(1)外面安装一可转动的转钮(16)，锁架(1)内与转钮(16)同轴安装一带缺口的挡盘(15)。

5、根据权利要求4所述的全密封双向安全防盗门锁，其特征在于：所说的转钮(16)轴上垂直连接一拨销(17)，该拨销(17)与所说的活动安装的挡盘(15)之间有一压缩弹簧(18)，所说的挡盘(15)上垂直焊接一拨柱(19)。

6、根据权利要求1所述的全密封双向安全防盗门锁，其特征在于：所说的扶手暗锁(2)安装在锁架(1)内中间部分为拨动套(3)，该拨动套(3)有使活动键(29)滑动的双向键槽(28)及中间空位槽(30)，在拨动套(3)内孔两端分别安装锁轴套(31)，在锁轴套(31)内安装固定弹簧Ⅰ(34)及弹簧Ⅱ(35)的挡环(32)，在锁轴套(31)内安装锁轴(33)，该锁

轴(33)上有一键槽(38)，在锁轴套(31)外安装护盖(39)及扶手(40)。

7、根据权利要求6所述的全密封双向安全防盗门锁，其特征在于：所说的外面锁轴(33)前端为轴扁(41)，后端安装两锁片，所说的活动键(29)侧面与轴扁(41)相应处开一槽(42)，所说的锁轴套(31)开四个十字形键槽。

8、根据权利要求1所述的全密封双向安全防盗门锁，其特征在于：与所说的锁架(1)相配合的锁孔板(43)上有固定主锁柱(10)的孔(44)及固定付锁柱的L形孔(45)。

说　明　书

全密封双向安全防盗门锁

本实用新型属于一种锁，具体说属于一种门用全密封双向锁。

现在门上使用的暗锁大多为普通暗锁，防盗门上用的暗锁一般为一个碰锁加一个保险锁，有的防盗门为安全在门中间和上边安装两个保险暗锁，打开一个之后，才能打开另一个，这样使用起来非常麻烦，大多数人家只使用一个，所以也就起不到保险的作用。另外，由于钥匙孔容易被人破坏，不但有进不了屋的麻烦，而且还导致整个锁被破坏。所以，现在的门用锁很难达到即安全又防盗的目的。

本实用新型的目的在于提供一种防撬、防盗、使用灵活方便并带双向扶手暗锁的全密封双向安全防盗门锁。

本实用新型的进一步的目的在于提供一种防止破坏锁孔的防撬、防盗、使用灵活方便并带双向扶手暗锁的全密封双向安全防盗门锁。

本实用新型更进一步的目的在于提供一种可防止钢性破坏的防撬、防盗、使用灵活方便并带双向扶手暗锁的全密封双向安全防盗门锁。

本实用新型的目的是这样实现的：本实用新型包括锁架、双向锁芯及扶手锁，其结构要点为所说的锁架中间安装固定板，联接主锁柱的双向锁芯安装在固定板上，贴近固定板有一可上下滑动的、顶端有齿条的拉板，该拉板上下各固定一个带动连接板运动的付锁柱，在所说的扶手暗锁上有一与齿条相配合的带齿的拨动套。使用时，先将暗锁锁上，再将扶手锁锁上即可。

所说的两个付锁柱下面有槽。

上面所说的付锁柱联接一固定在所说的锁架上的回位弹簧，在所说的连接板的一边有一插槽，在所说的锁架上相对插槽弹性联接一碰锁。

说　明　书

本实用新型的进一步的目的是这样实现的：在所说的双向锁芯的外侧安装锁盖，锁盖上有一带槽的柱销，锁架外面安装一可转动的转钮，锁架内与转钮同轴安装一带缺口的挡盘。为防止破坏锁孔，将锁盖盖上，转动转钮，柱销槽被挡板卡住，外人无法打开锁盖。

上面所说的转钮轴上垂直连接一拨销，该拨销与所说的活动安装的挡盘之间有一压缩弹簧，所说的挡盘上垂直焊接一拨柱。

本实用新型的更进一步的目的是这样实现的：所说的扶手暗锁安装在锁架内中间部分为拨动套，该拨动套有使活动键滑动的双向键槽及中间空位槽，在拨动套内孔两端分别安装锁轴套，在锁轴套内安装固定弹簧Ⅰ及弹簧Ⅱ的挡环，在锁轴套内安装锁轴，该锁轴上有一键槽，在锁轴套外安装护盖及扶手。将主锁柱锁上后，再锁扶手暗锁，钥匙使锁轴在锁轴套内向里压缩弹簧Ⅰ、Ⅱ，将活动键推出中间空位槽，转动扶手，活动键带动拨动套使拉板移动将付锁柱锁上。

上面所说的外面锁轴前端为轴扁，后端安装两锁片，所说的活动键侧面与轴扁相应处开一槽，所说的锁轴套开四个十字形键槽。将扶手暗锁锁上后，为防止钢性破坏，将锁轴转90°，使轴扁进入活动键槽中即可。

与所说的锁架相配合的锁孔板上有固定主锁柱的孔及固定付锁柱的L形孔。

由于使用锁架，并将普通保险暗锁改进安装一主锁柱，为进一步加强保险功能，又增加两个付锁柱并用扶手暗锁控制，而且这两个机构在同一个锁架上，所以开锁、关锁非常方便，且增加了强度，达到了防撬、防盗使用灵活方便的功能。将外面暗锁上安装防护盖，防护盖的开启由自己掌握，这样可防止破坏锁孔。扶手暗锁将门锁上后转动一定角度，将锁置于空位槽，无论怎样转动扶手，即不能打开扶手暗锁、也不会使扶手暗锁遭到钢性破坏。当钥匙忘在屋内而碰上碰锁

后，还可自己将门打开，进屋后，将外面的扶手暗锁锁上，外人无法打开，更增加其方便适用性。本实用新型使用寿命长，拆装维修方便，安全可靠，是防盗门的理想用锁。

下面结合附图，对本实用新型的具体实施方式作进一步的详细说明。

图1为本实用新型的主视图。

图2为图1的侧视图。

图3为图1的A向视图。

图4为图2的B－B剖视图。

图5为锁孔板主视图。

从图1、图2中可以看出，本实用新型包括锁架1、双向锁芯5及扶手暗锁2，锁架1中间安装可固定各零部件的固定板7，双向锁芯5通过安装板6安装在固定板7上，双向锁芯5联接一主锁柱10，贴近固定板7有一可上下滑动的拉板8，该拉板8上下各固定一个付锁柱9和14，该付锁柱9和14外侧联接一连接板11，拉板8上端固定齿条4，齿条4由所说的扶手暗锁2上的拨动套3带动传动。一个付锁柱14连接一个回位弹簧13，该回位弹簧13的另一端通过销轴12固定在锁架1的侧板上，从图3中可以看出，在所说的连接板11的一边有一插槽25，在所说的锁架1的侧面固定一碰锁套24，碰锁套24内弹性联接一带销子26的碰锁27，其位置与插槽25相对应。从图2、图3中可以看出，在所说的双向锁芯5的外侧通过销轴22铰接一锁盖21，锁盖21上有一带槽23的柱销20，锁架1与柱销20位置对应处有一可使柱销20通过的通孔，锁架1外面安装一可转动的转钮16，锁架1内与转钮16同轴安装一带缺口的挡盘15，转钮轴上垂直连接一拨销17，拨销17与挡盘15之间有一压缩弹簧18，挡盘15上垂直焊接一拨柱19。从图4中可以看出，所说的扶手暗锁2安装在锁架1内中间部分为带齿的拨动套3，拨动套3有使活动键29滑动的双向

键槽28及中间空位槽30，在拨动套3内两端分别安装锁轴套31，在锁轴套31内安装固定弹簧 34及弹簧 35的挡环32，在锁轴套31内安装锁轴33，锁轴33上有通过固定在锁轴套31上的销37导向的键槽38，在锁轴套31外安装护盖39及扶手40。所说的外面锁轴33前端为轴扁41，后端安装两锁片，活动键29侧面与轴扁41相应处开一槽42，锁轴套31开四个十字形键槽。从图5中可以看出，与锁架1相配合的锁孔板43上有固定主锁柱的孔44及固定付锁柱的L形孔45。根据上述的具体结构，下面介绍一下使用情况：锁门时先将双向锁芯5所带的主锁柱10锁上，则主锁柱10穿入锁孔44中，门已被锁上，为防止插钥匙的锁孔被人破坏，将锁盖21盖上，锁盖21上带槽的柱销20通过锁架1上的孔穿入锁架1内，再转动转钮16，转钮轴上的拨销17拨动挡盘15，使挡盘15上的缺口不在柱销20的槽23内，锁盖21被盖上，外人无法打开。为了防橇、防盗，再将扶手暗锁2锁上，钥匙使锁轴33在锁轴套31内向里压活动键29，将活动键29推出中间空位槽30，转动扶手，活动键29带动拨动套3，通过齿轮齿条传动，使拉板8移动，拉板8上的付锁柱9和14通过锁孔板43上的L形孔45向下锁上，因付锁柱9下面有槽，正好卡在L形孔45的最下面，防盗、防撬性能更好。为了防止扭动扶手暗锁2，使其内部造成钢性破坏，扶手暗锁锁上后，活动键29在弹簧作用下回到中间空位槽30中，将锁轴33转90，使轴扁41进入活动键29的槽42槽中而使锁轴无法接触活动键29，这样无论怎样转动扶手，活动键29只在空位槽30中转动，锁内部不会遭受破坏，另外，如果钥匙忘在屋内而将碰锁27锁上，即付锁柱9锁上，可根据自己掌握的转动角度转动扶手暗锁2开门，所以使用本锁方便灵活。开门后，为防止外人开门，可将扶手暗锁2的活动键29置于空位槽30中，轴扁41与槽42成90，关门时，碰锁27上的销子26从连接板11的插槽25中退出，拉板8及连接板11在回位弹簧13的作用下，带动付锁柱9将门锁上. 本实用新型安全可靠，适应性强，可防盗、防撬、防破坏，使用寿命长，拆装维修

方便，是防盗门的理想用锁。

说 明 书 附 图

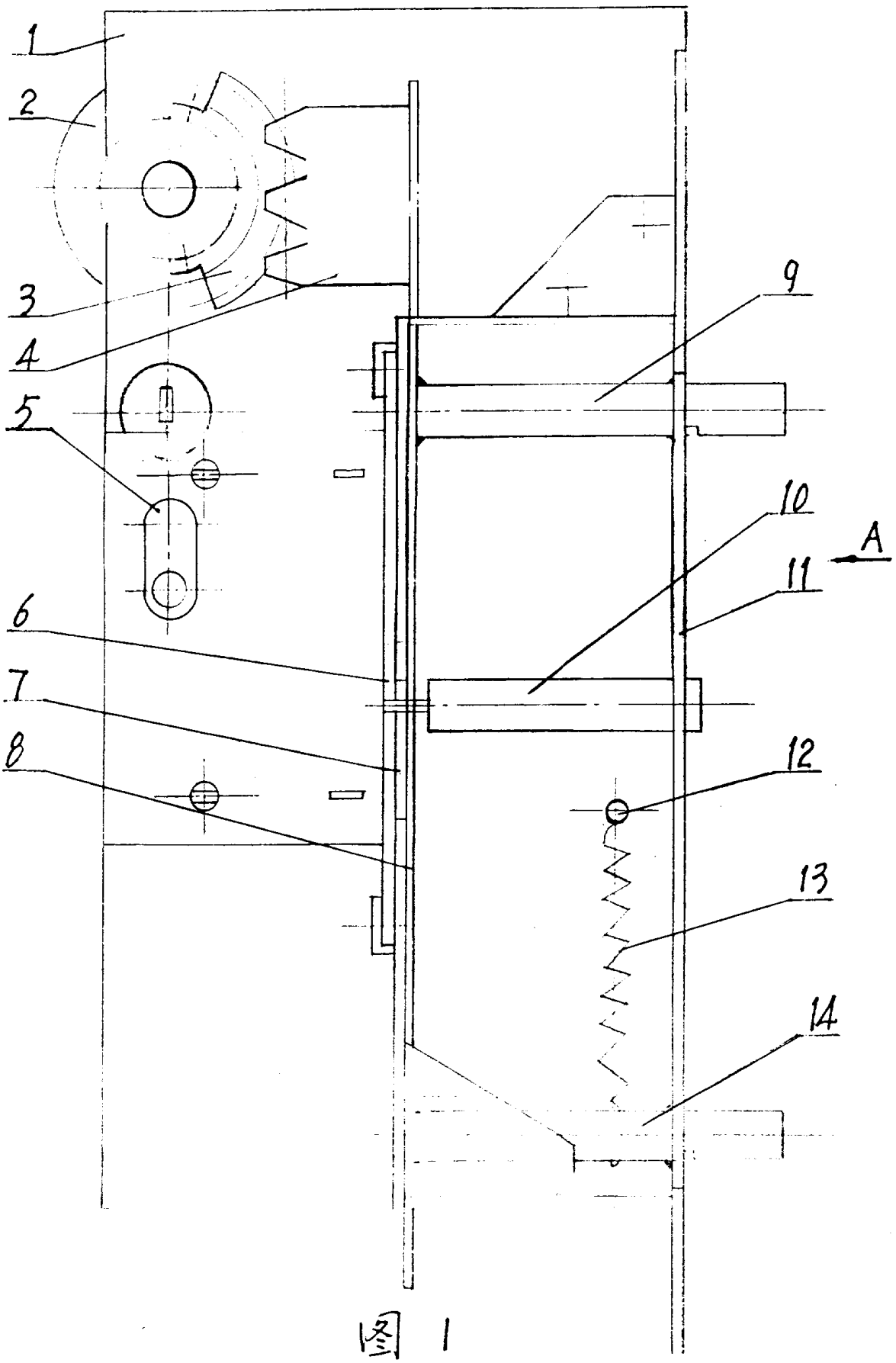

图 1

说 明 书 附 图

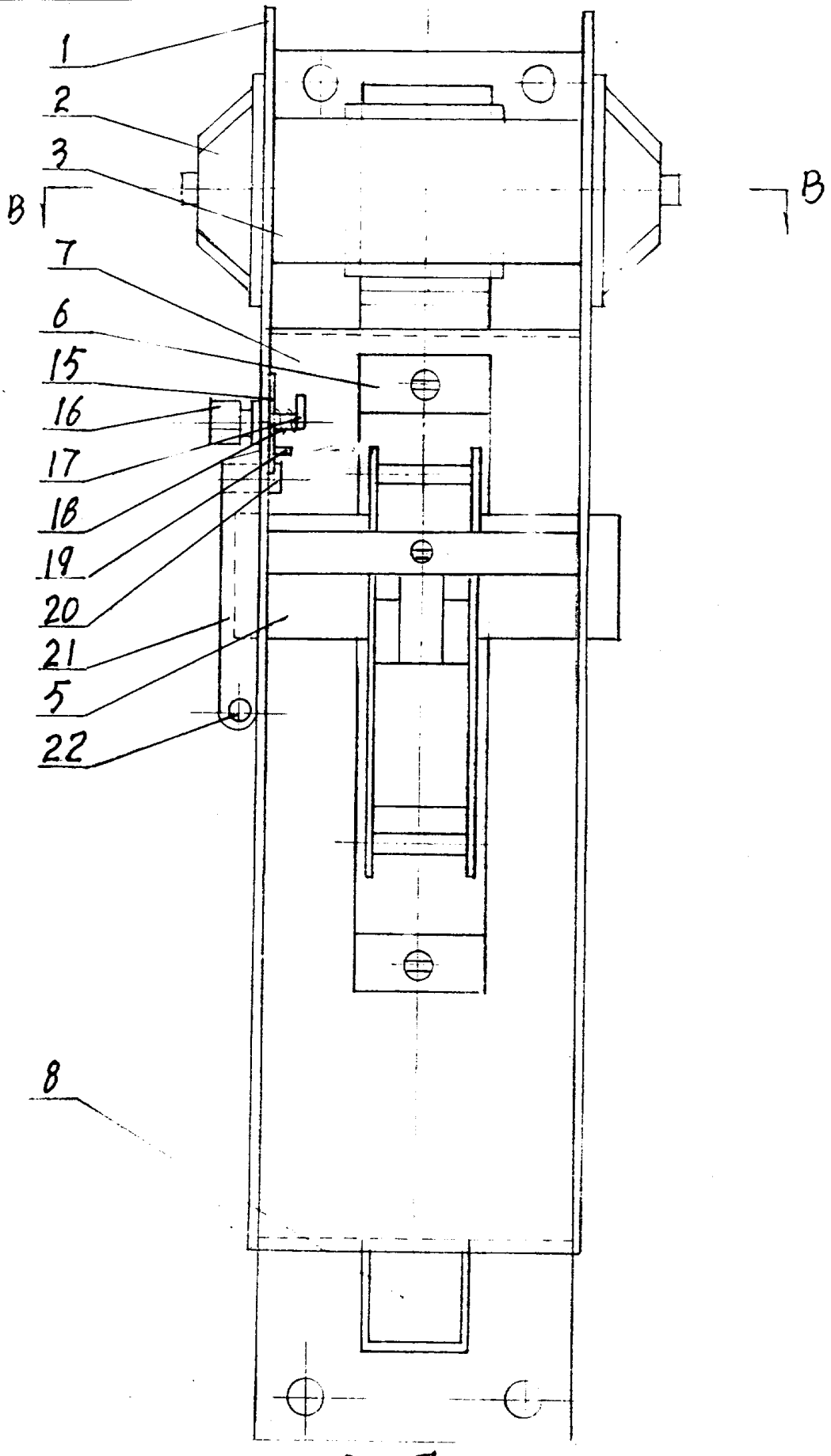

图 2

说 明 书 附 图

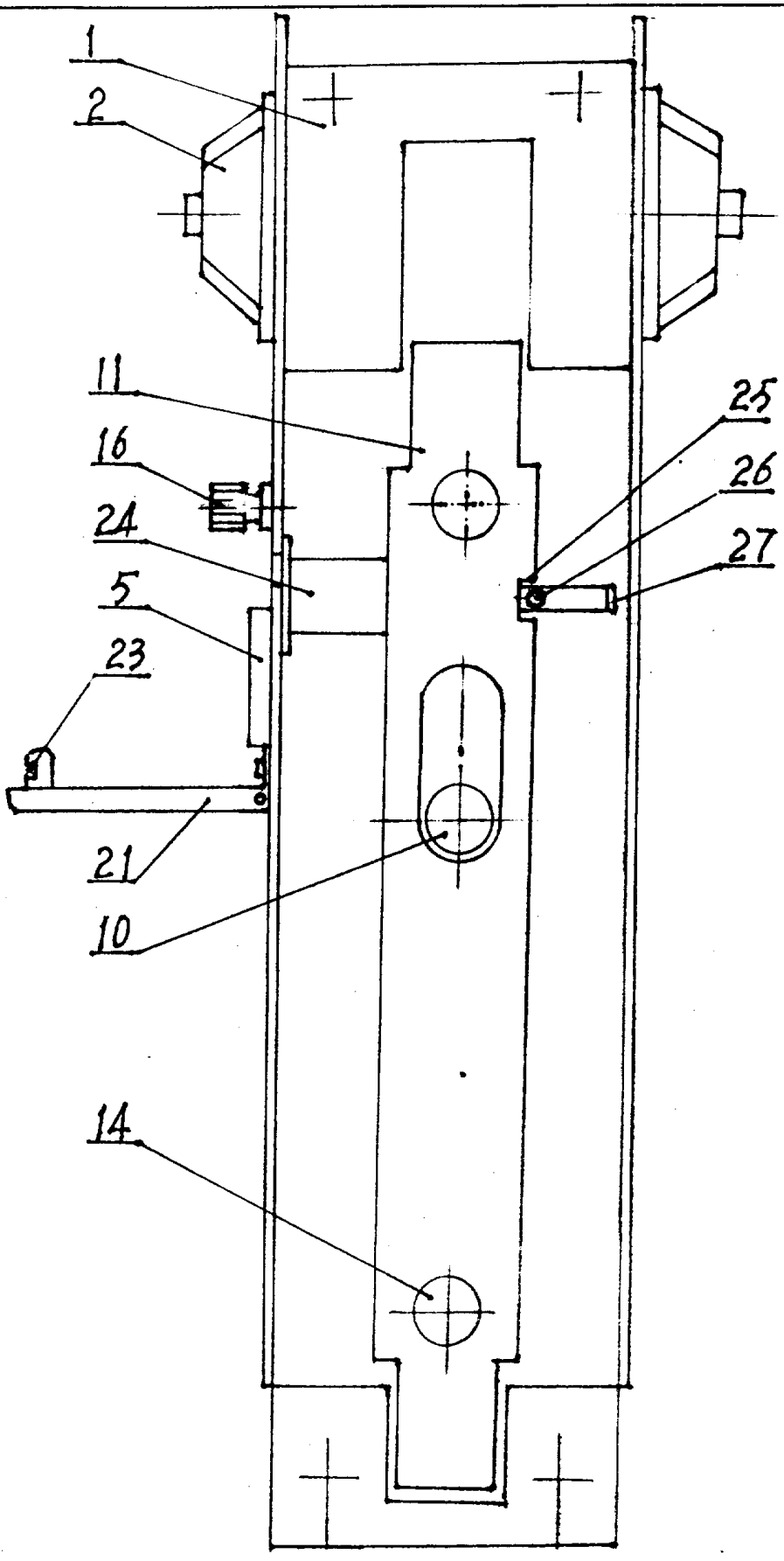

图 3

说 明 书 附 图

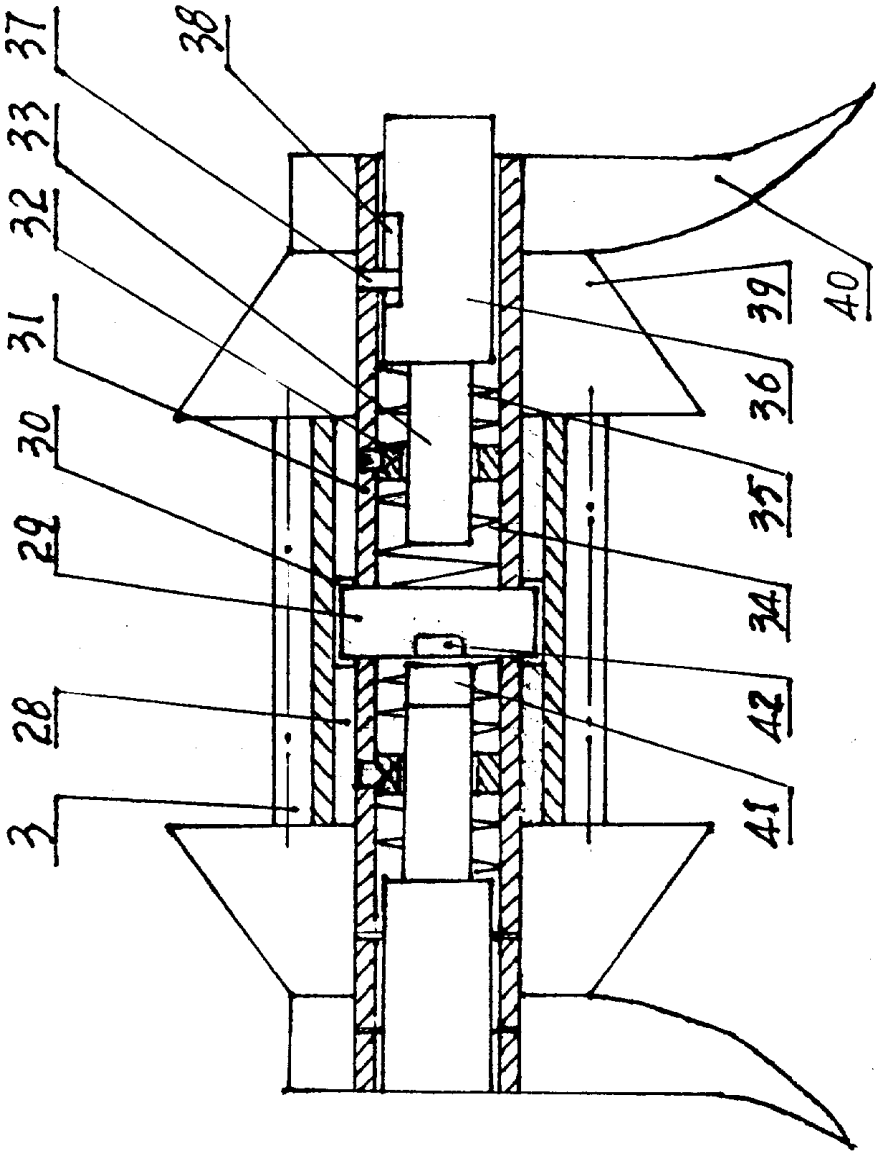

图 4

说 明 书 附 图

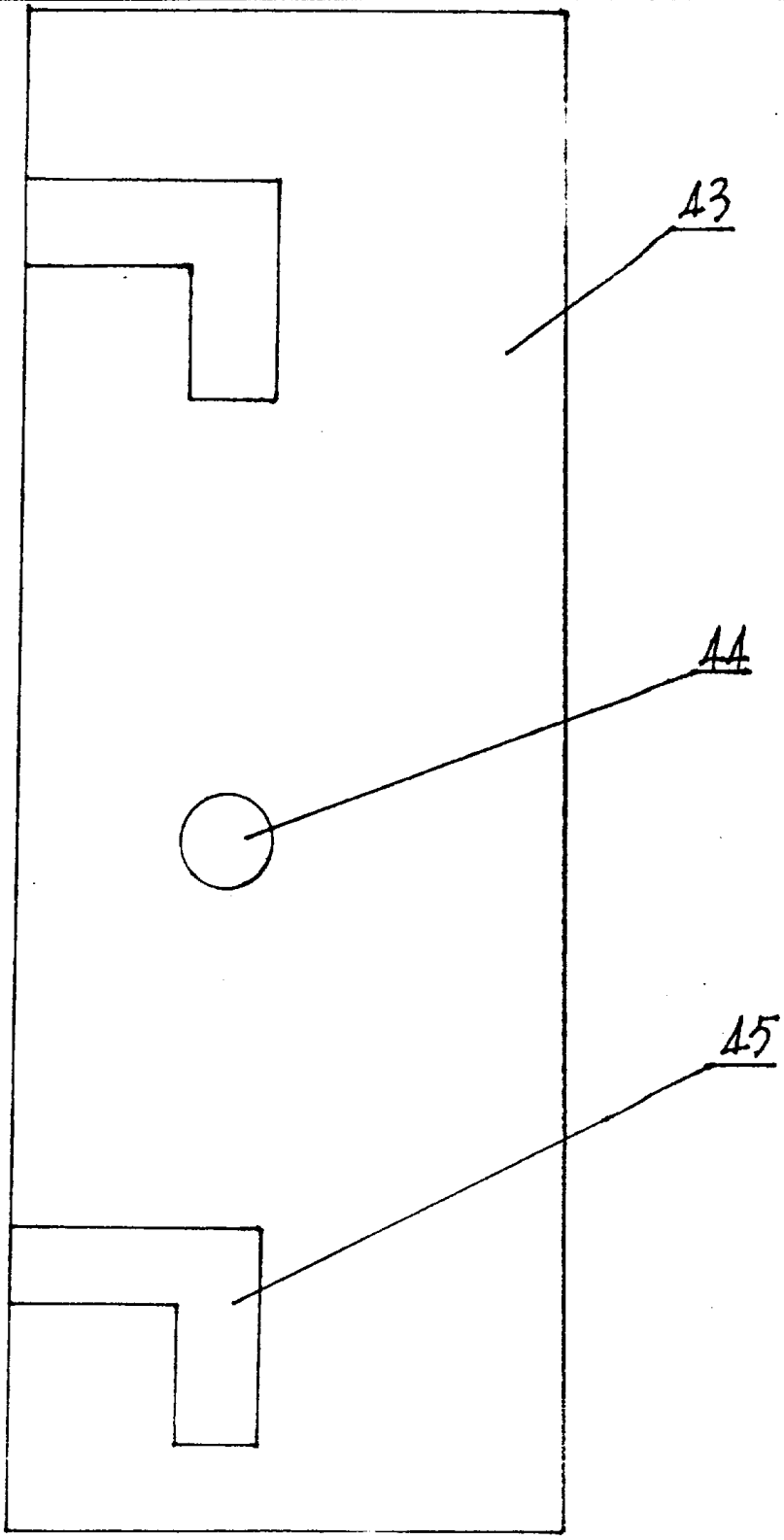

图 5