(19)中华人民共和国国家知识产权局

(12)实用新型专利

(10)授权公告号 CN 205410594 U
(45)授权公告日 2016.08.03

(21)申请号 201620124725.6

(22)申请日 2016.02.18

(73)专利权人 李炳华
地址 528415 广东省中山市小榄镇联惠街七巷3号

(72)发明人 李炳华

(74)专利代理机构 深圳市千纳专利代理有限公司 44218
代理人 徐庆莲

(51)Int.Cl.
A47F 7/19(2006.01)
A47F 5/10(2006.01)

权利要求书1页 说明书2页 附图1页

(54)实用新型名称

一种可折叠便捷式内裤中岛架

(57)摘要

本实用新型中一种可折叠便捷式内裤中岛架，包括横杆、两个支架、多个不同尺寸的小件放置架和大件放置架，所述横杆的两端分别通过连接块后连接有所述支架，所述支架包括固定杆和转动杆，所述固定杆的第一端与所述连接块固定连接，所述转动杆的第一端与所述连接块可转动连接，所述小件放置架包括第一组合板和第二组合板，所述大件放置架包括第一长板和第二长板。本实用新型一种可折叠便捷式内裤中岛架，无需安装，打开即可使用；折叠后方便运输和携带；占地面积少，可灵活摆放；充分考虑了摆放的内裤的数量统计工作；结构简单，成本低；陈列效果好，实用性高。

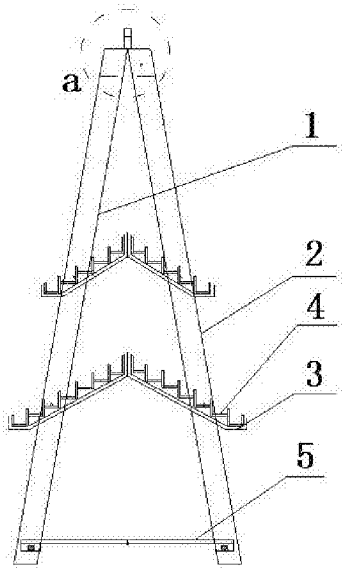

CN 205410594 U

1.一种可折叠便捷式内裤中岛架，其特征在于：包括横杆、两个支架、多个不同尺寸的小件放置架和大件放置架，所述横杆的两端分别通过连接块后连接有所述支架，所述支架包括固定杆和转动杆，所述固定杆的第一端与所述连接块固定连接，所述转动杆的第一端与所述连接块可转动连接，所述小件放置架包括第一组合板和第二组合板，所述第一组合板的第一长边和所述第二组合板的第一长边可转动连接，所述第一组合板的第二长边的两端分别与两个所述支架的固定杆可转动连接，所述第二组合板的第二长边的两端分别与两个所述支架的转动杆可转动连接，所述大件放置架包括第一长板和第二长板，所述第一长板的第一长边和所述第二长板的第一长边可转动连接，所述第一长板的第二长边的两端分别与两个所述支架的固定杆的下端可转动连接，所述第二长板的第二长边的两端分别与两个所述支架的转动杆的下端可转动连接。

2.根据权利要求1所述的一种可折叠便捷式内裤中岛架，其特征在于：小件放置架为2个，小尺寸的小件放置架安装在大尺寸的小件放置架的上部。

3.根据权利要求1所述的一种可折叠便捷式内裤中岛架，其特征在于：所述第一组合板和所述第二组合板上均设置有阶梯状的放置板，所述放置板为安迪板。

4.根据权利要求1所述的一种可折叠便捷式内裤中岛架，其特征在于：两个所述连接块之间还设置有纤维板，所述纤维板设置在所述横杆的下方，所述纤维板的上端均匀设置有多个凹槽。

一种可折叠便捷式内裤中岛架

技术领域

[0001] 本实用新型属于商品展示设备领域，尤其涉及一种可折叠便捷式内裤中岛架。

背景技术

[0002] 中岛架是终端宣传促销生动化的利器。中岛架和中岛展柜作为一种营销手段，是随着终端POP广告发展而来的。它具有绿色环保、方便运输、组装迅速等优点，摆放在销售场所中，能起到展示商品、传达信息、促进销售的作用。

[0003] 内裤在销售的过程中也会使用到中岛进行展示和销售，传统的内裤中岛都属于拆装中岛，不仅仅在成本、运输和安装方面出现诸多问题，而在整个外形结构上的设计也得不到一个跳跃，所以这方面还有待创新。

实用新型内容

[0004] 本实用新型的目的就在于为了解决上述问题而提供一种可折叠便捷式内裤中岛架。

[0005] 本实用新型通过以下技术方案来实现上述目的：

[0006] 一种可折叠便捷式内裤中岛架，包括横杆、两个支架、多个不同尺寸的小件放置架和大件放置架，所述横杆的两端分别通过连接块后连接有所述支架，所述支架包括固定杆和转动杆，所述固定杆的第一端与所述连接块固定连接，所述转动杆的第一端与所述连接块可转动连接，所述小件放置架包括第一组合板和第二组合板，所述第一组合板的第一长边和所述第二组合板的第一长边可转动连接，所述第一组合板的第二长边的两端分别与两个所述支架的固定杆可转动连接，所述第二组合板的第二长边的两端分别与两个所述支架的转动杆可转动连接，所述大件放置架包括第一长板和第二长板，所述第一长板的第一长边和所述第二长板的第一长边可转动连接，所述第一长板的第二长边的两端分别与两个所述支架的固定杆的下端可转动连接，所述第二长板的第二长边的两端分别与两个所述支架的转动杆的下端可转动连接。

[0007] 具体地，小件放置架为2个，小尺寸的小件放置架安装在大尺寸的小件放置架的上部。

[0008] 具体地，所述第一组合板和所述第二组合板上均设置有阶梯状的放置板，所述放置板为安迪板。

[0009] 具体地，两个所述连接块之间还设置有纤维板，所述纤维板设置在所述横杆的下方，所述纤维板的上端均匀设置有多个凹槽。

[0010] 本实用新型的有益效果在于：

[0011] 本实用新型一种可折叠便捷式内裤中岛架，无需安装，打开即可使用；折叠后方便运输和携带；占地面积少，可灵活摆放；充分考虑了摆放的内裤的数量统计工作；结构简单，成本低；陈列效果好，实用性高。

附图说明

[0012] 图1是本实用新型的左视图；

[0013] 图2是本实用新型中图1的a部分结构详图；

[0014] 图3是本实用新型的主视图。

[0015] 图中：1-固定杆；2-转动杆；3-小件放置架；4-放置板；5-大件放置架；6-横杆；7-纤维板；8-连接块。

具体实施方式

[0016] 下面结合附图对本实用新型作进一步说明：

[0017] 如图1、图2和图3所示，本实用新型一种可折叠便捷式内裤中岛架，包括横杆6、两个支架、2个不同尺寸的小件放置架3和大件放置架5，横杆6的两端分别通过连接块8后连接有支架，支架包括固定杆1和转动杆2，固定杆1的第一端与连接块8固定连接，转动杆2的第一端与连接块8可转动连接，小件放置架3包括第一组合板和第二组合板，第一组合板的第一长边和第二组合板的第一长边可转动连接，第一组合板的第二长边的两端分别与两个支架的固定杆1可转动连接，第二组合板的第二长边的两端分别与两个支架的转动杆2可转动连接，大件放置架5包括第一长板和第二长板，第一长板的第一长边和第二长板的第一长边可转动连接，第一长板的第二长边的两端分别与两个支架的固定杆1的下端可转动连接，第二长板的第二长边的两端分别与两个支架的转动杆2的下端可转动连接。小尺寸的小件放置架3安装在大尺寸的小件放置架3的上部。第一组合板和第二组合板上均设置有阶梯状的放置板4，放置板4为安迪板。两个连接块8之间还设置有纤维板7，纤维板7设置在横杆6的下方，纤维板7的上端均匀设置有18个凹槽。

实施例

[0018] 本实用新型的可折叠便捷式内裤中岛架在存放状态时候高度为1540mm，长度为560，在工作状态时候，固定杆1和转动杆2的最下端之间间隔600，大尺寸的小件放置架3的第一组合板和第二组合板长度均为358，小尺寸的小件放置架3的第一组合板和第二组合板长度均为267，安迪板的厚度为5。本实用新型占地面积0.34平方米，纤维板7的上可以挂18条内裤样板，小尺寸的小件放置架3上可放置60盒内裤，大尺寸的小件放置架3上可放置72盒内裤，大件放置架5上可放置4个中箱的内裤，每个中箱有30盒内裤。

[0019] 工作原理：当本实用新型工作时，握住固定杆1，搬动转动杆2即可将本实用新型转变为工作状态，原因是转动杆2与连接块8之间是可转动连接；大件放置架5的第一长板和第二长板转动后对接，第一长板和第二长板组合成了一个大板，上边可以放置大件物品；小件放置架3的第一组合板和第二组合板转动后，第一组合板和第二组合板之间成一定的角度，在阶梯状的放置板4上可以摆放产品，小尺寸的小件放置架3安装在大尺寸的小件放置架3上方，在纤维板7上的凹槽处可以挂与凹槽数量对应的衣架，在横杆6上可以摆放广告宣传。

[0020] 以上仅为本实用新型的较佳实施例而已，并不用以限制本实用新型，凡在本实用新型的精神和原则之内所作的任何修改、等同替换和改进等，均应包含在本实用新型的保护范围内。

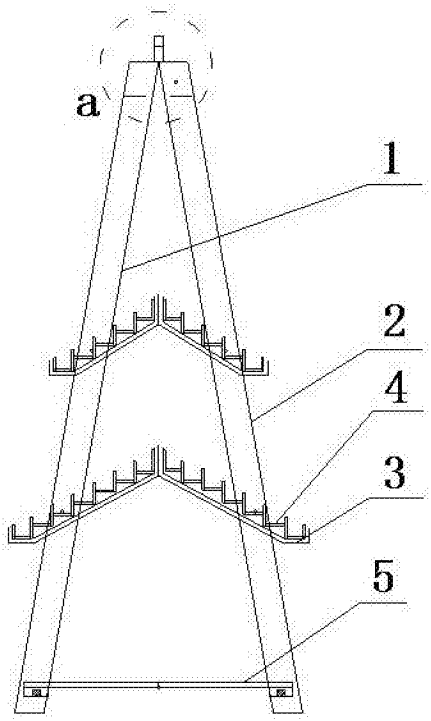

图1

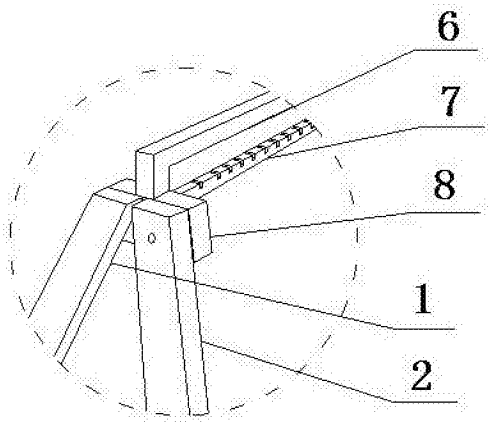

图2

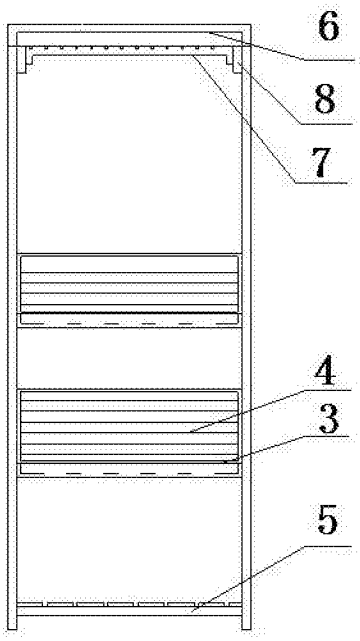

图3