(19)国家知识产权局

(12)实用新型专利

(10)授权公告号 CN 217711409 U
(45)授权公告日 2022.11.01

(21)申请号 202221631327.5

(22)申请日 2022.06.28

(73)专利权人 山西广业建设工程有限公司
地址 030006 山西省太原市小店区并州南路西二巷8号
专利权人 山西四建集团有限公司

(72)发明人 罗俊伟 闫永红 邸瑞吉 卢旭峰 张东波 赵银海

(74)专利代理机构 太原晋科知识产权代理事务所(特殊普通合伙) 14110
专利代理师 郑晋周

(51)Int.Cl.
E04D 11/02(2006.01)
E04D 13/16(2006.01)

权利要求书1页 说明书3页 附图1页

(54)实用新型名称

坡屋面锚筋防水增强构件

(57)摘要

本实用新型属于坡屋面施工防水技术领域，解决了预留锚筋与防水层、防水加强层的接触处易发生渗漏的问题。提供了一种坡屋面锚筋防水增强构件，包括依次设置的坡屋面板、保温层、找平层、防水加强层、防水层、持钉层和瓦铺装层，坡屋面板内预留有锚筋，锚筋的一端锚固在坡屋面板内，另一端置于持钉层中并与持钉层内置的钢筋网连接固定，锚筋位于屋面板中的部分固定有止水片，止水片与坡屋面板平行。该装置结构简单、安装方便，通过将锚筋处的防水层、防水加强层与其下部坡屋面板中的止水片结合起来，形成一个具备多重防水保障的坡屋面锚筋处防水构造，能很好地阻断水沿锚筋向下渗入。

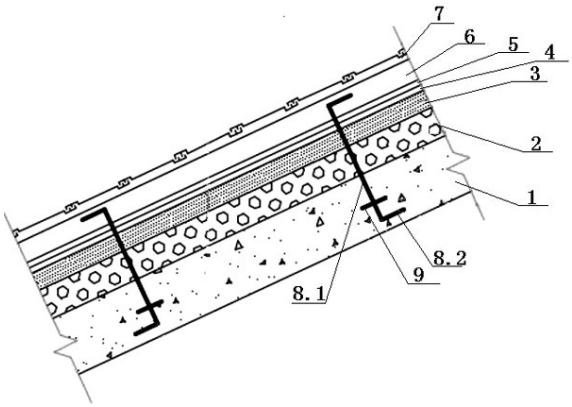

CN 217711409 U

1.一种坡屋面锚筋防水增强构件,其特征在于:包括依次设置的坡屋面板(1)、保温层(2)、找平层(3)、防水加强层(4)、防水层(5)、持钉层(6)和瓦铺装层(7),坡屋面板(1)内预留有锚筋(8),锚筋(8)的一端锚固在坡屋面板(1)内,另一端置于持钉层(6)中并与持钉层(6)内置的钢筋网连接固定,锚筋(8)位于屋面板(1)中的部分固定有止水片(9),止水片(9)与坡屋面板(1)平行。

2.根据权利要求1所述的坡屋面锚筋防水增强构件,其特征在于:所述锚筋(8)包括与坡屋面板(1)垂直的贯穿段(8.1)和与坡屋面板(1)平行的两个端部(8.2),止水片(9)套设固定在贯穿段(8.1)上且位于坡屋面板(1)的中层。

3.根据权利要求2所述的坡屋面锚筋防水增强构件,其特征在于:所述锚筋(8)在屋脊和檐口处各设置有一排,持钉层(6)内的钢筋网骑跨屋脊并绷直与锚筋(8)连接。

4.根据权利要求2所述的坡屋面锚筋防水增强构件,其特征在于:所述止水片(9)为钢制结构,止水片(9)的厚度为3mm~6mm,尺寸为20mm*20mm~60mm*60mm。

5.根据权利要求1所述的坡屋面锚筋防水增强构件,其特征在于:所述持钉层(6)为35mm厚的C20细石混凝土层,持钉层(6)上留置的分格缝间距为3m*3m,分格缝内填充有用于嵌缝的密封膏。

6.根据权利要求5所述的坡屋面锚筋防水增强构件,其特征在于:所述锚筋(8)伸入持钉层(6)的深度为25mm。

7.根据权利要求1所述的坡屋面锚筋防水增强构件,其特征在于:所述瓦铺装层(7)的瓦片可为块瓦、玻纤沥青瓦或波形瓦。

坡屋面锚筋防水增强构件

技术领域

[0001] 本实用新型属于坡屋面施工防水技术领域，具体涉及一种坡屋面锚筋防水增强构件。

背景技术

[0002] 坡屋面是指坡度大于等于10度且小于75度的建筑屋面，相比平屋面，坡屋面的结构特点更有利于防雨防水，但是由于材料和施工问题，坡屋面的渗漏问题屡见不鲜。

[0003] 目前，在坡屋面施工中，通常在找平层和持钉层之间铺设防水层、防水加强层对坡屋面进行防水处理，以避免屋顶雨水的渗漏。

[0004] 但是为了固定持钉层内的钢筋网片，屋顶预留钢筋需从找平层穿过防水卷材伸入持钉层，很容易导致预留锚筋与防水层、防水加强层的接触处易发生渗漏，水会顺此渗入屋面板内，甚至屋内顶棚，因此需要对该接触位置进行防渗漏处理。

实用新型内容

[0005] 针对预留锚筋与防水层、防水加强层的接触处易发生渗漏的不足，本实用新型的目的在于提供一种坡屋面锚筋防水增强构件，通过将锚筋处的防水层、防水加强层与其下部坡屋面板中的止水片结合起来，形成一个具备多重防水保障的坡屋面锚筋处防水构造，能很好地阻断水沿锚筋向下渗入。

[0006] 为实现上述目的，本实用新型采用如下技术方案，一种坡屋面锚筋防水增强构件，包括依次设置的坡屋面板、保温层、找平层、防水加强层、防水层、持钉层和瓦铺装层，坡屋面板内预留有锚筋，锚筋的一端锚固在坡屋面板内，另一端置于持钉层中并与持钉层内置的钢筋网连接固定，锚筋位于屋面板中的部分固定有止水片，止水片与坡屋面板平行。

[0007] 优选地，锚筋包括与坡屋面板垂直的贯穿段和与坡屋面板平行的两个端部，止水片套设固定在贯穿段上且位于坡屋面板的中层。

[0008] 优选地，锚筋在屋脊和檐口处各设置有一排，持钉层内的钢筋网骑跨屋脊并绷直与锚筋连接。

[0009] 优选地，止水片为钢制结构，止水片的厚度为3mm~6mm，尺寸为20mm*20mm~60mm*60mm。

[0010] 优选地，持钉层为35mm厚的C20细石混凝土层，持钉层上留置的分格缝间距为3m*3m，分格缝内填充有用于嵌缝的密封膏。

[0011] 优选地，锚筋伸入持钉层的深度为25mm。

[0012] 优选地，瓦铺装层的瓦片可为块瓦、玻纤沥青瓦或波形瓦。

[0013] 与现有技术相比，本实用新型的有益效果是：

[0014] 本装置结构简单、安装方便，通过将锚筋处的防水层、防水加强层与其下部坡屋面板中的止水片结合起来，形成一个具备多重防水保障的坡屋面锚筋处防水构造，能很好地阻断水沿锚筋向下渗入。

附图说明

[0015] 为了更清楚地说明本实用新型实施例或现有技术中的技术方案，下面将对实施例中所需要使用的附图作简单的介绍，显而易见地，下面描述中的附图仅仅是本实用新型的一些实施例，对于本领域普通技术人员来讲，在不付出创造性劳动的前提下，还可以根据这些附图获得其他的附图。

[0016] 图1是本实施例的结构示意图；

[0017] 图2是本实施例的锚筋和止水片的连接示意图。

[0018] 图中：1-坡屋面板；2-保温层；3-找平层；4-防水加强层；5-防水层；6-持钉层；7-瓦铺装层；8-锚筋；8.1-贯穿段；8.2-端部；9-止水片。

具体实施方式

[0019] 结合本实用新型实施例中的附图，对本实用新型实施例中的技术方案进行清楚，完整地描述，显然，所描述的实施例仅仅是本实用新型一部分实施例，而不是全部实施例。基于本实用新型的实施例，本领域的普通技术人员在没有做出创造性地劳动的前提下所得到的所有其他实施方式，都属于本实用新型所保护的范围。

[0020] 须知，本说明书所附图式所绘示的结构、比例、大小等，均仅用以配合说明书所揭示的内容，以供熟悉此技术的人士了解与阅读，并非用以限定本实用新型可实施的限定条件，故不具技术上的实质意义，任何结构的修饰、比例关系的改变或大小的调整，在不影响本实用新型所能产生的功效及所能达成的目的下，均应仍落在本实用新型所揭示的技术内容得能涵盖的范围内，需要说明的是，在本说明书中，诸如第一和第二之类的关系术语仅仅用来将一个实体与另外几个实体区分开来，而不一定要求或者暗示这些实体之间存在任何这种实际的关系或者顺序。

[0021] 本实用新型提供了一种实施例：

[0022] 如图1所示，一种坡屋面锚筋防水增强构件，包括依次设置的坡屋面板1、保温层2、找平层3、防水加强层4、防水层5、持钉层6和瓦铺装层7，坡屋面板1内预留有锚筋8，锚筋8的一端锚固在坡屋面板1内，另一端置于持钉层6中并与持钉层6内置的钢筋网连接固定，锚筋8位于屋面板1中的部分固定有止水片9，止水片9与坡屋面板1平行。

[0023] 当有水沿锚筋8向下渗透遇到止水片9时，沿止水片9向外侧分散，从而避免了一直沿锚筋8向下渗漏，防水加强层4、防水层5与止水片9形成一个具备多重防水保障的坡屋面锚筋处防水构造，很好地阻断水沿锚筋向下渗入。

[0024] 如图2所示，锚筋8包括与坡屋面板1垂直的贯穿段8.1和与坡屋面板1平行的两个端部8.2，止水片9套设固定在贯穿段8.1上且位于坡屋面板1的中层，坡屋面板1为现浇钢筋混凝土屋面板，板面预埋的锚筋8规格为Φ10 @900*900，锚筋8伸入持钉层6的深度为25mm。

[0025] 保温层2为70mm厚的挤塑聚苯板，找平层3为20~30mm厚的1:2.5的水泥砂浆找平层，防水加强层4和防水层5均为4mm厚的改性沥青防水卷材(II型)，持钉层6为35mm厚的C20细石混凝土层，持钉层6上留置的分格缝间距为3m*3m~4mm*4mm，分格缝内填充有用于嵌缝的密封膏，内置的钢筋网的规格为Φ4@100*100，瓦铺装层7的瓦片可为块瓦、玻纤沥青瓦或波形瓦。

[0026] 止水片9为钢制结构，止水片9的厚度为3mm~6mm，尺寸为20mm*20mm~60mm*60mm；锚

筋8在屋脊和檐口处各设置有一排，持钉层6内的钢筋网骑跨屋脊并绷直与锚筋8连接。

[0027] 具体安装步骤：

[0028] 坡屋面板1的模板安装→坡屋面板1内钢筋安装→安装锚筋8和止水片9→坡屋面板1浇筑→淋雨实验→保温层2→找平层3施工→施工防水加强层4施工→防水层5施工→持钉层6施工→瓦铺装层7安装。

[0029] 以上所述，仅为本实用新型较佳的具体实施方式，但本实用新型的保护范围并不局限于此，任何熟悉本技术领域的技术人员在本实用新型揭露的技术范围内，可轻易想到的变化或替换，都应该涵盖在本实用新型的保护范围之内。因此，本实用新型的保护范围应以所述权利要求的保护范围为准。

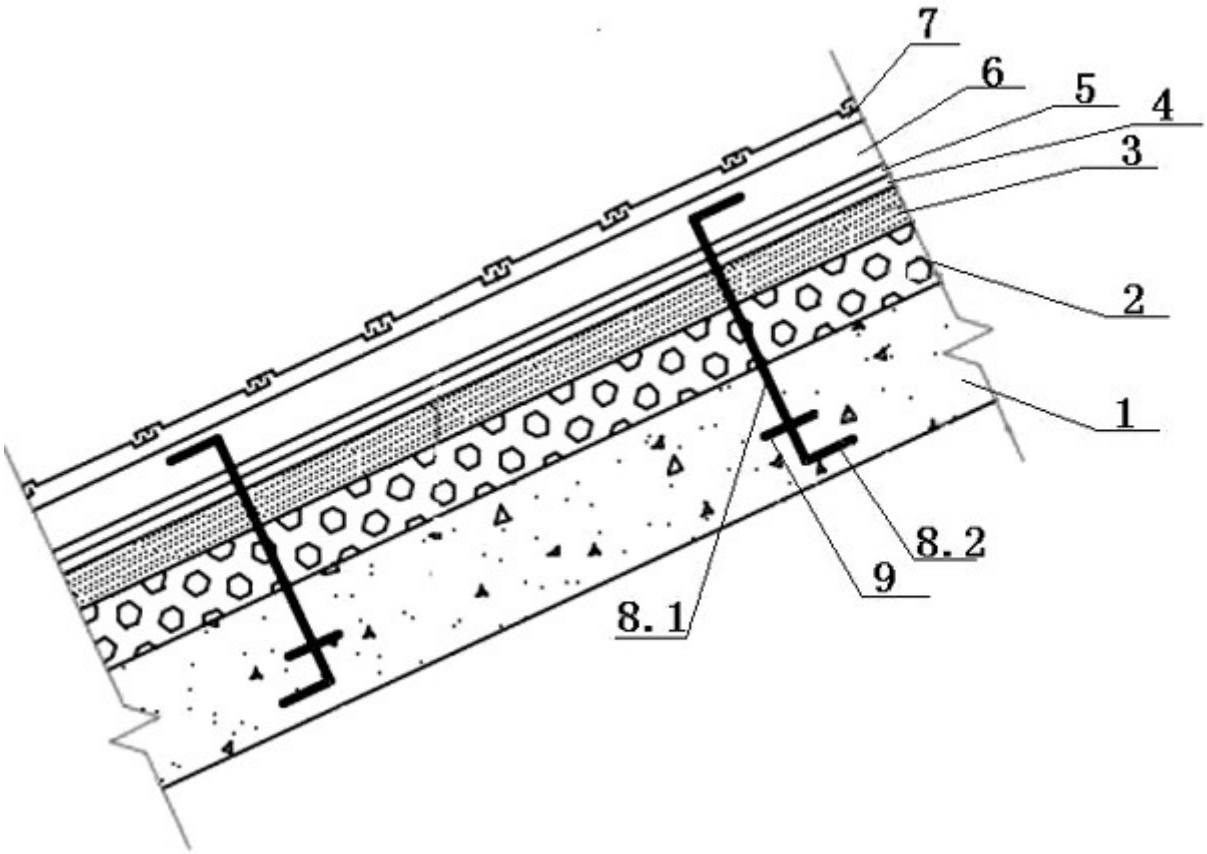

图1

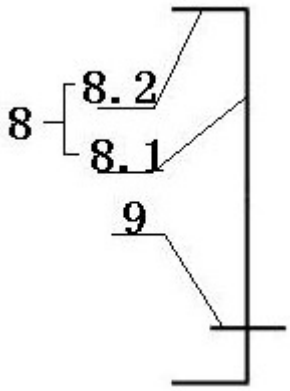

图2