(19)国家知识产权局

(12)实用新型专利

(10)授权公告号 CN 217356208 U
(45)授权公告日 2022.09.02

(21)申请号 202220155262.5

(22)申请日 2022.01.20

(73)专利权人 安徽医科大学第一附属医院
地址 230000 安徽省合肥市绩溪路218号

(72)发明人 杜明超

(74)专利代理机构 合肥汇融专利代理有限公司 34141
专利代理师 赵宗海

(51)Int.Cl.
F16M 11/04(2006.01)
F16M 11/18(2006.01)
F16M 11/42(2006.01)
G09F 9/00(2006.01)

权利要求书1页 说明书3页 附图4页

(54)实用新型名称

一种互联网医院信息展示设备

(57)摘要

本实用新型公开了一种互联网医院信息展示设备，包括底座，所述底座的顶部通过支撑架固接有展示台，所述展示台的顶部固定安装有对称设置的立板，两个所述立板之间滑动安装有活动板，所述活动板的顶部固定安装有对称设置的限位框，两个所述限位框之间活动安装有显示屏，且其中一个限位框通过铰支座转动连接有防护板，所述防护板底部远离铰支座的一端通过磁铁扣与另一个限位框可开合连接；所述底座的顶部还固定安装有两个轴承座和两个直角安装板。本实用新型结构精简且设计合理，仅需要一个操作人员就能够对显示屏进行快速折叠收纳，而且便于对显示屏进行安装及拆卸，具有操作简单方便以及成本低等优点，易于推广应用。

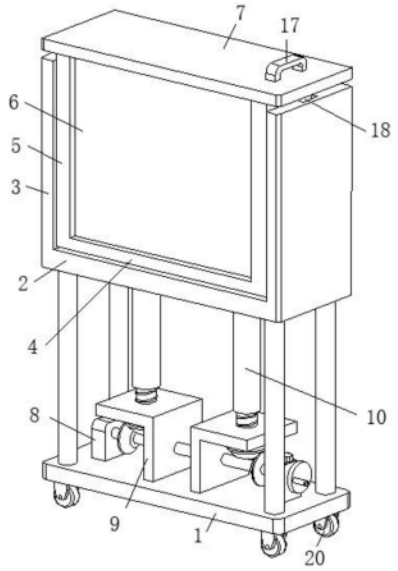

CN 217356208 U

1.一种互联网医院信息展示设备,包括底座(1),其特征在于,所述底座(1)的顶部通过支撑架固接有展示台(2),所述展示台(2)的顶部固定安装有对称设置的立板(3),两个所述立板(3)之间滑动安装有活动板(4),所述活动板(4)的顶部固定安装有对称设置的限位框(5),两个所述限位框(5)之间活动安装有显示屏(6),且其中一个限位框(5)通过铰支座转动连接有防护板(7),所述防护板(7)底部远离铰支座的一端通过磁铁扣与另一个限位框(5)可开合连接;

所述底座(1)的顶部还固定安装有两个轴承座(8),两个所述轴承座(8)之间的底座(1)上固定安装有两个直角安装板(9),所述活动板(4)的底部固定安装有两个间隔设置的螺纹筒(10),两个所述螺纹筒(10)均贯穿至展示台(2)的上方,且每个螺纹筒(10)的内部均螺纹连接有螺纹杆(11),每个所述螺纹杆(11)的底端均转动贯穿直角安装板(9)的水平部并固接有锥齿轮一(12),每个所述锥齿轮一(12)均啮合连接有锥齿轮二(13),两个所述锥齿轮二(13)的内腔中固定安装有传动轴(14),所述传动轴(14)转动贯穿直角安装板(9)的竖直部并通过轴承与轴承座(8)转动连接。

2.根据权利要求1所述的一种互联网医院信息展示设备,其特征在于,所述传动轴(14)的一端延伸至轴承座(8)的外部并固接有手轮(15)。

3.根据权利要求1所述的一种互联网医院信息展示设备,其特征在于,所述活动板(4)的顶部固定安装有缓冲垫(16)。

4.根据权利要求1所述的一种互联网医院信息展示设备,其特征在于,所述防护板(7)可开合一端的顶部固定安装有提手(17)。

5.根据权利要求1所述的一种互联网医院信息展示设备,其特征在于,两个所述立板(3)相靠近的一侧均开设有导轨(18),所述活动板(4)的两侧均固定安装有与导轨(18)相匹配的滑动块(19)。

6.根据权利要求1所述的一种互联网医院信息展示设备,其特征在于,所述底座(1)的底部四角位置均固定安装有带刹车件的万向轮(20)。

一种互联网医院信息展示设备

技术领域

[0001] 本实用新型涉及信息展示设备技术领域，尤其涉及一种互联网医院信息展示设备。

背景技术

[0002] 医疗服务领域新形态不断涌现，“互联网医院”作为其中突出的一种，它具有咨询、随访、慢病管理等功能，有实体医院作强有力的支撑，线上方便病人，就是简单的问题不需要到医院，在网上就可以进行；为了更好的让人们知道互联网医院的相关信息，通常会设置专门展示互联网医院信息的展示设备。

[0003] 经检索，申请号202020679356.3的专利，公开了一种互联网医院信息展示平台，包括U形框，所述U形框的内部栓接有连接板，连接板的正面设有展示屏，所述展示屏的顶部和底部分别设有限位板一与限位板二，所述限位板一和限位板二靠近展示屏的一侧均开设有与展示屏配合使用的限位槽，所述限位板一的背面对称栓接有滑块一，所述连接板对称开设有与滑块一滑动连接的滑槽一，所述限位板二的背面与连接板栓接，所述U形框的顶部螺纹连接有螺杆。

[0004] 上述装置通过将展示屏直接放入支架内进行收纳，在省去安装和拆卸过程的同时，也减小了多次安装和拆卸给展示屏带来的损坏，但是，上述装置在使用时，需要两名工人协调合作才能实现对显示屏的安装或拆卸，操作过程繁琐，费时费力，同时也不便于对显示屏进行维护，实用性差，从而无法满足人们在生活中的使用需求。

实用新型内容

[0005] 本实用新型的目的是为了解决现有技术中存在的操作过程繁琐且浪费人力的缺点，而提出的一种互联网医院信息展示设备。

[0006] 为了实现上述目的，本实用新型采用了如下技术方案：

[0007] 一种互联网医院信息展示设备，包括底座，所述底座的顶部通过支撑架固接有展示台，所述展示台的顶部固定安装有对称设置的立板，两个所述立板之间滑动安装有活动板，所述活动板的顶部固定安装有对称设置的限位框，两个所述限位框之间活动安装有显示屏，且其中一个限位框通过铰支座转动连接有防护板，所述防护板底部远离铰支座的一端通过磁铁扣与另一个限位框可开合连接；

[0008] 所述底座的顶部还固定安装有两个轴承座，两个所述轴承座之间的底座上固定安装有两个直角安装板，所述活动板的底部固定安装有两个间隔设置的螺纹筒，两个所述螺纹筒均贯穿至展示台的上方，且每个螺纹筒的内部均螺纹连接有螺纹杆，每个所述螺纹杆的底端均转动贯穿直角安装板的水平部并固接有锥齿轮一，每个所述锥齿轮一均啮合连接有锥齿轮二，两个所述锥齿轮二的内腔中固定安装有传动轴，所述传动轴转动贯穿直角安装板的竖直部并通过轴承与轴承座转动连接。

[0009] 优选的，所述传动轴的一端延伸至轴承座的外部并固接有手轮。

[0010] 优选的，所述活动板的顶部固定安装有缓冲垫。

[0011] 优选的，所述防护板可开合一端的顶部固定安装有提手。

[0012] 优选的，两个所述立板相靠近的一侧均开设有导轨，所述活动板的两侧均固定安装有与导轨相匹配的滑动块。

[0013] 优选的，所述底座的底部四角位置均固定安装有带刹车件的万向轮。

[0014] 与现有技术相比，本实用新型的有益效果是：

[0015] 1、本实用新型通过活动板和限位框及可开合防护板的相互配合作用，不仅便于对显示屏进行安装及拆卸，还能够有效防止显示屏受到撞击，提高了安全性。

[0016] 2、本实用新型通过传动轴带动锥齿轮二转动并使其带动锥齿轮一转动，通过锥齿轮一带动螺纹杆转动并使其驱动螺纹筒做上下往返运动，通过螺纹筒带动活动板运动并使其带动显示屏做上下往返运动，实现了对显示屏的折叠收纳，同时在移动轮的配合作用下，从而便于移动携带，提高了实用性。

[0017] 本实用新型结构精简且设计合理，仅需要一个操作人员就能够对显示屏进行快速折叠收纳，而且便于对显示屏进行安装及拆卸，具有操作简单方便以及成本低等优点，易于推广应用。

附图说明

[0018] 图1为本实用新型提出的一种互联网医院信息展示设备的结构示意图；

[0019] 图2为本实用新型提出的一种互联网医院信息展示设备的主视剖面结构示意图；

[0020] 图3为本实用新型提出的一种互联网医院信息展示设备的侧视结构示意图；

[0021] 图4为本实用新型提出的一种互联网医院信息展示设备的局部结构示意图。

[0022] 图中：1、底座；2、展示台；3、立板；4、活动板；5、限位框；6、显示屏；7、防护板；8、轴承座；9、直角安装板；10、螺纹筒；11、螺纹杆；12、锥齿轮一；13、锥齿轮二；14、传动轴；15、手轮；16、缓冲垫；17、提手；18、导轨；19、滑动块；20、万向轮。

具体实施方式

[0023] 下面将结合本实用新型实施例中的附图，对本实用新型实施例中的技术方案进行清楚、完整地描述，显然，所描述的实施例仅仅是本实用新型一部分实施例，而不是全部的实施例。

[0024] 在本实用新型的描述中，需要理解的是，术语“上”、“下”、“前”、“后”、“左”、“右”、“顶”、“底”、“内”、“外”等指示的方位或位置关系为基于附图所示的方位或位置关系，仅是为了便于描述本实用新型和简化描述，而不是指示或暗示所指的装置或元件必须具有特定的方位、以特定的方位构造和操作，因此不能理解为对本实用新型的限制。

[0025] 实施例一

[0026] 参照图1-4，一种互联网医院信息展示设备，包括底座1，底座1的顶部通过支撑架固接有展示台2，展示台2的顶部固定安装有对称设置的立板3，两个立板3之间滑动安装有活动板4，活动板4的顶部固定安装有对称设置的限位框5，两个限位框5之间活动安装有显示屏6，且其中一个限位框5通过铰支座转动连接有防护板7，防护板7底部远离铰支座的一端通过磁铁扣与另一个限位框5可开合连接，操作人员用力向上拉动防护板7可使其与限位

框5分离，再以与另一个限位框5连接处为轴线转动防护板7，则从上方可将显示屏6安装至两个限位框5之间，同样也便于将显示屏6进行拆卸维护，操作简单，提高了工作效率；

[0027] 底座1的顶部还固定安装有两个轴承座8，两个轴承座8之间的底座1上固定安装有两个直角安装板9，活动板4的底部固定安装有两个间隔设置的螺纹筒10，两个螺纹筒10均贯穿至展示台2的上方，且每个螺纹筒10的内部均螺纹连接有螺纹杆11，每个螺纹杆11的底端均转动贯穿直角安装板9的水平部并固接有锥齿轮一12，每个锥齿轮一12均啮合连接有锥齿轮二13，两个锥齿轮二13的内腔中固定安装有传动轴14，传动轴14转动贯穿直角安装板9的竖直部并通过轴承与轴承座8转动连接，通过传动轴14带动锥齿轮二13转动并使其带动锥齿轮一12转动，通过锥齿轮一12带动螺纹杆11转动并使其驱动螺纹筒10做上下往返运动，通过螺纹筒10带动活动板4运动并使其带动显示屏6做上下往返运动，实现了对显示屏6的折叠收纳，同时在移动轮的配合作用下，从而便于移动携带，提高了实用性。

[0028] 实施例二

[0029] 参照图1-4，本实施例与实施例一基本相同，更优化的在于，传动轴14的一端延伸至轴承座8的外部并固接有手轮15，便于操作人员驱动传动轴14转动，提高工作效率，活动板4的顶部固定安装有缓冲垫16，具有缓冲减震功能，能够防止安装显示屏6的过程中因震动对显示屏6造成损坏，防护板7可开合一端的顶部固定安装有提手17，便于将防护板7打开，两个立板3相靠近的一侧均开设有导轨18，活动板4的两侧均固定安装有与导轨18相匹配的滑动块19，具有限位导向功能，确保活动板4在螺纹筒10的作用下做上下往返运动，底座1的底部四角位置均固定安装有带刹车件的万向轮20，便于将该装置移动至相应位置。

[0030] 本实用新型结构精简且设计合理，仅需要一个操作人员就能够对显示屏进行快速折叠收纳，而且便于对显示屏进行安装及拆卸，具有操作简单方便以及成本低等优点，易于推广应用。

[0031] 以上所述，仅为本实用新型较佳的具体实施方式，但本实用新型的保护范围并不局限于此，任何熟悉本技术领域的技术人员在本实用新型揭露的技术范围内，根据本实用新型的技术方案及其实用新型构思加以等同替换或改变，都应涵盖在本实用新型的保护范围之内。

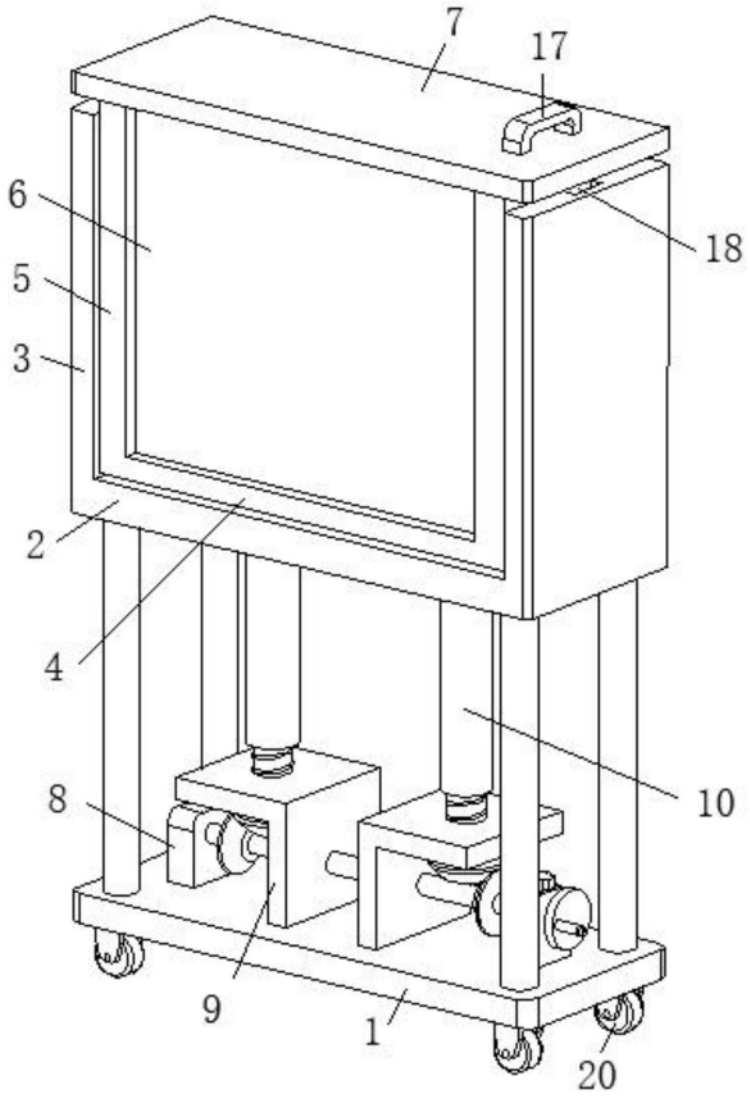

图1

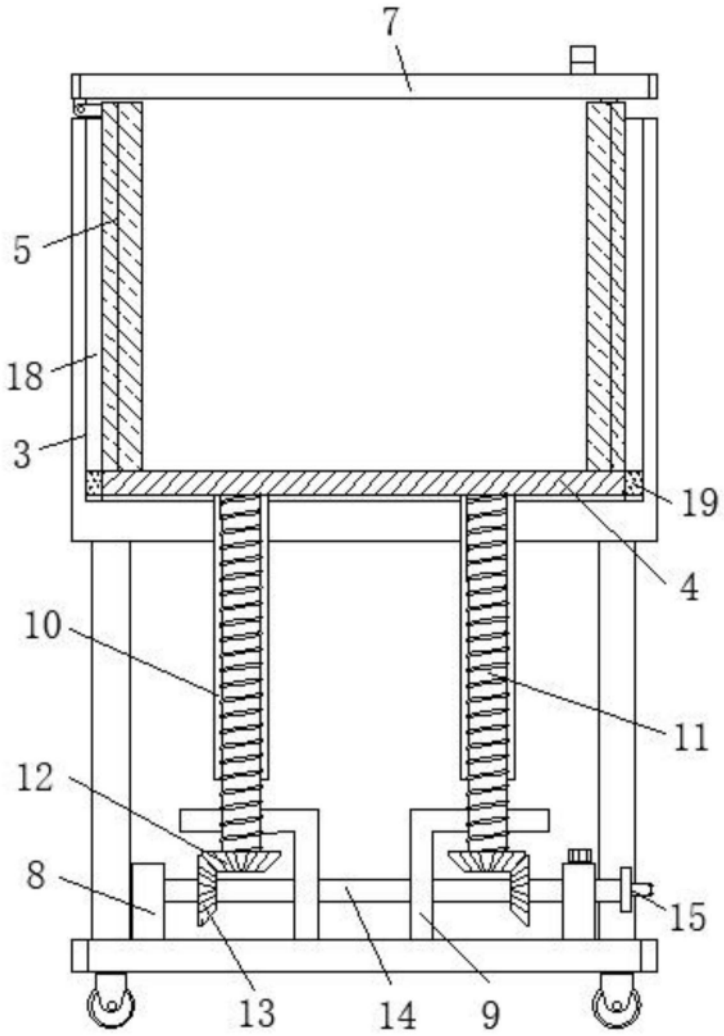

图2

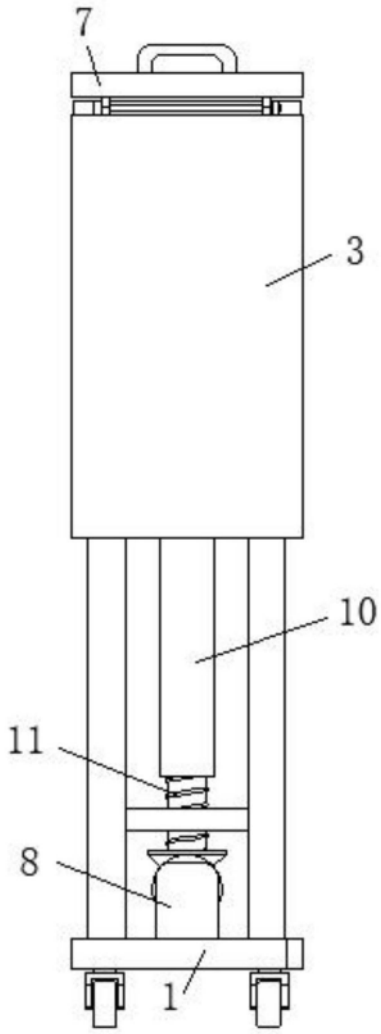

图3

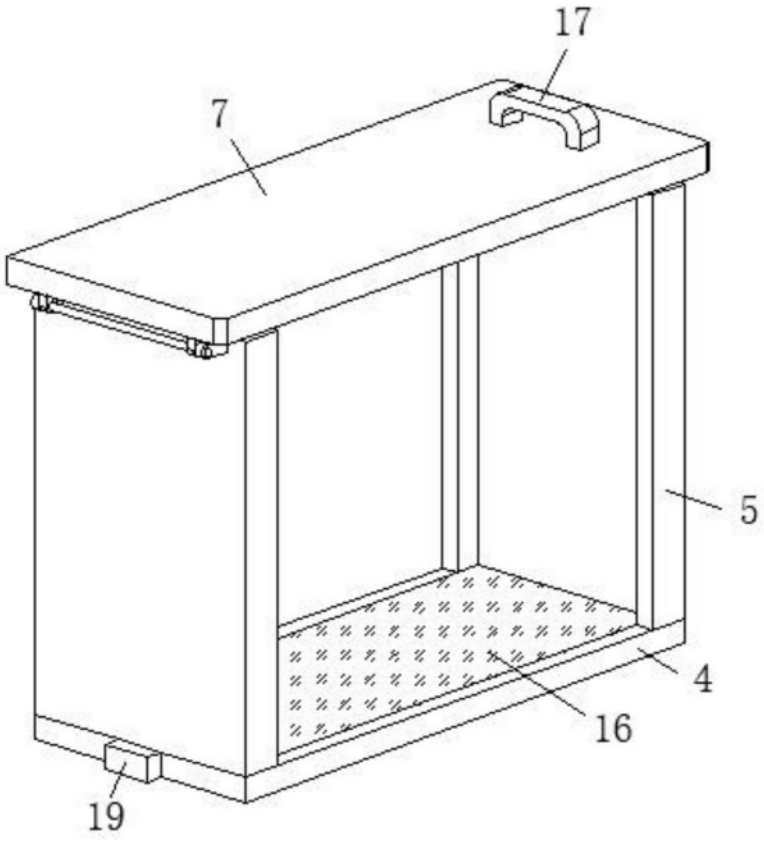

图4