(19)中华人民共和国国家知识产权局

(12)发明专利申请

(10)申请公布号 CN 113898977 A
(43)申请公布日 2022.01.07

(21)申请号 202111040867.6

(22)申请日 2021.09.07

(71)申请人 青岛澳柯玛生活电器有限公司
地址 266510 山东省青岛市黄岛区前湾港路315号
申请人 澳柯玛股份有限公司

(72)发明人 郑培伟 宿元星 矫玉本 何贵平 郝成宇

(74)专利代理机构 青岛智地领创专利代理有限公司 37252
代理人 刘文霞

(51)Int.Cl.
F24C 3/00(2006.01)
F24C 15/10(2006.01)
F24C 15/34(2006.01)

权利要求书1页 说明书3页 附图1页

(54)发明名称

一种隔热聚能燃气灶具

(57)摘要

本发明公开了一种隔热聚能燃气灶具，包括燃气灶面板、炉头、聚能炉架及点火开关，所述炉头、聚能炉架及点火开关均设置于燃气灶面板上表面，所述聚能炉架设置在炉头外周；所述聚能炉架包括聚能环、锅架支撑环及支脚，所述聚能环包括外层环体及内层环体，所述外层环体与内层环体构成双层中空封闭结构，所述锅架支撑环设置于聚能环顶部，且锅架支撑环与聚能环之间设置有间隙并形成空气通道，所述支脚设置于聚能环底部，且聚能环底部与燃气灶面板之间形成空气通道。该隔热聚能燃气灶具在使用时，锅架支撑环可以贴合锅底，且聚能环为中空封闭结构，可同时起到隔热聚能的效果；另外，聚能环底部及顶部均设有空气通道，可用于空气补充及燃烧烟气排放。

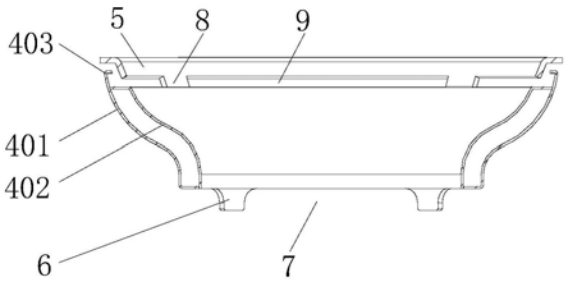

CN 113898977 A

1.一种隔热聚能燃气灶具，其特征在于，包括燃气灶面板、炉头、聚能炉架及点火开关，所述炉头、聚能炉架及点火开关均设置于燃气灶面板上表面，所述聚能炉架设置在炉头外周；

所述聚能炉架包括聚能环、锅架支撑环及支脚，所述聚能环包括外层环体及内层环体，所述外层环体与内层环体构成双层中空封闭结构，所述锅架支撑环设置于聚能环顶部，所述聚能环与锅架支撑环形成错位结构，所述锅架支撑环与聚能环之间设置有间隙并形成空气通道，所述支脚设置于聚能环底部，且聚能环底部与燃气灶面板之间形成空气通道。

2.根据权利要求1所述的一种隔热聚能燃气灶具，其特征在于，所述锅架支撑环通过凸块固定设置于内层环体顶部，所述聚能环的外层环体与锅架支撑环形成错位结构，所述锅架支撑环底部与内层环体顶部之间设置有间隙形成空气通道。

3.根据权利要求2所述的一种隔热聚能燃气灶具，其特征在于，所述凸块设置至少3个。

4.根据权利要求2所述的一种隔热聚能燃气灶具，其特征在于，所述锅架支撑环顶部设置有朝向外侧折弯的翻边，所述外层环体顶部固定设置有遮挡环，所述遮挡环顶部设置有朝向内侧的翻边，所述遮挡环的高度低于锅架支撑环的高度。

5.根据权利要求4所述的一种隔热聚能燃气灶具，其特征在于，所述锅架支撑环顶部翻边的折弯角度为110°-120°；所述遮挡环顶部翻边的角度为90°。

6.根据权利要求1所述的一种隔热聚能燃气灶具，其特征在于，所述支脚设置至少3个。

7.根据权利要求1所述的一种隔热聚能燃气灶具，其特征在于，所述聚能炉架采用铸铁材质且为一体成型结构。

8.根据权利要求1所述的一种隔热聚能燃气灶具，其特征在于，所述聚能炉架采用钣金材质并通过焊接方式固定连接为一体。

一种隔热聚能燃气灶具

技术领域

[0001] 本发明涉及燃气灶技术领域，具体涉及一种隔热聚能燃气灶具。

背景技术

[0002] 现有的燃气灶，通常采用炉架对锅具进行支撑，并在炉架上设置炉耳支撑锅具，炉耳与锅底的接触面小仅有四个点，匹配度低，容易出现滑锅的现象，燃烧时火焰向外扩散，形成很大的辐射热，造成大量热量损失，拢烟聚能效果差，而且还会使厨房温度升高，尤其在夏季会让用户感到非常热。虽然目前市场上也有带聚能环炉架的燃气灶，具有聚能效果可提升一定的热效率，但聚能环没有完全和锅底贴合，还是会有很大一部分热量散失。

发明内容

[0003] 为解决上述技术问题，本发明提供了一种隔热聚能燃气灶具，其通过各结构错位的布置方式，形成无直接火焰辐射热，不仅聚能效果好，提高热效率，且降低了厨房的温升。

[0004] 本发明为了实现上述目的，采用的技术解决方案是：

[0005] 一种隔热聚能燃气灶具，包括燃气灶面板、炉头、聚能炉架及点火开关，所述炉头、聚能炉架及点火开关均设置于燃气灶面板上表面，所述聚能炉架设置在炉头外周；

[0006] 所述聚能炉架包括聚能环、锅架支撑环及支脚，所述聚能环包括外层环体及内层环体，所述外层环体与内层环体构成双层中空封闭结构，所述锅架支撑环设置于聚能环顶部，所述聚能环与锅架支撑环形成错位结构，所述锅架支撑环与聚能环之间设置有间隙并形成空气通道，所述支脚设置于聚能环底部，且聚能环底部与燃气灶面板之间形成空气通道。

[0007] 通过上述技术方案，锅底可以贴合锅架支撑环，且聚能环与锅架支撑环形成错位结构，火焰燃烧时无外露，从正面基本看不到火焰，火焰燃烧热量无法直接辐射，且聚能环为中空封闭结构，可同时起到隔热聚能的效果，进一步提高燃烧热效率；另外，聚能环底部与燃气灶面板之间的间隙形成空气通道，可用于空气补充，聚能环与锅架支撑环之间设置有间隙也形成空气通道，该空气通道可用于空气补充及燃烧烟气排放。通过上述技术方案，不仅锅具底部与锅架支撑环可以较好贴合，且不影响空气补充及燃烧气体排放。

[0008] 进一步地，所述锅架支撑环通过凸块固定设置于内层环体顶部，所述聚能环的外层环体与锅架支撑环形成错位结构，锅架支撑环底部与内层环体顶部之间设置有间隙形成空气通道。

[0009] 进一步地，所述凸块设置至少3个。

[0010] 进一步地，所述锅架支撑环顶部设置有朝向外侧折弯的翻边，所述外层环体顶部固定设置有遮挡环，所述遮挡环顶部设置有朝向内侧的翻边，所述遮挡环的高度低于锅架支撑环的高度。

[0011] 通过上述技术方案，聚能环与其顶部的锅架支撑环构成错位结构，火焰燃烧时无外露，从正面基本看不到火焰，火焰燃烧热量无法直接辐射，进一步提升隔热聚能的效果，

提高燃烧热效率，且还进一步降低厨房温升。

[0012] 进一步地，所述锅架支撑环顶部翻边的折弯角度为110°-120°；所述遮挡环顶部翻边的角度为90°。

[0013] 进一步地，所述支脚设置至少3个。

[0014] 进一步地，所述聚能炉架采用铸铁材质且为一体成型结构。

[0015] 进一步地，所述聚能炉架采用钣金材质并通过焊接方式固定连接为一体。

[0016] 本发明的有益效果为：

[0017] (1)本发明通过设置中空封闭结构的聚能环，并在其顶部设置有锅架支撑环，锅底可以贴合锅架支撑环，不易滑锅，可提高隔热聚能的效果，且聚能环与其顶部的锅架支撑环构成错位结构，火焰燃烧时无外露，从正面基本看不到火焰，火焰燃烧热量无法直接辐射，能进一步提高隔热聚能的效果，提高燃烧热效率，且还进一步降低厨房温升；

[0018] (2)通过设置支脚，使聚能环底部与燃气灶面板之间形成空气通道，用于空气补充；另外，聚能环与锅架支撑环之间设置有间隙并形成空气通道，该空气通道可用于空气补充及燃烧烟气排放。

附图说明

[0019] 为了清楚地说明本发明实施例或现有技术中的技术方案，下面将对实施例或现有技术描述中所需要使用的附图作简单地介绍，显而易见地，下面描述中的附图是本发明的一些实施例，对于本领域普通技术人员来讲，在不付出创造性劳动的前提下，还可以根据这些附图获得其他的附图。

[0020] 图1是本发明一个实施例的整体结构示意图；

[0021] 图2是聚能炉架的结构示意图；

[0022] 图3是图2的A-A处剖视图。

[0023] 图中标注：1.燃气灶面板；2.炉头；3.聚能炉架；4.聚能环；401.外层环体；402.内层环体；403.遮挡环；5.锅架支撑环；6.支脚；7.第一空气通道；8.凸块；9.第二空气通道。

具体实施方式

[0024] 本发明提供了一种隔热聚能燃气灶具，为使本发明的目的、技术方案及效果更加清楚、明确，以下对本发明进一步详细说明。应当理解，此处所描述的具体实施例仅仅用以解释本发明，并不用于限定本发明。

[0025] 在本发明的描述中，需要理解的是，术语“顶”、“底”、“前”、“后”、“上”、“下”、“内”、“外”等指示的方位或位置关系为基于附图所示的方位或位置关系，仅是为了便于描述本发明和简化描述，而不是指示或暗示所指的装置或元件必须具有特定的方位、以特定的方位构造和操作，因此不能理解为对本发明的限制。

[0026] 下面结合附图对本发明进行详细说明：

[0027] 实施例1

[0028] 参照图1，本实施例提供的一种隔热聚能燃气灶具，包括燃气灶面板1、炉头2、聚能炉架3及点火开关4，所述炉头2、聚能炉架3及点火开关均设置于燃气灶面板1上表面，所述聚能炉架3设置在炉头2外周，即聚能炉架3围绕炉头2设置。

[0029] 具体地，参照图2及图3，上述聚能炉架3包括聚能环4、锅架支撑环5及支脚6，锅架支撑环5设置与聚能环顶部，聚能环4与锅架支撑环5形成错位结构，所述聚能环4包括外层环体401及内层环体402，所述外层环体401与内层环体402构成双层中空封闭结构，当将锅具放置于锅架支撑环5上使用时，锅具底部可以很好的贴合锅架支撑环5，且聚能环4与锅架支撑环5形成错位结构，燃烧火焰基本不外露，实现火焰燃烧热量无法直接辐射，同时双层中空封闭结构的聚能环还可具有隔热效果，提高燃烧效率。

[0030] 上述支6脚设置于聚能环4底部，且支脚6设置4个，通过设置支脚6使聚能环4底部与燃气灶面板1之间形成第一空气通道7，该第一空气通道7可用于空气补充。

[0031] 上述锅架支撑环5通过3个凸块8固定设置于聚能环4的内层环体402顶部，锅架支撑环5与外层环体401形成错位结构，且锅架支撑环5底部与内层环体402顶部之间设置有间隙形成第二空气通道9，该第二空气通道9可用于空气补充及燃烧烟气排放，不影响空气补充及燃烧气体排放。

[0032] 另外，上述锅架支撑环5顶部设置有朝向外侧折弯的翻边，锅架支撑环5顶部翻边的折弯角度为115°，所述外层环体401顶部固定设置有遮挡环403，所述遮挡环403顶部设置有朝向内侧的翻边，所述遮挡环403顶部翻边的角度为90°，所述遮挡环403的高度低于锅架支撑环5的高度。聚能环4与其顶部的锅架支撑环5构成错位结构，火焰燃烧时无外露，从正面基本看不到火焰，火焰燃烧热量无法直接辐射，进一步提升隔热聚能的效果，提高燃烧热效率，且还进一步降低厨房温升。

[0033] 上述结构的聚能炉架3采用铸铁材质且为一体成型结构或焊接为一体，或者也可采用钣金材质并通过焊接方式固定连接为一体。

[0034] 需要说明的是，本发明中未述及的部分采用或借鉴已有技术即可实现。

[0035] 当然，上述说明并非是对本发明的限制，本发明也并不仅限于上述举例，本技术领域的技术人员在本发明的实质范围内所做出的变化、改型、添加或替换，也应属于本发明的保护范围。

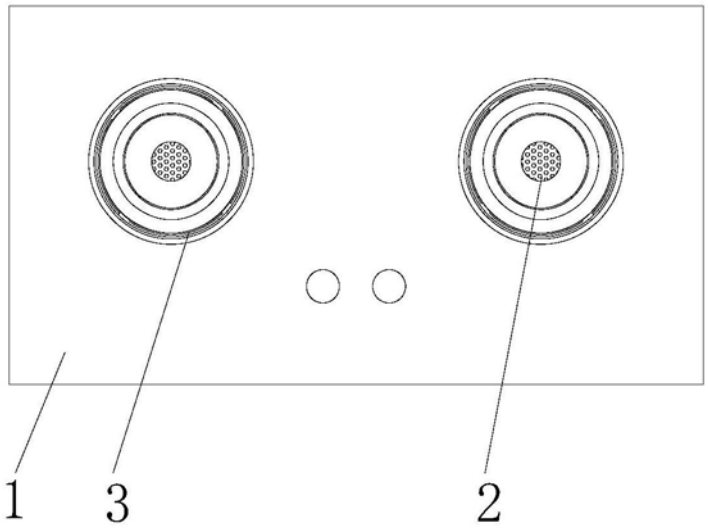

图1

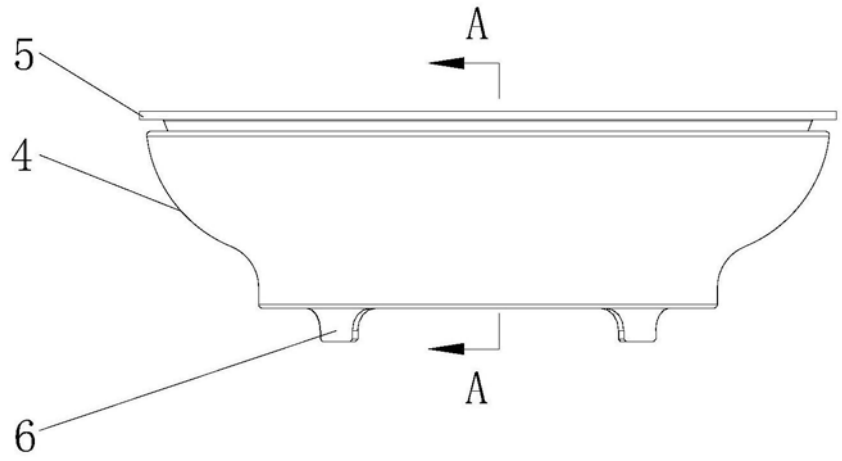

图2

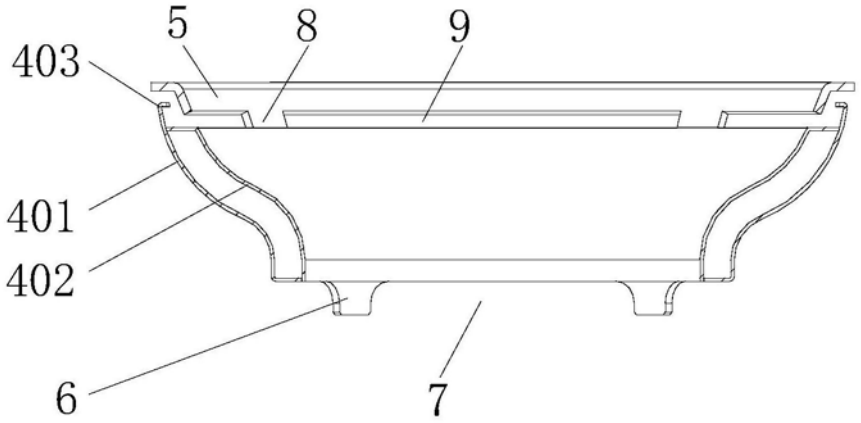

图3