(19)中华人民共和国国家知识产权局

(12)实用新型专利

(10)授权公告号 CN 214015386 U
(45)授权公告日 2021.08.24

(21)申请号 202022883931.4

(22)申请日 2020.12.05

(73)专利权人 李龙彪
地址 450000 河南省郑州市金水东路49号绿地原盛国际1号楼C座1509房

(72)发明人 李龙彪

(74)专利代理机构 北京子焱知识产权代理事务所(普通合伙) 11932
代理人 徐思波

(51)Int.Cl.
A01G 25/09(2006.01)

权利要求书1页 说明书4页 附图5页

(54)实用新型名称

一种城市建筑园林生态绿化装置

(57)摘要

本实用新型公开了一种城市建筑园林生态绿化装置，包括园林浇水车，所述园林浇水车的顶侧设有水箱，水箱的一侧设有连接软管，连接软管的一端设有喷头，所述园林浇水车的底侧设有两组转动轮，两个转动轮之间固定安装有同一个转动轴。本实用新型的有益效果是：本实用新型中，园林浇水车移动时，会带动转动轮转动，在第一楔形齿轮和第二楔形齿轮的作用下，带动旋转杆转动，旋转杆转动带动转盘转动，从而带动管放置架摆动，能够带动连接软管和喷头一起摆动，从而能够摆动喷洒水，对园林进行洒水，园林浇水车不断的前进过程中，喷头能够一直摆动喷水，不需要人工手动摆动，大大降低了人工的工作强度。

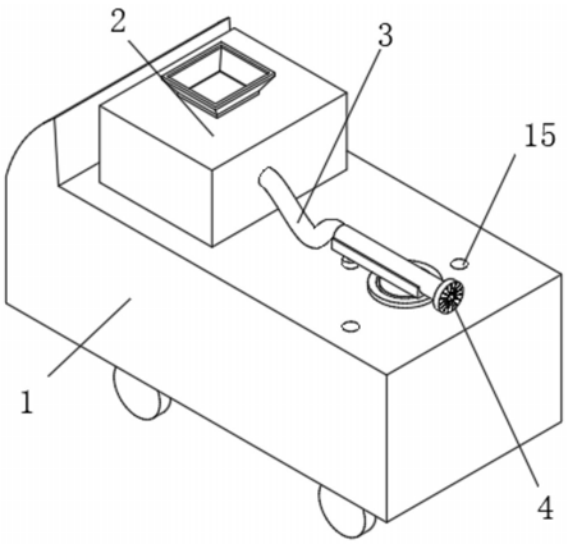

CN 214015386 U

1.一种城市建筑园林生态绿化装置,包括园林浇水车(1),其特征在于:所述园林浇水车(1)的顶侧设有水箱(2),水箱(2)的一侧设有连接软管(3),连接软管(3)的一端设有喷头(4),所述园林浇水车(1)的底侧设有两组转动轮(7),两个转动轮(7)之间固定安装有同一个转动轴(6),一个转动轴(6)上固定套接有第一楔形齿轮(8),所述园林浇水车(1)上转动安装有旋转杆(12),旋转杆(12)的底端固定安装有第二楔形齿轮(9),第一楔形齿轮(8)与第二楔形齿轮(9)相啮合,旋转杆(12)的顶端固定安装有转盘(14),所述园林浇水车(1)的顶侧活动安装有管放置架(19),连接软管(3)放置在管放置架(19)上;

所述园林浇水车(1)的顶侧开设有多个螺纹槽(15),螺纹槽(15)内螺纹安装螺纹固定柱(16),螺纹固定柱(16)的顶端延伸至螺纹槽(15)外;

所述螺纹固定柱(16)的顶端开设有凸型转槽(17),凸型转槽(17)内转动安装有凸型转块(18),凸型转块(18)的顶侧延伸至凸型转槽(17)外并固定安装在管放置架(19)的底侧上。

2.根据权利要求1所述的一种城市建筑园林生态绿化装置,其特征在于:所述园林浇水车(1)的底侧开设有安装槽(10),安装槽(10)的顶侧内壁上开设有转孔(13),旋转杆(12)的顶端活动贯穿转孔(13)。

3.根据权利要求2所述的一种城市建筑园林生态绿化装置,其特征在于:所述安装槽(10)的内壁上固定安装有固定块(11),固定块(11)的顶侧开设有转杆孔,旋转杆(12)转动安装在转杆孔内。

4.根据权利要求1所述的一种城市建筑园林生态绿化装置,其特征在于:所述转盘(14)的顶侧开设有环形槽(20),管放置架(19)的底侧固定安装有滑动柱(21),滑动柱(21)滑动安装在环形槽(20)内。

5.根据权利要求1所述的一种城市建筑园林生态绿化装置,其特征在于:所述园林浇水车(1)的底侧固定安装有两个固定板(5),两个固定板(5)的一侧均开设有转动孔,转动轴(6)的一端转动贯穿两个转动孔。

一种城市建筑园林生态绿化装置

技术领域

[0001] 本实用新型涉及一种园林生态绿化装置，具体为一种城市建筑园林生态绿化装置，属于城市绿化技术领域。

背景技术

[0002] 园林绿化是在一定的地域运用工程技术和艺术手段，通过改造地形(或进一步筑山、叠石、理水)种植树木花草、营造建筑和布置园路等途径创作而成的美的自然环境和游憩境域，就称为园林。园林包括庭园、宅园、小游园、花园、公园、植物园、动物园等，随着园林学科的发展，还包括森林公园、风景名胜区、自然保护区或国家公园的游览区以及休养胜地。

[0003] 现代的城市建筑过程中，少不了园林生态绿化，增添城市色彩，城市绿化在日常管理中，需要对其进行浇灌，传统在浇灌过程中，需要工作人员握住水管，来回移动喷头，对一片绿化进行浇水，水管中含有水，长时间来回晃动，胳膊会变酸，劳动力强，因此，为解决上述问题，我们提出了一种城市建筑园林生态绿化装置。

实用新型内容

[0004] 本实用新型的目的就在于为了解决上述问题而提供一种城市建筑园林生态绿化装置，通过转盘和管放置架的设置，在进行浇水时，园林浇水车移动时，会带动转动轮转动，在第一楔形齿轮和第二楔形齿轮的作用下，带动旋转杆转动，从而带动管放置架围绕凸型转块进行摆动，管放置架摆动后，能够带动连接软管和喷头一起摆动，从而能够摆动喷洒水，对园林进行洒水，园林浇水车不断的前进过程中，喷头能够一直摆动喷水，不需要人工手动摆动，大大降低了人工的工作强度，当需要对不同方位的园林进行浇水时，工作人员转动螺纹固定柱，螺纹固定柱转动后，脱离原有的螺纹槽，然后将其放置在其他的螺纹槽内，螺纹槽设置有多个，放入后，调整管放置架在转盘上的位置，使得滑动柱位于环形槽内，调整后，喷头能够喷洒不同方位的园林绿化，大大提高了实用性。

[0005] 本实用新型通过以下技术方案来实现上述目的，一种城市建筑园林生态绿化装置，包括园林浇水车，所述园林浇水车的顶侧设有水箱，水箱的一侧设有连接软管，连接软管的一端设有喷头，所述园林浇水车的底侧设有两组转动轮，两个转动轮之间固定安装有同一个转动轴，一个转动轴上固定套接有第一楔形齿轮，所述园林浇水车上转动安装有旋转杆，旋转杆的底端固定安装有第二楔形齿轮，第一楔形齿轮与第二楔形齿轮相啮合，旋转杆的顶端固定安装有转盘，所述园林浇水车的顶侧活动安装有管放置架，连接软管放置在管放置架上。

[0006] 优选的，所述园林浇水车的底侧开设有安装槽，安装槽的顶侧内壁上开设有转孔，旋转杆的顶端活动贯穿转孔。

[0007] 优选的，所述安装槽的内壁上固定安装有固定块，固定块的顶侧开设有转杆孔，旋转杆转动安装在转杆孔内。

[0008] 优选的，所述园林浇水车的顶侧开设有多个螺纹槽，螺纹槽内螺纹安装螺纹固定柱，螺纹固定柱的顶端延伸至螺纹槽外。

[0009] 优选的，所述螺纹固定柱的顶端开设有凸型转槽，凸型转槽内转动安装有凸型转块，凸型转块的顶侧延伸至凸型转槽外并固定安装在管放置架的底侧上。

[0010] 优选的，所述转盘的顶侧开设有环形槽，管放置架的底侧固定安装有滑动柱，滑动柱滑动安装在环形槽内。

[0011] 优选的，所述园林浇水车的底侧固定安装有两个固定板，两个固定板的一侧均开设有转动孔，转动轴的一端转动贯穿两个转动孔。

[0012] 本实用新型的有益效果是：

[0013] 1、本实用新型中，在进行浇水时，园林浇水车移动时，会带动转动轮转动，转动轮转动带动转动轴进行转动，在第一楔形齿轮和第二楔形齿轮的作用下，带动旋转杆转动，旋转杆转动带动转盘转动，从而带动管放置架围绕凸型转块进行摆动，管放置架摆动后，能够带动连接软管和喷头一起摆动，从而能够摆动喷洒水，对园林进行洒水，园林浇水车不断的前进过程中，喷头能够一直摆动喷水，不需要人工手动摆动，大大降低了人工的工作强度；

[0014] 2、本实用新型中，当需要对不同方位的园林进行浇水时，工作人员转动螺纹固定柱，螺纹固定柱转动后，脱离原有的螺纹槽，然后将其放置在其他的螺纹槽内，螺纹槽设置有多个，放入后，调整管放置架在转盘上的位置，使得滑动柱位于环形槽内，调整后，喷头能够喷洒不同方位的园林绿化，大大提高了实用性。

附图说明

[0015] 图1为本实用新型俯视立体的结构示意图；

[0016] 图2为本实用新型仰视立体结构示意图；

[0017] 图3为本实用新型局部剖视结构示意图；

[0018] 图4为本实用新型图剖视结构示意图；

[0019] 图5为本实用新型图3中A部分放大结构示意图；

[0020] 图6为本实用新型图4中B部分放大结构示意图。

[0021] 图中：1、园林浇水车，2、水箱，3、连接软管，4、喷头，5、固定板，6、转动轴，7、转动轮，8、第一楔形齿轮，9、第二楔形齿轮，10、安装槽，11、固定块，12、旋转杆，13、转孔，14、转盘，15、螺纹槽，16、螺纹固定柱，17、凸型转槽，18、凸型转块，19、管放置架，20、环形槽，21、滑动柱。

具体实施方式

[0022] 下面将结合本实用新型实施例中的附图，对本实用新型实施例中的技术方案进行清楚、完整地描述，显然，所描述的实施例仅仅是本实用新型一部分实施例，而不是全部的实施例。基于本实用新型中的实施例，本领域普通技术人员在没有做出创造性劳动前提下所获得的所有其他实施例，都属于本实用新型保护的范围。

[0023] 请参阅图1-6所示，一种城市建筑园林生态绿化装置，包括园林浇水车1，园林浇水车1的顶侧设有水箱2，水箱2的一侧设有连接软管3，连接软管3的一端设有喷头4，园林浇水车1的底侧设有两组转动轮7，两个转动轮7之间固定安装有同一个转动轴6，一个转动轴6上

固定套接有第一楔形齿轮8，园林浇水车1上转动安装有旋转杆12，旋转杆12的底端固定安装有第二楔形齿轮9，第一楔形齿轮8与第二楔形齿轮9相啮合，旋转杆12的顶端固定安装有转盘14，园林浇水车1的顶侧活动安装有管放置架19，连接软管3放置在管放置架19上。

[0024] 作为本实用新型的一种技术优化方案，园林浇水车1的底侧开设有安装槽10，安装槽10的顶侧内壁上开设有转孔13，旋转杆12的顶端活动贯穿转孔13，便于旋转杆12转动。

[0025] 作为本实用新型的一种技术优化方案，安装槽10的内壁上固定安装有固定块11，固定块11的顶侧开设有转杆孔，旋转杆12转动安装在转杆孔内，使得旋转杆12便于在固定块11上转动。

[0026] 作为本实用新型的一种技术优化方案，园林浇水车1的顶侧开设有多个螺纹槽15，螺纹槽15内螺纹安装螺纹固定柱16，螺纹固定柱16的顶端延伸至螺纹槽15外，通过更换不同位置的螺纹槽15，能够喷洒不同方位的园林绿化。

[0027] 作为本实用新型的一种技术优化方案，螺纹固定柱16的顶端开设有凸型转槽17，凸型转槽17内转动安装有凸型转块18，凸型转块18的顶侧延伸至凸型转槽17外并固定安装在管放置架19的底侧上，转盘14在进行转动过程中，在凸型转块18的作用下，能够带动管放置架19进行摆动。

[0028] 作为本实用新型的一种技术优化方案，转盘14的顶侧开设有环形槽20，管放置架19的底侧固定安装有滑动柱21，滑动柱21滑动安装在环形槽20内，转盘14转动在环形槽20和滑动柱21的作用下，带动管放置架19围绕凸型转块18进行摆动。

[0029] 作为本实用新型的一种技术优化方案，园林浇水车1的底侧固定安装有两个固定板5，两个固定板5的一侧均开设有转动孔，转动轴6的一端转动贯穿两个转动孔。

[0030] 本实用新型在使用时，在使用园林浇水车1对城市建筑用园林浇水时，吧园林浇水车1上的水箱2装满水，在进行浇水时，园林浇水车1移动时，会带动转动轮7转动，转动轮7转动带动转动轴6进行转动，转动轮7转动后，将会带动第一楔形齿轮8转动，第一楔形齿轮8转动带动第二楔形齿轮9转动，第二楔形齿轮9转动带动旋转杆12在固定块11上转动，旋转杆12转动带动转盘14转动，转盘14转动在环形槽20和滑动柱21的作用下，带动管放置架19围绕凸型转块18进行摆动，管放置架19摆动后，能够带动连接软管3和喷头4一起摆动，从而能够摆动喷洒水，对园林进行洒水，园林浇水车1不断的前进过程中，喷头4能够一直摆动喷水，不需要人工手动摆动，大大降低了人工的工作强度，当需要对不同方位的园林进行浇水时，工作人员转动螺纹固定柱16，螺纹固定柱16转动后，脱离原有的螺纹槽15，然后将其放置在其他的螺纹槽15内，螺纹槽15设置有多个，放入后，调整管放置架19在转盘14上的位置，使得滑动柱21位于环形槽20内，调整后，喷头4能够喷洒不同方位的园林绿化，大大提高了实用性，使用方便。

[0031] 对于本领域技术人员而言，通过转盘14和管放置架19的设置，在进行浇水时，园林浇水车1移动时，会带动转动轮7转动，在第一楔形齿轮8和第二楔形齿轮9的作用下，带动旋转杆12转动，从而带动管放置架19围绕凸型转块18进行摆动，管放置架19摆动后，能够带动连接软管3和喷头4一起摆动，从而能够摆动喷洒水，对园林进行洒水，园林浇水车1不断的前进过程中，喷头4能够一直摆动喷水，不需要人工手动摆动，大大降低了人工的工作强度，当需要对不同方位的园林进行浇水时，工作人员转动螺纹固定柱16，螺纹固定柱16转动后，脱离原有的螺纹槽15，然后将其放置在其他的螺纹槽15内，螺纹槽15设置有多个，放入后，

调整管放置架19在转盘14上的位置，使得滑动柱21位于环形槽20内，调整后，喷头4能够喷洒不同方位的园林绿化，大大提高了实用性。

[0032] 此外，应当理解，虽然本说明书按照实施方式加以描述，但并非每个实施方式仅包含一个独立的技术方案，说明书的这种叙述方式仅仅是为清楚起见，本领域技术人员应当将说明书作为一个整体，各实施例中的技术方案也可以经适当组合，形成本领域技术人员可以理解的其他实施方式。

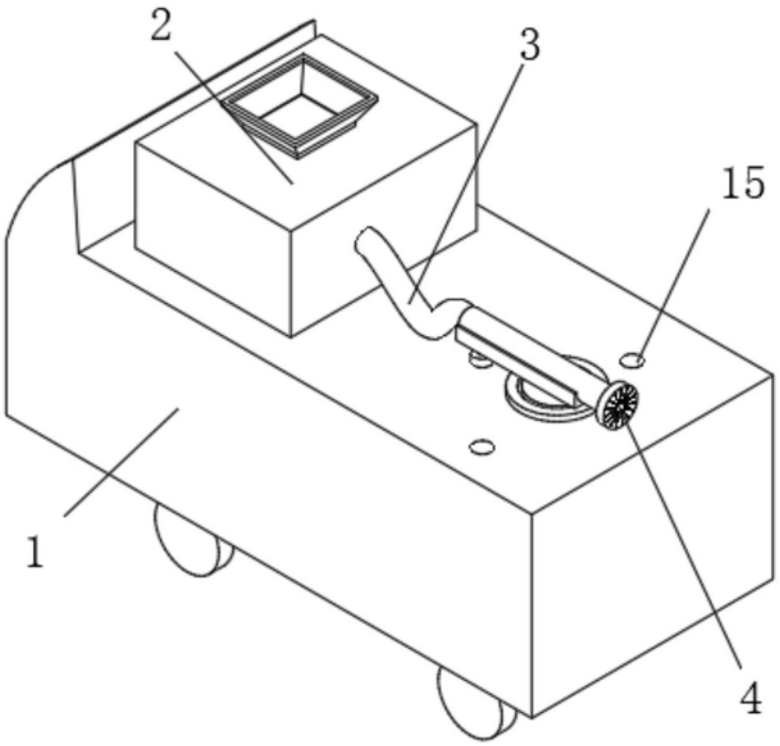

图1

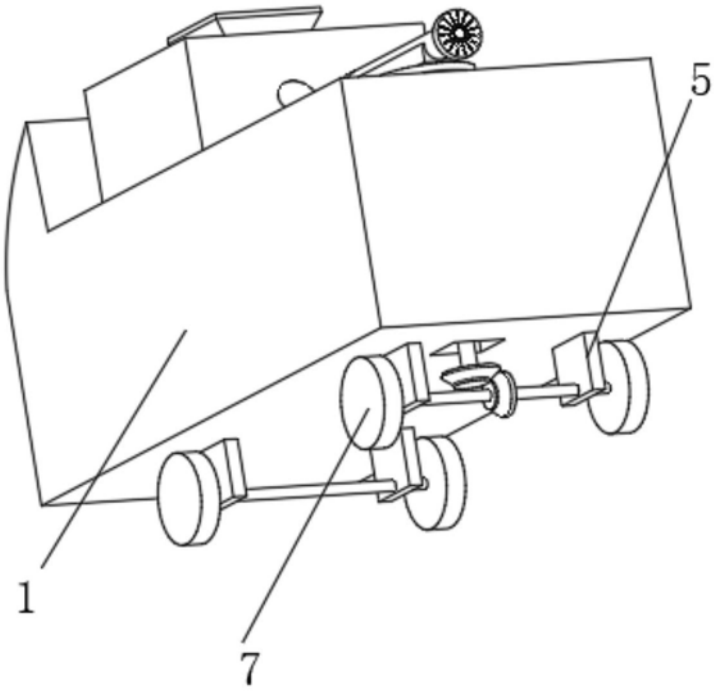

图2

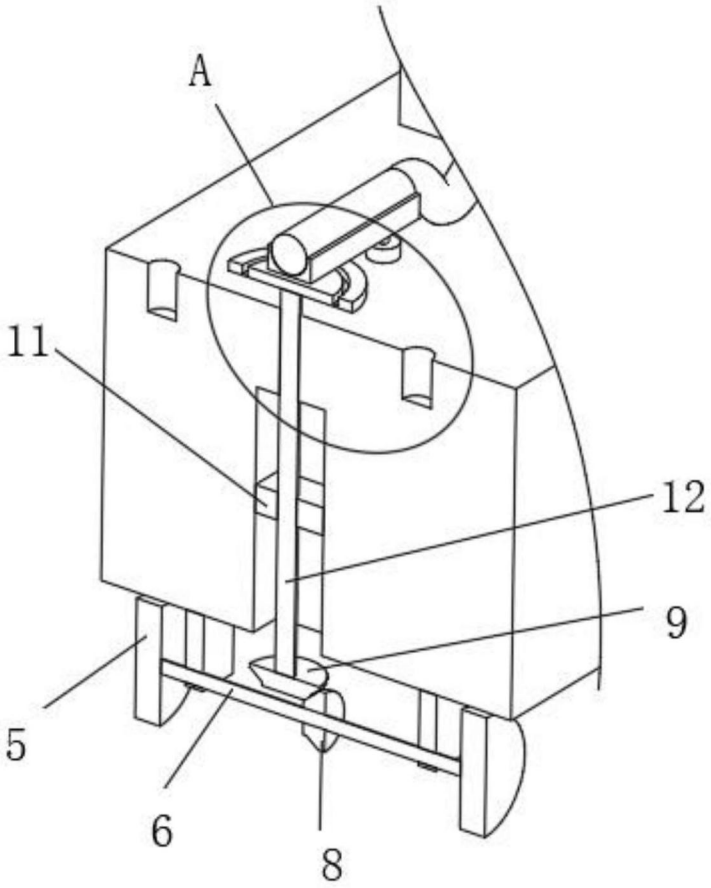

图3

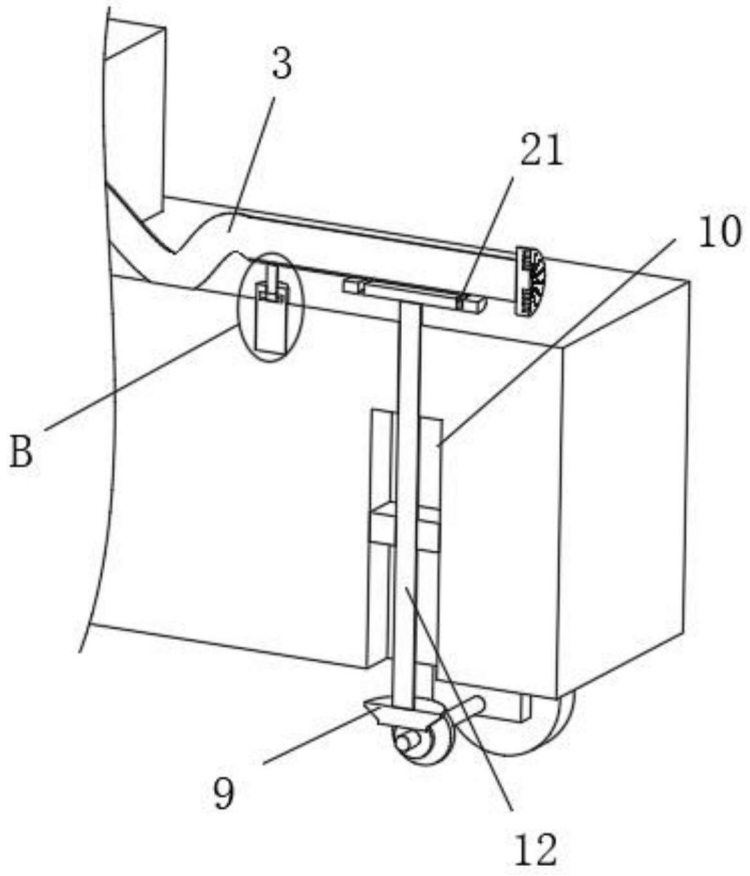

图4

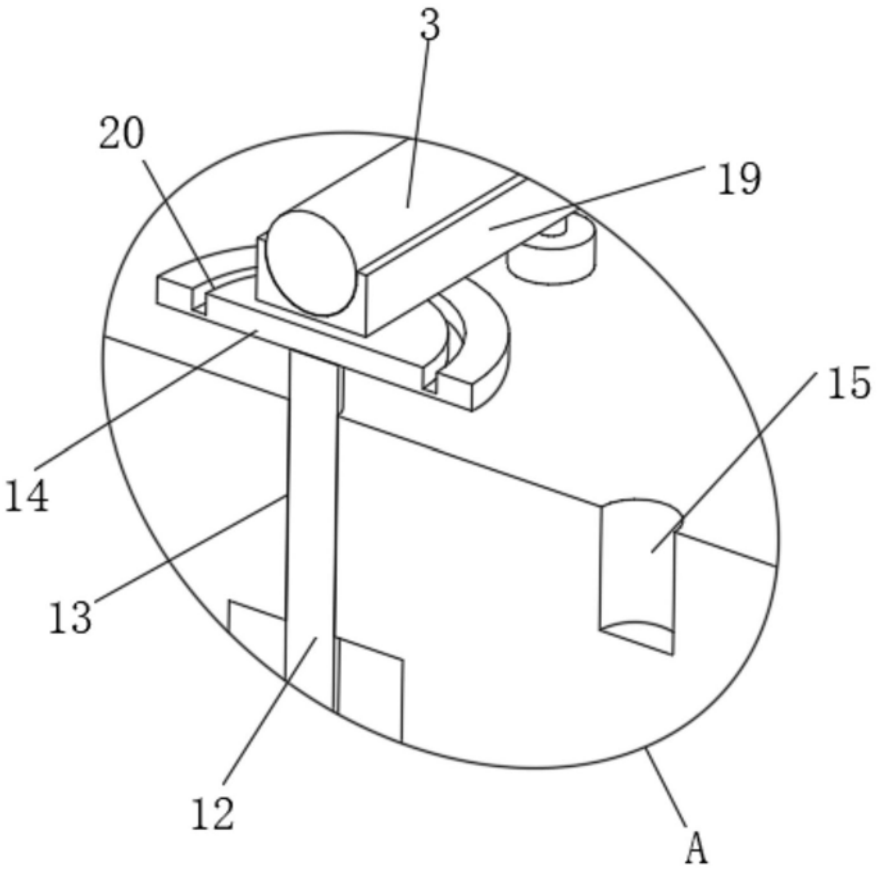

图5

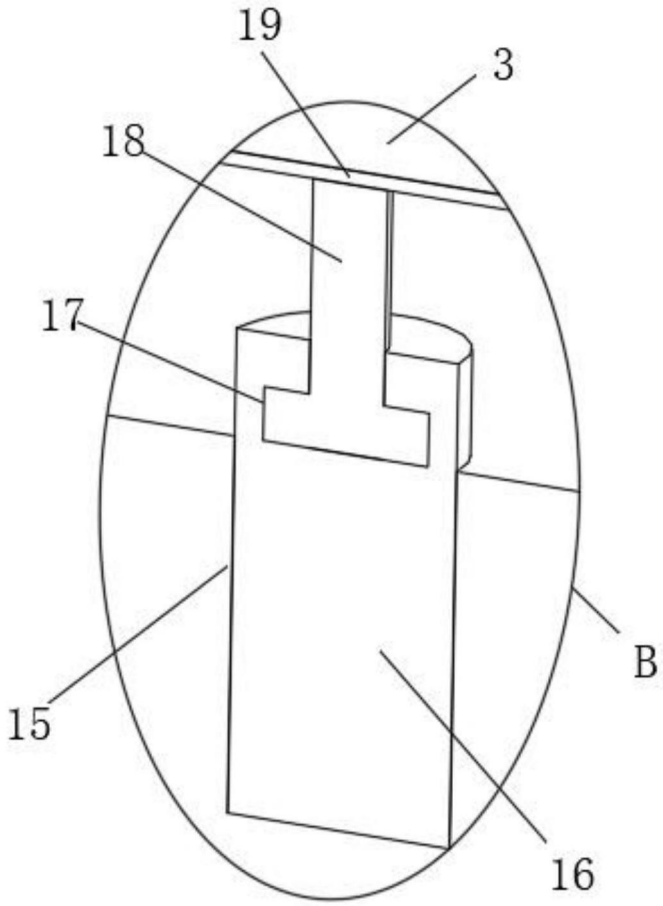

图6