(19)中华人民共和国国家知识产权局

(12)实用新型专利

(10)授权公告号 CN 201578213 U
(45)授权公告日 2010.09.15

(21)申请号 201020300946.7

(22)申请日 2010.01.19

(73)专利权人 李春燕
地址 264200 山东省威海市光明路 51 号

(72)发明人 李春燕 彭青 连海燕

(74)专利代理机构 威海科星专利事务所 37202
代理人 于涛

(51)Int.Cl.
A61B 1/24(2006.01)
A61B 17/28(2006.01)

权利要求书 1 页 说明书 2 页 附图 1 页

(54)实用新型名称

一种口腔撑开钳

(57)摘要

本实用新型涉及医疗器械领域，具体地说是一种口腔撑开钳，设有经铰接轴铰接的上钳臂和下钳臂，上钳臂和下钳臂的末端分别与钳柄相连接，上钳臂和下钳臂上对应设有相配合的锯齿定位板和定位柱，其特征在于上钳臂和下钳臂的前端分别与牙齿支撑板相连接，本实用新型中上钳臂和下钳臂前端所连接的牙齿支撑板为弧形，其弧度与人体口腔上下侧形状相吻合，本实用新型具有结构合理、使用简便等显著的优点。

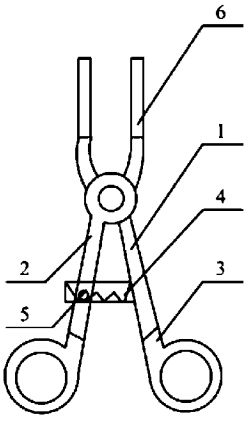

CN 201578213 U

1.

一种口腔撑开钳，设有经铰接轴铰接的上钳臂和下钳臂，上钳臂和下钳臂的末端分别与钳柄相连接，上钳臂和下钳臂上对应设有相配合的锯齿定位板和定位柱，其特征在于上钳臂和下钳臂的前端分别与牙齿支撑板相连接。

2.

根据权利要求 1 所述的一种口腔撑开钳，其特征在于所述上钳臂和下钳臂前端所连接的牙齿支撑板为弧形。

一种口腔撑开钳

技术领域：

[0001] 本实用新型涉及医疗器械领域，具体地说是一种口腔撑开钳。

背景技术：

[0002] 众所周知，在治疗口腔疾病时，病人需要将口腔张开，然而病人张口一段时间后，口腔周围的肌肉酸痛导致难以持续，进而造成医生治疗的中断，延长了治疗时间，增加了病患的痛苦。为此，在口腔医疗操作中，急需一种能够辅助病患长期张开口腔的装置。现有的口腔撑开装置虽然可以帮助患者撑开口腔，但有时会阻挡医护人员的视线，使得医护人员的治疗操作需要绕开撑开器进行，给治疗带来不便，并增加了医护人员的工作强度，因此急需一种结构合理、使用方便的口腔撑开钳。

发明内容：

[0003] 本实用新型为了克服现有技术的缺点，提出一种结构合理、使用方便、能够辅助患者长时间张开口腔，并且不阻挡医护人员的视线，方便治疗的口腔撑开钳。

[0004] 本实用新型采用的技术措施是：

[0005] 一种口腔撑开钳，设有经铰接轴铰接的上钳臂和下钳臂，上钳臂和下钳臂的末端分别与钳柄相连接，上钳臂和下钳臂上对应设有相配合的锯齿定位板和定位柱，其特征在于上钳臂和下钳臂的前端分别与牙齿支撑板相连接。

[0006] 本实用新型中上钳臂和下钳臂前端所连接的牙齿支撑板为弧形，其弧度与人体口腔上下侧形状相吻合。

[0007] 本实用新型在使用过程中，患者多为仰卧姿势，钳臂的大部分以及钳柄均位于患者脸部外侧，医护人员持握钳柄来操作，使钳臂前端的支撑板分别与患者口腔上下侧，然后通过钳臂上的定位锯齿扣进行定位，来达到辅助患者张开口腔的目的，本实用新型具有结构合理、使用简便等显著的优点。

附图说明：

[0008] 附图 1 是本实用新型的结构示意图。

[0009] 附图 2 是本实用新型中牙齿支撑板的结构示意图。

[0010] 附图标记：上钳臂 1、下钳臂 2、钳柄 3、锯齿定位板 4、定位柱 5、牙齿支撑板 6。

具体实施方式：

[0011] 一种口腔撑开钳，设有经铰接轴铰接的上钳臂 1 和下钳臂 2，上钳臂 1 和下钳臂 2 的末端分别与钳柄 3 相连接，上钳臂 1 和下钳臂 3 上对应设有相配合的锯齿定位板 4 和定位柱 5，其特征在于上钳臂 1 和下钳臂 2 的前端分别与牙齿支撑板 6 相连接。

[0012] 本实用新型中上钳臂 1 和下钳臂 2 前端所连接的牙齿支撑板 6 为弧形，其弧度与人体口腔上下侧壁形状相吻合，

[0013] 本实用新型中相配合的定位柱 5 与锯齿定位板 4 位于铰轴下方的钳臂上，在使用过程中可以根据需要，通过调整定位柱 5 与锯齿定位板 4 的位置，来实现不同的定位，本实用新型中上钳臂 1 和下钳臂 2 前端所连接的牙齿支撑板 6 为弧形，其弧度与牙床形状相吻合，在使用过程中，患者可以咬住牙齿支撑板 6，并在其作用下张开口腔。

[0014] 本实用新型在使用过程中，患者多为仰卧姿势，上钳臂 1 以及下钳臂 2 的大部分以及钳柄 3 均位于患者脸部外侧，医护人员持握钳柄 3 来操作，使钳臂前端的牙齿支撑板 6 分别与患者口腔上下侧，然后通过钳臂上的定位柱 5 与锯齿定位板 4 进行定位，来达到辅助患者张开口腔的目的，本实用新型具有结构合理、使用简便等显著的优点。

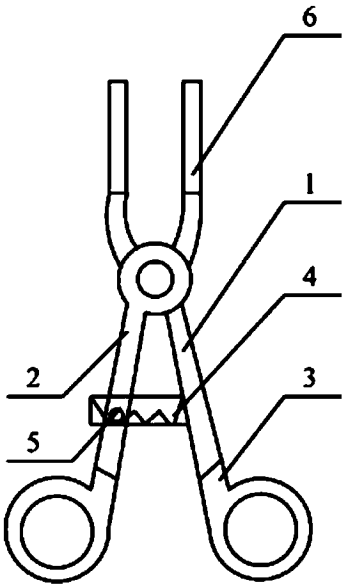

图 1

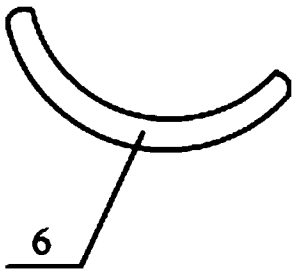

图 2