(19)国家知识产权局

(12)实用新型专利

(10)授权公告号 CN 222425685 U
(45)授权公告日 2025.02.07

(21)申请号 202323621056.2

(22)申请日 2023.12.28

(73)专利权人 嘉兴慕思智能家居有限公司
地址 314009 浙江省嘉兴市南湖区余新镇余创路99号

(72)发明人 陈干钊

(74)专利代理机构 广州德科知识产权代理有限公司 44381
专利代理师 李桦

(51)Int.Cl.
A47C 17/86(2006.01)
A47C 19/02(2006.01)
A47C 21/00(2006.01)
A47C 27/00(2006.01)
A47C 19/22(2006.01)

权利要求书1页 说明书8页 附图6页

(54)实用新型名称

一种床垫及榻榻米

(57)摘要

本申请公开一种床垫及榻榻米,该床垫包括床垫本体,所述床垫本体具有容纳孔,所述容纳孔用于避让升降桌;还包括填充垫,所述填充垫可拆卸地设置于所述容纳孔内。本申请的床垫能够适配带升降桌的榻榻米,使用者在使用榻榻米的升降桌时,拆下填充垫,升降桌就可以正常使用,使用者不需要先移开覆盖在榻榻米上的整个床垫,能够很方便的使用升降桌。

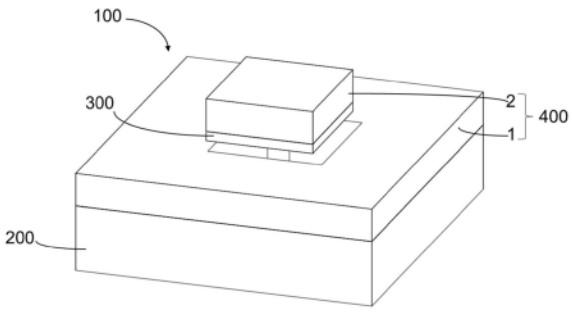

CN 222425685 U

1.一种床垫,用于带有升降桌的榻榻米,其特征在于,包括:

床垫本体,所述床垫本体具有容纳孔,所述容纳孔用于避让升降桌;以及,

填充垫,所述填充垫可拆卸地设置于所述容纳孔内;

所述床垫本体包括内围条,所述内围条与所述容纳孔的侧壁贴合;

所述内围条与上层外套面料通过第一连接件可拆卸连接,以及,所述内围条与下层外套面料通过第二连接件可拆卸连接。

2.根据权利要求1所述的床垫,其特征在于,所述床垫本体包括:

内胆,所述内胆具有所述容纳孔;

所述上层外套面料,所述上层外套面料与所述内胆的上表面贴合;

所述下层外套面料,所述下层外套面料与所述内胆的下表面贴合;

外围条,所述外围条与所述内胆的外侧壁贴合。

3.根据权利要求1所述的床垫,其特征在于,所述第一连接件和所述第二连接件为拉链。

4.根据权利要求1所述的床垫,其特征在于,所述床垫本体上设有遮盖件,所述遮盖件用于遮盖所述第一连接件和所述第二连接件,所述遮盖件的至少一侧与所述床垫本体可拆卸连接。

5.根据权利要求4所述的床垫,其特征在于,所述遮盖件包括:

第一遮盖件,所述第一遮盖件用于遮盖所述第一连接件,所述第一遮盖件的第一侧与所述上层外套面料和所述内围条中的一个连接,所述第一遮盖件的第二侧与所述上层外套面料和所述内围条中的另一个通过魔术贴粘接;以及,

第二遮盖件,所述第二遮盖件用于遮盖所述第二连接件,所述第二遮盖件的第一侧与所述下层外套面料和所述内围条中的一个连接,所述第二遮盖件的第二侧与所述下层外套面料和所述内围条中的另一个通过魔术贴粘接。

6.根据权利要求1-5任一项所述的床垫,其特征在于,所述填充垫的上表面设有提拉部。

7.根据权利要求1-5任一项所述的床垫,其特征在于,所述填充垫包括多个子填充垫,多个子填充垫可拆卸连接组成所述填充垫。

8.根据权利要求7所述的床垫,其特征在于,所述多个子填充垫沿竖直方向可拆卸连接或沿水平方向可拆卸连接。

9.一种榻榻米,其特征在于,包括:

榻榻米本体;

升降桌,所述升降桌设置于所述榻榻米的中部,所述升降桌位于使用位置时,所述升降桌高于所述榻榻米本体,所述升降桌位于收纳位置时,所述升降桌的上表面与所述榻榻米本体的上表面位于同一平面;以及,

如权利要求1-8任一项所述的床垫,所述床垫的床垫本体覆盖所述榻榻米本体的上表面,所述填充垫的位置与所述升降桌的位置对应。

一种床垫及榻榻米

技术领域

[0001] 本申请涉及生活家具领域,尤其涉及一种床垫及榻榻米。

背景技术

[0002] 榻榻米,作为一种传统的日本家居形式,通常直接铺设在地面或地板上使用。近年来榻榻米在全球范围内受到了广泛的关注和喜爱,逐渐走入人们的生活。为了满足舒适性,榻榻米一般在使用时会在其上表面放置一个床垫配合使用,人们可以坐在或者躺在床垫上休息。

[0003] 随着家居科技的进步,带有升降桌榻榻米逐渐走入人们的生活。这种榻榻米设计巧妙地将升降桌与榻榻米融为一体,既节省了空间,又增加了榻榻米的多功能性。现有设计中,在升降桌升降前,需要先移开床垫,然后升降桌才能正常升起使用。这种设计,在使用榻榻米的升降桌时,需要先移开覆盖在榻榻米上的整个床垫,才能正常使用升降桌,但是床垫的体积较大,不方便移动,因此这种设计极不方便使用者使用升降桌。

实用新型内容

[0004] 本申请公开了一种床垫及榻榻米,能够适配带升降桌的榻榻米,使用者在使用榻榻米的升降桌时,拆下填充垫,升降桌就可以正常使用,使用者不需要先移开覆盖在榻榻米上的整个床垫,能够很方便的使用升降桌。

[0005] 为了实现上述目的,第一方面,本申请公开了一种床垫,用于带有升降桌的榻榻米,包括:

[0006] 床垫本体,所述床垫本体具有容纳孔,所述容纳孔用于避让升降桌;以及

[0007] 填充垫,所述填充垫可拆卸地设置于所述容纳孔内。

[0008] 本申请的床垫,用于带有升降桌的榻榻米,床垫包括:床垫本体和填充垫,床垫本体具有容纳孔,该容纳孔用于避让升降桌,因此升降桌可以不受干涉地从床垫本体中的容纳孔中升起来;填充垫可拆卸地设置于容纳孔内,因此填充垫可以根据需要进行拆卸和安装。当不使用升降桌时,填充垫可以与床垫本体组合在一起构成一个完整的床垫,此时填充垫的位置与升降桌的位置对应,床垫可以很好地覆盖榻榻米,方便使用者更舒适地使用榻榻米;当需要使用升降桌时,拆下填充垫,此时升降桌可以从容纳孔中升起来,使用者可以使用升降桌。可见,使用者不需要先移开覆盖在榻榻米上的整个床垫,能够很方便的使用升降桌。

[0009] 作为一种可选地实施方式,所述床垫本体包括:内胆,所述内胆具有所述容纳孔;上层外套面料,所述上层外套面料与所述内胆的上表面贴合;下层外套面料,所述下层外套面料与所述内胆的下表面贴合;内围条,所述内围条与所述容纳孔的侧壁贴合;以及外围条,所述外围条与所述内胆的外侧壁贴合。内胆可以起到支撑和缓冲的作用,而上层外套面料和下层外套面料则可以提供柔软的触感,内围条和外围条可以对床垫边缘进行支撑,通过这样设置,使得使用者在使用床垫时更加舒适。

[0010] 作为一种可选地实施方式,所述内围条与所述上层外套面料通过第一连接件可拆卸连接;所述内围条与所述下层外套面料通过第二连接件可拆卸连接。通过这样设置,使得内围条与上层外套面料和下层外套面料之间可以拆装,进而可以方便地更换或清洁内围条、上层外套面料以及下层外套面料。

[0011] 作为一种可选地实施方式,所述第一连接件和所述第二连接件为拉链。拉链具有操作简便、连接稳固的特点,通过这样设置使得内围条、上层外套面料以及下层外套面料的拆装过程更便捷。

[0012] 作为一种可选地实施方式,所述床垫本体上设有遮盖件,所述遮盖件用于遮挡所述第一连接件和所述第二连接件,所述遮盖件的至少一侧与所述床垫本体可拆卸连接。在需要使用第一连接件和第二连接件时,可将遮盖件的一侧从床垫本体上拆卸下来,这样就不会影响第一连接件和第二连接件的使用。通过这样设置,遮盖件可以遮盖住第一连接件和第二连接件,进而可以保护第一连接件和第二连接件,并且遮盖件还可以使得床垫的表面更美观。

[0013] 作为一种可选地实施方式,所述遮盖件包括:

[0014] 第一遮盖件,所述第一遮盖件用于遮盖所述第一连接件,所述第一遮盖件的第一侧与所述上层外套面料和所述内围条中的一个连接,所述第一遮盖件的第二侧与所述上层外套面料和所述内围条中的另一个通过魔术贴粘接;以及

[0015] 第二遮盖件,所述第二遮盖件用于遮盖所述第二连接件,所述第二遮盖件的第一侧与所述下层外套面料和所述内围条中的一个连接,所述第二遮盖件的第二侧与所述下层外套面料和所述内围条中的另一个通过魔术贴粘接。

[0016] 通过这样设置,使用者可根据需要拆卸第一遮盖件和第二遮盖件中的一个或两个,优化了第一遮盖件和第二遮盖件的拆卸过程,提高了床垫使用的便捷性。

[0017] 作为一种可选地实施方式,所述遮盖件为绒布。绒布具有一定的耐磨性和抗皱性,通过这样设置,使得遮盖件更耐用,使用时间更长。

[0018] 作为一种可选地实施方式,所述填充垫的上表面设有提拉部。通过这样设置,使用者可以更方便的从容纳孔中取出和放回填充垫。

[0019] 作为一种可选地实施方式,所述填充垫包括多个子填充垫,多个子填充垫可拆卸连接组成所述填充垫。子填充垫可以作为坐垫供使用者使用,通过这样设置,使得填充垫的功能更多样化。

[0020] 作为一种可选地实施方式,所述多个子填充垫沿竖直方向可拆卸连接或沿水平方向可拆卸连接。通过这样设置,使得填充垫的形式更多样化,满足不同的使用需求。

[0021] 第二方面,本申请公开了一种榻榻米,该榻榻米包括:

[0022] 榻榻米本体;

[0023] 升降桌,所述升降桌设置于所述榻榻米的中部,所述升降桌位于使用位置时,所述升降桌高于所述榻榻米本体,所述升降桌位于收纳位置时,所述升降桌的上表面与所述榻榻米本体的上表面位于同一平面;以及

[0024] 如上述第一方面所述的床垫,所述床垫的所述床垫本体覆盖所述榻榻米本体的上表面,所述填充垫的位置与所述升降桌的位置对应。

[0025] 通过这样设置,当使用者需要使用升降桌时,拆下填充垫,升降桌就可以正常使

用,不需要移开整个床垫,进而使用者能够很方便的使用升降桌。

附图说明

[0026] 为了更清楚地说明本申请实施例中的技术方案,下面将对实施例中所需要使用的附图作简单地介绍,显而易见地,下面描述中的附图仅仅是本实用新型的一些实施例,对于本领域普通技术人员来讲,在不付出创造性劳动的前提下,还可以根据这些附图获得其他的附图。

[0027] 图1为本申请的榻榻米的示意图;

[0028] 图2为本申请的床垫处于拆分状态的结构示意图;

[0029] 图3为本申请的床垫组装后的结构示意图;

[0030] 图4为本申请的床垫本体的示意图;

[0031] 图5为本申请的内围条的示意图;

[0032] 图6为本申请的上层外套面料和内围条的一种示意图;

[0033] 图7为本申请的上层外套面料和内围条的另一种示意图;

[0034] 图8为本申请的下层外套面料和内围条的示意图;

[0035] 图9为本申请的填充垫的示意图;

[0036] 图10为本申请的填充垫的a设计方式的示意图;

[0037] 图11为本申请的填充垫的b设计方式的示意图;

[0038] 图12为本申请的填充垫的c设计方式的示意图。

[0039] 主要附图标记说明:

[0040] 100-榻榻米;200-榻榻米本体;300-升降桌;400-床垫;1-床垫本体;11-内胆;111-容纳孔;12-上层外套面料;13-下层外套面料;14-内围条;15-外围条;16-遮盖件;161-第一遮盖件;161a-第一遮盖件的第一侧;161b-第一遮盖件的第二侧;162-第二遮盖件;162a-第二遮盖件的第一侧;162b-第二遮盖件的第二侧;2-填充垫;21-提拉部;22-子填充垫;3-第一连接件;4-第二连接件。

具体实施方式

[0041] 下面将结合本实用新型实施例中的附图,对本实用新型实施例中的技术方案进行清楚、完整地描述,显然,所描述的实施例仅是本实用新型一部分实施例,而不是全部的实施例。基于本实用新型中的实施例,本领域普通技术人员在没有做出创造性劳动前提下所获得的所有其他实施例,都属于本实用新型保护的范围。

[0042] 在本实用新型中,术语“上”、“下”、“左”、“右”、“前”、“后”、“顶”、“底”、“内”、“外”、“竖直”、“水平”、“横向”、“纵向”等指示的方位或位置关系为基于附图所示的方位或位置关系。这些术语主要是为了更好地描述本实用新型及其实施例,并非用于限定所指示的装置、元件或组成部分必须具有特定方位,或以特定方位进行构造和操作。

[0043] 并且,上述部分术语除了可以用于表示方位或位置关系以外,还可能用于表示其他含义,例如术语“上”在某些情况下也可能用于表示某种依附关系或连接关系。对于本领域普通技术人员而言,可以根据具体情况理解这些术语在本实用新型中的具体含义。

[0044] 此外,术语“安装”、“设置”、“设有”、“连接”、“相连”应做广义理解。例如,可以是固

定连接,可拆卸连接,或整体式构造;可以是机械连接,或电连接;可以是直接相连,或者是通过中间媒介间接相连,又或者是两个装置、元件或组成部分之间内部的连通。对于本领域普通技术人员而言,可以根据具体情况理解上述术语在本实用新型中的具体含义。

[0045] 此外,术语“第一”、“第二”等主要是用于区分不同的装置、元件或组成部分(具体的种类和构造可能相同也可能不同),并非用于表明或暗示所指示装置、元件或组成部分的相对重要性和数量。除非另有说明,“多个”的含义为两个或两个以上。

[0046] 下面将结合实施例和附图对本申请的技术方案作进一步的说明。

[0047] 本申请实施例提供一种床垫400,用于带有升降桌300的榻榻米100。图1为榻榻米100的示意图,图2为床垫400处于拆分状态的结构示意图,图3为床垫400组装后的结构示意图。床垫400包括:床垫本体1和填充垫2,床垫本体1具有容纳孔111,容纳孔111用来避让升降桌300,因此升降桌300可以从容纳孔111中升起来;而填充垫2则是可拆卸的设置于容纳孔111内,因此填充垫2可以根据需要进行拆卸和安装使用。当需要使用升降桌300时,可先将填充垫2从容纳孔111中拆卸取出来,然后升降桌300的升降路径就不会受到床垫400的阻挡,因此升降桌300可以在不受床垫400干涉的情况下,从容纳孔111中升起来。而当不需要使用升降桌300时,升降桌300可收回并位于收纳位置,使用者可将填充垫2放回容纳孔111内,此时填充垫2和床垫本体1构成一个完整的床垫400,填充垫2正好位于升降桌300上方,覆盖住升降桌300的表面,此时床垫400完整的覆盖榻榻米100的表面,因此使用者可以更舒适地坐在或者躺在床垫400上休息。由此可见,本申请的床垫400能够适配带有升降桌300的榻榻米100,使用者在使用榻榻米100的升降桌300时,不需要先移开覆盖在榻榻米100上的整个床垫400,只需拆下填充垫2,能够很方便的使用升降桌300。

[0048] 需要说明的是,容纳孔111的形状与升降桌300的桌面的形状相似,例如升降桌300的桌面的形状是矩形或者圆形,相应的容纳孔111的形状则设计成矩形或者圆形。图2为床垫400处于拆分状态的结构示意图,图3为床垫400组装后的结构示意图。

[0049] 可选地,容纳孔111与升降桌300之间可以有一定的间隙,例如可以设置2mm的间隙,通过这样设计,能够减少升降桌300在升降过程中与容纳孔111的侧壁的碰撞,进而可以使得升降桌300能够更顺畅的在容纳孔111中升降。填充垫2的形状也与容纳孔111的形状相似,同样的,容纳孔111和填充垫2之间的间隙也可以设计成2mm,这样填充垫2既可以很方便的从容纳孔111中取出和放回,并且当放回填充垫2后,也不会因为填充垫2与容纳孔111之间的间隙过大而影响使用者躺在榻榻米100上休息。

[0050] 关于床垫400本体的结构设计有多种实现方式,例如,床垫本体1可以是一个整体结构,这种设计中,床垫本体1可由整块海绵或乳胶制成,这样便于床垫400的制造和运输。另外,为了使使用者获得更好的使用体验,床垫本体1的结构还可以设计成多层结构,如图4所示,床垫本体1还可包括:内胆11、上层外套面料12、下层外套面料13、内围条14以及外围条15。

[0051] 具体来说,内胆11是床垫本体1的主要支撑结构,起到支撑作用。内胆11可包含填充层,填充层可以由海绵、乳胶或者3D棉材料制成;内胆11还包括支撑层,支撑层可以是弹簧支撑结构,弹簧支撑结构提供一定的强度和弹性,使得内胆11能够承受人体的重量和压力。内胆11与升降桌300对应的位置上设有容纳孔111,该容纳孔111可以确保升降桌300正常通过。

[0052] 而上层外套面料12与内胆11的上表面相贴合,在使用床垫400时,上层外套面料12直接接触人体,因此上层外套面料12可采用柔软、透气的材料制成,例如棉或者丝绸材料。通过这样设置,上层外套面料12能够为使用者提供舒适的触感和良好的透气性。下层外套面料13则是与内胆11的下表面相贴合,不直接与人体接触,因此考虑到经济性可以采用麻布或纤维等材料。当然,上层外套面料12和下层外套面料13也可以采用相同的材质,这样床垫400在安装时不需要区分方向,提高安装效率,并且床垫400的正反两面都可以使用。

[0053] 如图4和图5所示,内围条14与容纳孔111的侧壁相贴合,覆盖住容纳孔111的侧壁,可以起到保护床垫400的内胆11的内侧壁的作用。由于需要经常使用升降桌300,升降桌300的边缘与内围条14的接触频率可能会比较高,并且填充垫2在多次取出和放回的过程中,也可能会经常与内围条14接触摩擦,因此内围条14可采用具有一定耐磨性的材料制成。外围条15与内胆11的外侧壁贴合,可以起到保护内胆11外侧壁的作用,也可以采用具有一定耐磨性的材料制成。并且,内围条14和外围条15可以对床垫400边缘进行支撑,避免床垫400的边缘过度塌陷,因此内围条14和外围条15可采用具有一定硬度的材料制成。

[0054] 关于内围条14与上层外套面料12和下层外套面料13之间的连接方式有多种实现方式,例如,可采用床垫缝纫机将内围条14分别与上层外套面料12和下层外套面料13缝纫连接在一起,通过这样设置,内围条14可以稳固的与上层外套面料12和下层外套面料13连接起来。可选地,如图6和图8所示,内围条14的第一端可以通过第一连接件3和上层外套面料12可拆卸连接,内围条14的第二端与下层外套面料13缝纫连接,这样后期使用时可将上层外套面料12拆下清洁或更换。同样地,内围条14的第一端可以与上层外套面料12缝纫连接,内围条14的第二端通过第二连接件4和下层外套面料13可拆卸连接,这样后期使用时可将下层外套面料13拆下清洁或更换。进一步地,内围条14可以分别通过第一连接件3和第二连接件4分别与上层外套面料12和下层外套面料13可拆卸连接,从而内围条14、上层外套面料12和下层外套面料13可分别拆卸下来。因此,当内围条14磨损时,可将其拆卸下来进行更换;当上层外套面料12和下层外套面料13需要清洁时,可将其拆卸下来进行清洗。同样地,外围条15与上层外套面料12和下层外套面料13之间的连接方式也可以采用与内围条14相似的连接方式。

[0055] 由于外围条15处于床垫本体1的外侧边缘位置,在使用过程中容易受到摩擦和磨损,导致外围条15破损或变形,影响床垫400的支撑性和舒适度。因此,可在外围条15与上层外套面料12和下层外套面料13的连接处进行加固处理,例如可在连接处缝纫上边带,边带可以保护外围条15,减少外围条15的磨损。

[0056] 进一步地,关于内围条14和外围条15与内胆11的连接方式可以有多种。例如,内围条14和外围条15可以通过胶水与内胆11粘贴在一起,这样连接比较稳固。另外,内围条14和外围条15也可以通过魔术贴与内胆11连接在一起,通过这样设置,内围条14和外围条15可以根据需要进行拆卸。

[0057] 同样地,上层外套面料12和下层外套面料13与内胆11的连接方式也有多种实现方式。例如,上层外套面料12和下层外套面料13可以直接与内胆11接触,不进行任何连接固定,这种设计简单便捷。另外,上层外套面料12和下层外套面料13也可以通过魔术贴或双面胶与内胆11连接固定在一起,通过这样设置,可以减少面料在使用过程中的移动。

[0058] 关于第一连接件3和第二连接件4的设计有多种实现方式,例如,第一连接件3和第

二连接件4可以是魔术贴。另外,第一连接件3和第二连接件4也可以是拉链,拉链具有操作简便、连接稳固的特点,通过拉链链条的开启和闭合即可实现内围条14与上层外套面料12和下层外套面料13的可拆卸连接。通过这样设置,使得当使用者需要更换或清洁内围条14、上层外套面料12和下层外套面料13时,只需要将拉链拉开,然后就可进行更换或清洁操作,这样方便了使用者对床垫400的使用和维护。

[0059] 一些实现方式中,床垫本体1可包括遮盖件16,遮盖件16用于遮盖第一连接件3和第二连接件4,遮盖件16的至少一侧与床垫本体1可拆卸连接。由于在使用和收回升降桌300的过程中,升降桌300会从容纳孔111中升降,并且填充垫2也相应地需要从容纳孔111中取出或放回,因此升降桌300和填充垫2难免会与第一连接件3和第二连接件4接触摩擦。通过设置遮盖件16遮盖第一连接件3和第二连接件4,可以保护第一连接件3和第二连接件4,避免第一连接件3和第二连接件4被升降桌300和填充垫2磨损。当然,也可以不设置遮盖件16。

[0060] 由于遮盖件16的至少一侧与床垫本体1可拆卸连接,因此,当需要使用第一连接件3和第二连接件4时,可拆卸下遮盖件16的一侧,然后将遮盖件16翻转到一旁,即可使用第一连接件3和第二连接件4。当不需要使用第一连接件3和第二连接件4时,遮盖件16遮盖住第一连接件3和第二连接件4,这样使得床垫400的表面更美观。

[0061] 关于遮盖件16的设计有多种实现方式,例如,遮盖件16可以是一个整体的结构,同时遮盖住第一连接件3和第二连接件4。另外,如图6～图8所示,遮盖件16也可包括第一遮盖件161和第二遮盖件162,第一遮盖件161用于遮盖第一连接件3,第二遮盖件162用于遮盖第二连接件4。第一遮盖件的第一侧161a和第一遮盖件的第二侧161b为第一遮盖件161沿长度方向延伸的两个侧边,第二遮盖件的第一侧162a和第二遮盖件的第二侧162b为第二遮盖件162沿长度方向延伸的两个侧边。

[0062] 第一遮盖件的第一侧161a和第一遮盖件的第二侧161b与上层外套面料12和内围条14的连接方式有多种,例如,第一遮盖件的第一侧161a可以与上层外套面料12通过缝纫线固定连接,第一遮盖件的第二侧161b与内围条14通过魔术贴或双面胶粘接,当需要使用第一连接件3时,可将第一遮盖件的第二侧161b拆下,即可正常使用第一连接件3。另外,第一遮盖件的第一侧161a可以与内围条14通过缝纫线固定连接,第一遮盖件的第二侧161b可以与上层外套面料12通过魔术贴或双面胶粘接,当需要使用第一连接件3时,可将第一遮盖件的第二侧161b拆下,即可正常使用第一连接件3。进一步地,第一遮盖件的第一侧161a可以与上层外套面料12通过魔术贴或双面胶粘接,第一遮盖件的第二侧161b可以与内围条14通过魔术贴粘接,当需要使用第一连接件3时,将第一遮盖件的第一侧161a和第一遮盖件的第二侧161b拆下,即可使用第一连接件3。

[0063] 同样地,第二遮盖件的第一侧162a和第二遮盖件的第二侧162b与下层外套面料13和内围条14的连接方式有多种,例如,第二遮盖件的第一侧162a可以与下层外套面料13通过缝纫线固定连接,第二遮盖件的第二侧162b与内围条14通过魔术贴或双面胶粘接,当需要使用第二连接件4时,可将第二遮盖件的第二侧162b拆下,即可正常使用第二连接件4。另外,第二遮盖件的第一侧162a可以与内围条14通过缝纫线固定连接,第二遮盖件的第二侧162b可以与下层外套面料13通过魔术贴或双面胶粘接,当需要使用第二连接件4,可将第二遮盖件的第二侧162b拆下,即可正常使用第二连接件4。进一步地,第二遮盖件的第一侧162a可以与下层外套面料13通过魔术贴或双面胶粘接,第二遮盖件的第二侧162b可可以与

内围条14通过魔术贴粘接,当需要使用第二连接件4时,将第二遮盖件的第一侧162a和第二遮盖件的第二侧162b拆下,即可使用第二连接件4。

[0064] 由上述可知,通过将遮盖件16设置成包括第一遮盖件161和第二遮盖件162,第一遮盖件的第一侧161a与上层外套面料12和内围条14中的一个连接,第一遮盖件的第二侧161b与上层外套面料12和内围条14中的另一个通过魔术贴或双面胶粘接,第二遮盖件的第一侧162a与下层外套面料13和内围条14中的一个连接,第二遮盖件的第二侧162b与下层外套面料13和内围条14中的另一个通过魔术贴或双面胶粘接,可以使得当使用者需要拆卸第一连接件3或第二连接件4时,只需对应拆卸下第一遮盖件161或第二遮盖件162即可,不必拆卸所有的遮盖件16,优化了第一遮盖件161和第二遮盖件162的拆卸过程,提高了床垫400使用的便捷性。

[0065] 如图6和图7所示,第一连接件3位于遮盖件16的下方,第一遮盖件161完全遮住第一连接件3。需要说明的是,图6和图7仅作为示意图体现第一遮盖件161与第一连接件3的位置关系,在实际设计中,第一遮盖件161和第二遮盖件162的数量分别与第一连接件3和第二连接件4的数量相匹配。同样地,第一遮盖件161和第二遮盖件162的长度和宽度也与第一连接件3和第二连接件4的长度和宽度相匹配。

[0066] 关于遮盖件16的选择可以有多种设计。例如,遮盖件16可以采用丝绸或者棉布来制作。另外,遮盖件16也可以采用绒布来制作,绒布手感柔软,具有一定的耐磨性,并且有一定的抗皱性。通过这样设置,使得遮盖件16更耐用,使用时间更长。

[0067] 一些实现方式中,如图9所示,可在填充垫2的上表面设置提拉部21。提拉部21的设计有多种实现方式,例如,可以在填充垫2的上表面缝制一个扣子,使用者可以通过提拉扣子将填充垫2提起。另外,也可以在填充垫2的上表面缝制一个布料制作的吊耳,使用者可通过吊耳将填充垫2提起。当需要取出填充垫2时,使用者可以通过提拉部21将填充垫2提起,从容纳孔111中取出;当需要放回填充垫2时,可以通过提拉部21提起填充垫2,对准容纳孔111,然后进行放置。通过这样设置,使用者可以更方便的从容纳孔111中取出和放回填充垫2。

[0068] 同样地,也可以不设置提拉部21,使用者将手伸进容纳孔111与填充垫2之间的缝隙中将填充垫2抱住然后取出,采用这种设计需要在容纳孔111和填充垫2之间设置合适的间隙。

[0069] 一些实现方式中,取出的填充垫2可以整体作为坐垫或者靠垫供使用者使用。另外,填充垫2可以包括多个子填充垫22,多个子填充垫22可拆卸连接组成填充垫2。具体来说,填充垫2可以拆成两个、三个或者更多个子填充垫22。当使用者在使用升降桌300时,可以将拆分成的子填充垫22作为坐垫或靠垫供使用者使用,也可以放进容纳孔111中作为脚垫使用;当不使用升降桌300时,可以将子填充垫22组合在一起构成填充垫2,然后将填充垫2放回容纳孔111中。通过这样设置,可以使得填充垫2的功能更多样化。

[0070] 进一步地,关于填充垫2的拆分方式有多种设计。例如,如图10所示,多个子填充垫22可以沿水平方向可拆卸连接,在这种设计中,子填充垫22的厚度大,面积小;另外,如图11所示,多个子填充垫22可以沿着竖直方向可拆卸连接,在这种设计中,子填充垫22的面积大,厚度较薄;多个子填充垫22还可以按照如图12所示的方式可拆卸连接,在这种设计中,子填充垫22的面积适中,厚度大。填充垫2采用的不同拆分方式,使得填充垫2的形式更多样

化,可以满足不同的使用需求。

[0071] 关于多个子填充垫22之间的连接方式有多种设计,例如可以采用在相邻的子填充垫22之间采用魔术贴的方式来连接。另外,也可以在相邻的子填充垫22之间设置磁铁,相邻的子填充垫22之间通过磁铁的磁力进行可拆卸连接。

[0072] 第二方面,如图1所示,本申请公开了一种榻榻米100,榻榻米100包括:榻榻米本体200,升降桌300和床垫400。升降桌300可以根据使用者需要设计在榻榻米100的不同的位置,例如,升降桌300可设置于榻榻米100的中部。升降桌300可以在使用位置和收纳位置之间切换,当升降桌300位于使用位置时,升降桌300的上表面高于榻榻米100,为了方便使用者使用升降桌300,这个高度可以设计成50cm;当升降桌300位于收纳位置时,升降桌300的上表面可以和榻榻米本体200的上表面位于同一表面。床垫400的形状大小与榻榻米100的形状大小相适配,床垫本体1覆盖在榻榻米100的上表面,而填充垫2的位置与升降桌300的位置对应,填充垫2和床垫本体1组合起来,可以完整的覆盖榻榻米100的表面。

[0073] 当不使用升降桌300时,填充垫2和床垫本体1组成在一起构成完整的床垫400,此时使用者可以坐在或者躺在榻榻米100上休息;而当需要使用升降桌300时,使用者可先将填充垫2取出,取下的填充垫2可以整体作为坐垫使用,也可以拆成多个子填充垫22供多人使用,然后再将升降桌300升起,当升降桌300位于使用位置后,使用者可以使用升降桌300进行办公;当办公完成需要收回升降桌300时,使用者先将升降桌300收回,当升降桌300位于收纳位置时,将填充垫2放回容纳孔111中,容纳孔111被填平,此时使用者可以躺在床垫400上进行休息。通过这样设置,当使用者需要使用升降桌300时,拆下填充垫2,升降桌300就可以正常使用,不需要移开整个床垫400,进而使用者能够很方便的使用升降桌300。

[0074] 关于升降桌300的升降设计,有多种设计方式。例如,升降桌300可以通过控制系统实现自动升降;另外,也可以通过手动控制实现升降桌300的升降。

[0075] 一些实现方式中,榻榻米100的尺寸可以是2000mm*1500mm*350mm,相应的床垫400的尺寸适配于榻榻米100,床垫400的尺寸可以为2000mm*1500mm*100mm,升降桌300的桌面的尺寸可以是250mm*250mm*50mm,填充垫2的尺寸可以是250mm*250mm*350mm,相应的容纳孔111的尺寸可以是252mm*252mm*350mm。当然榻榻米、床垫、升降桌、填充垫也可以是其他的规格尺寸,在此不再赘述。

[0076] 最后应说明的是:以上各实施例仅用以说明本实用新型的技术方案,而非对其限制;尽管参照前述各实施例对本实用新型进行了详细的说明,本领域的普通技术人员应当理解:其依然可以对前述的各实施例所记载的技术方案进行修改,或者对其中部分或者全部技术特征进行等同替换;而这些修改或者替换,并不使相应技术方案的本质脱离本实用新型各实施例技术方案的范围。

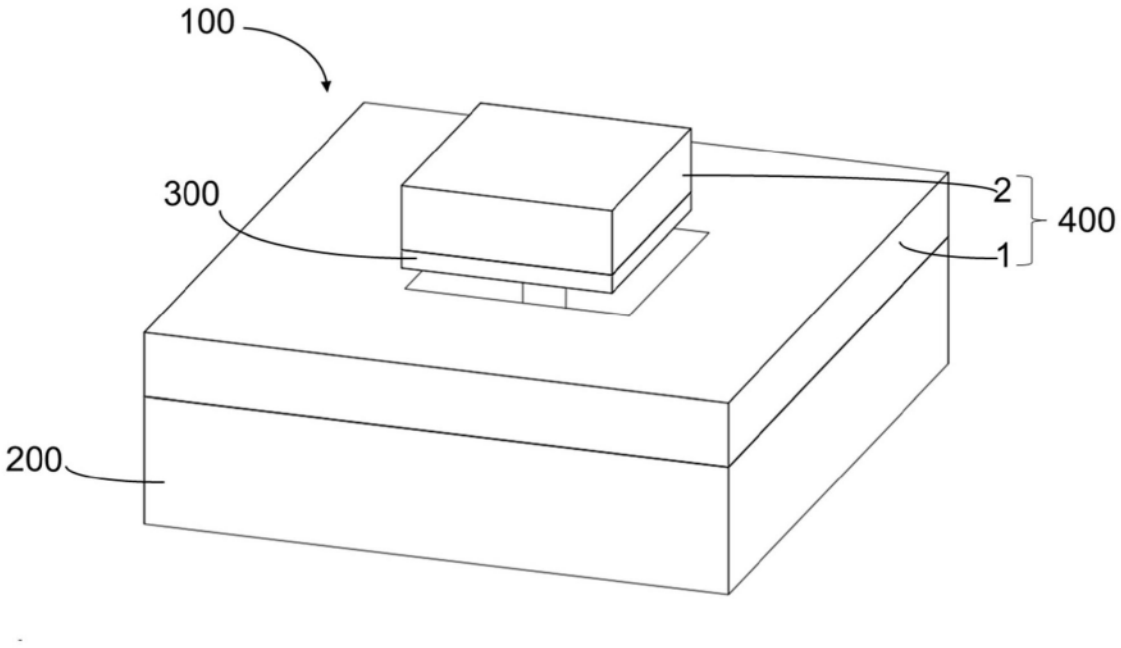

图1

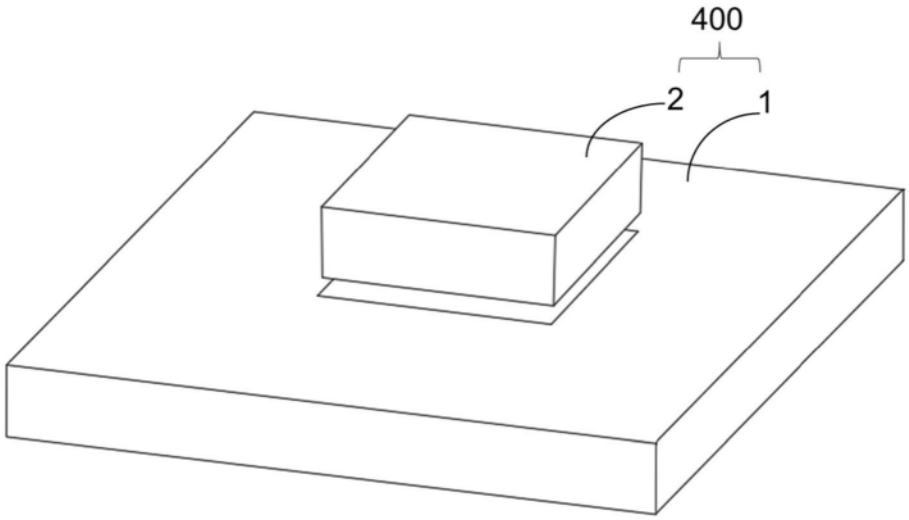

图2

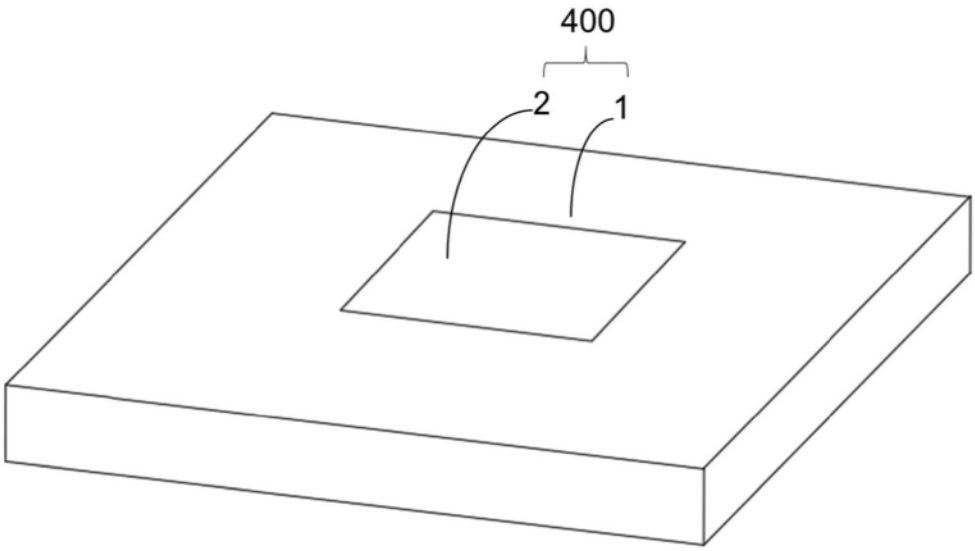

图3

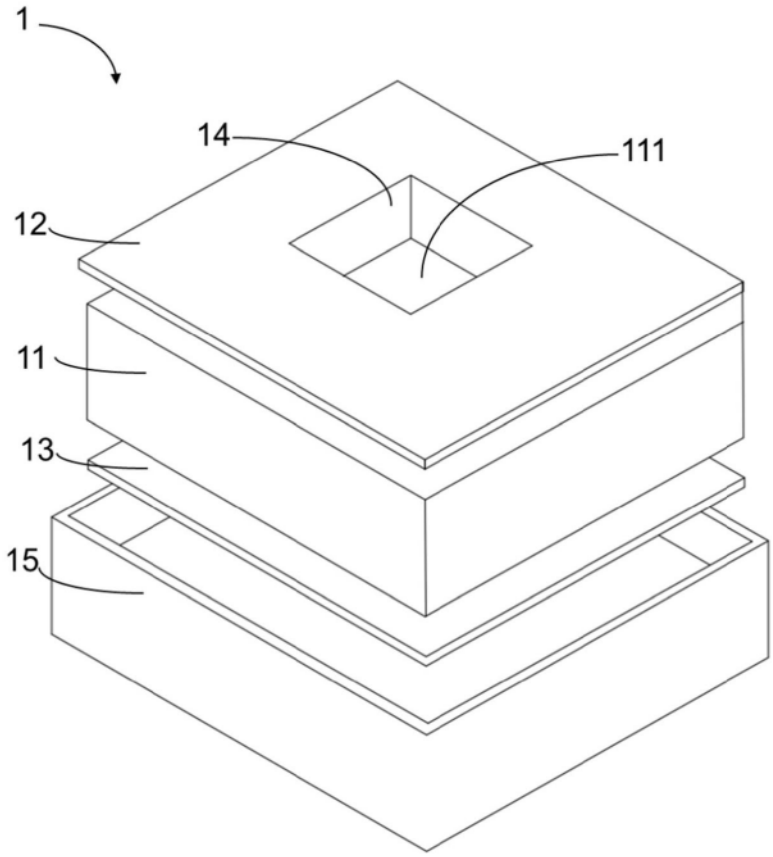

图4

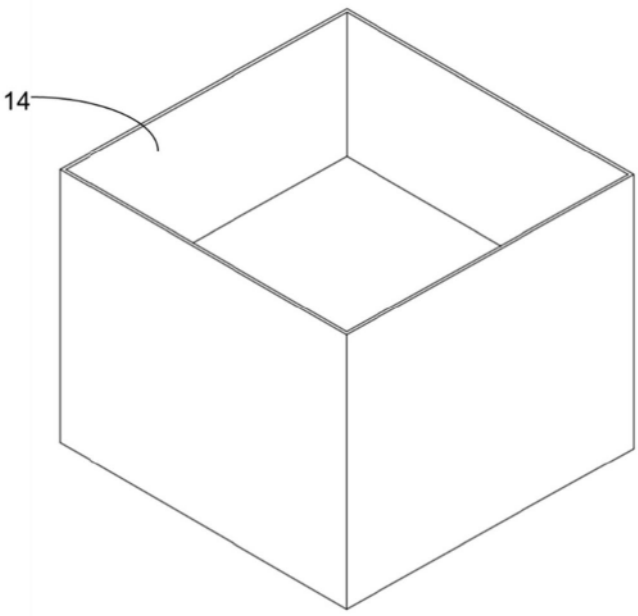

图5

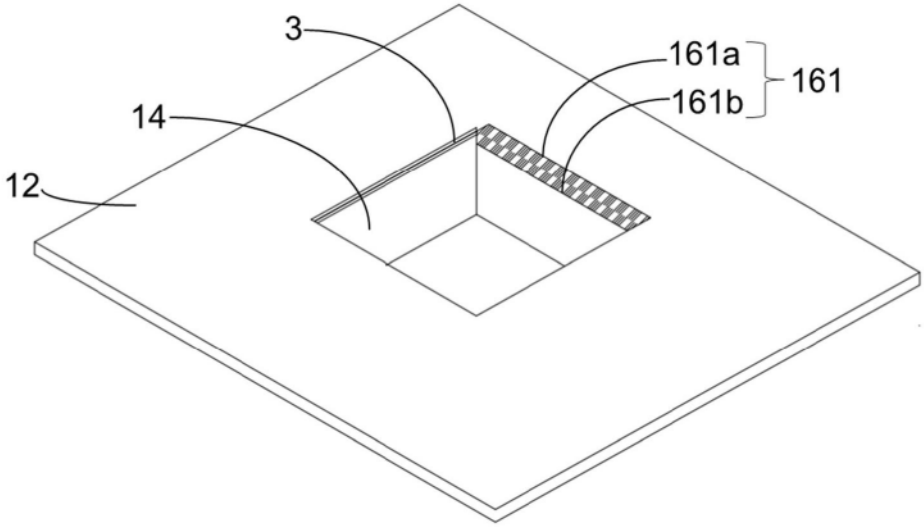

图6

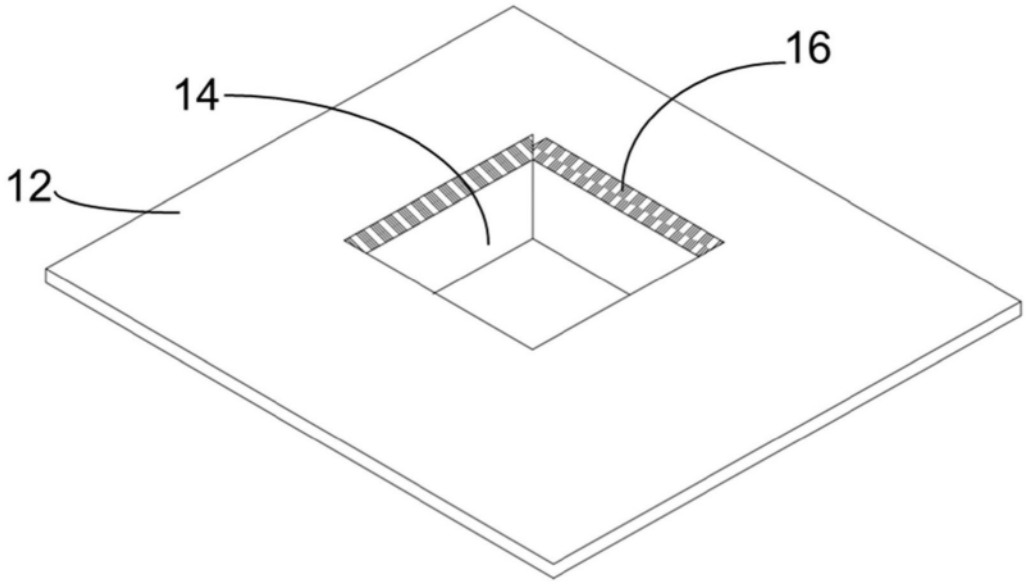

图7

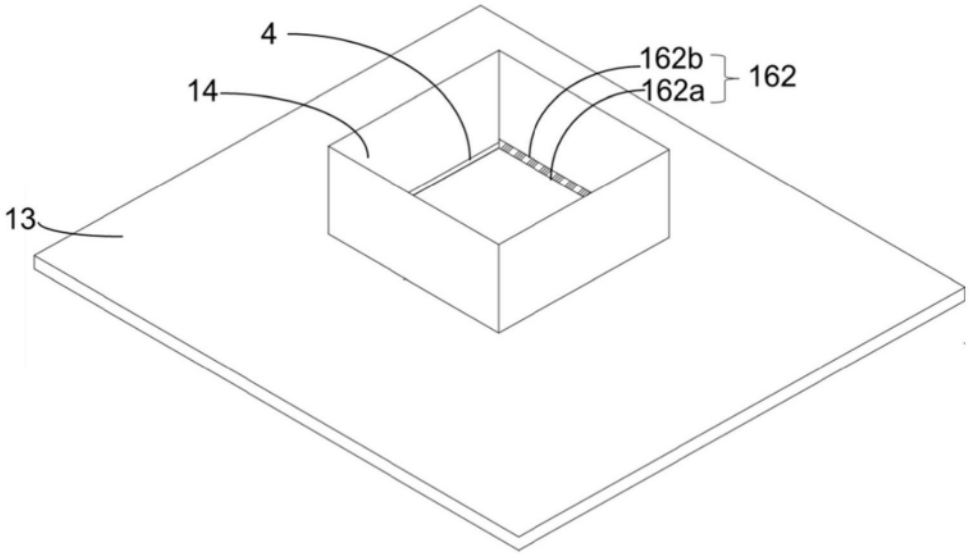

图8

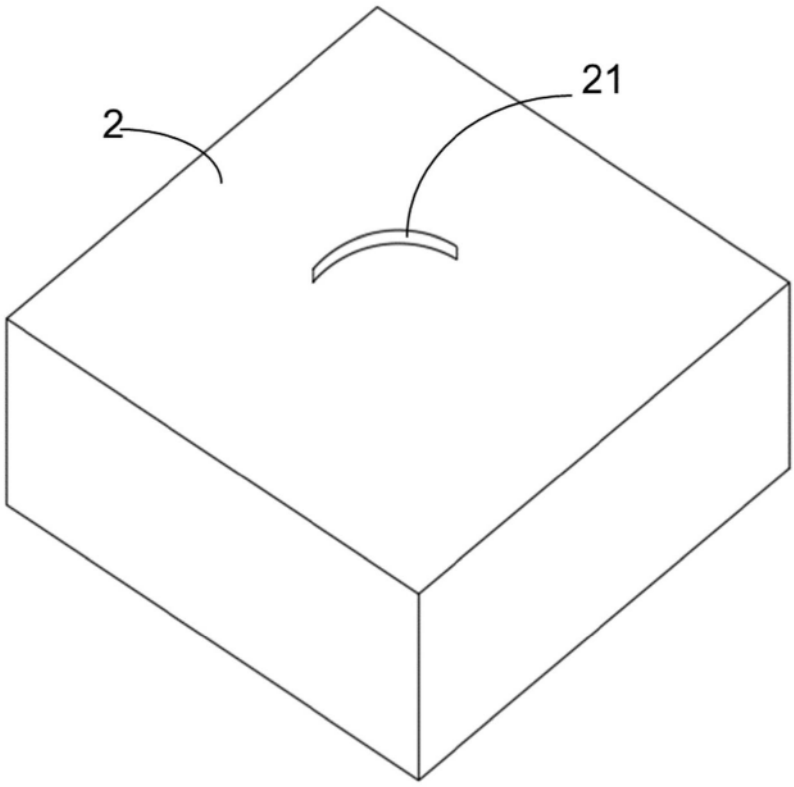

图9

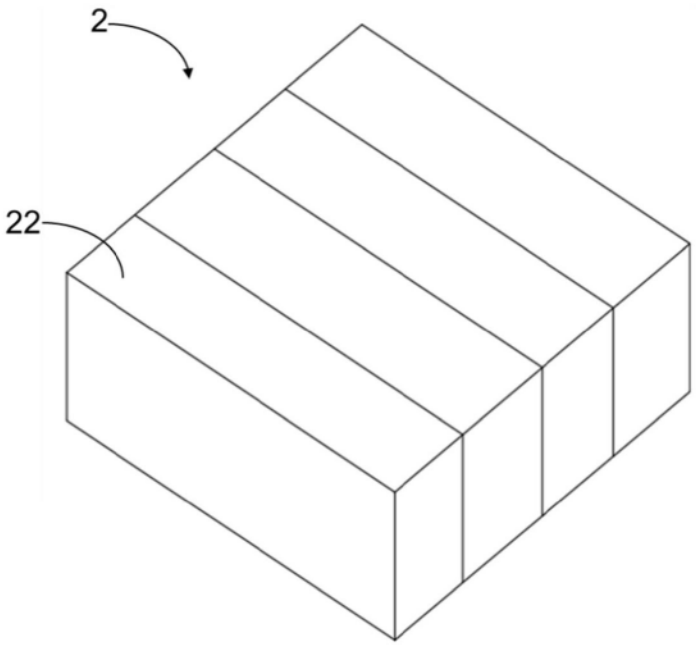

图10

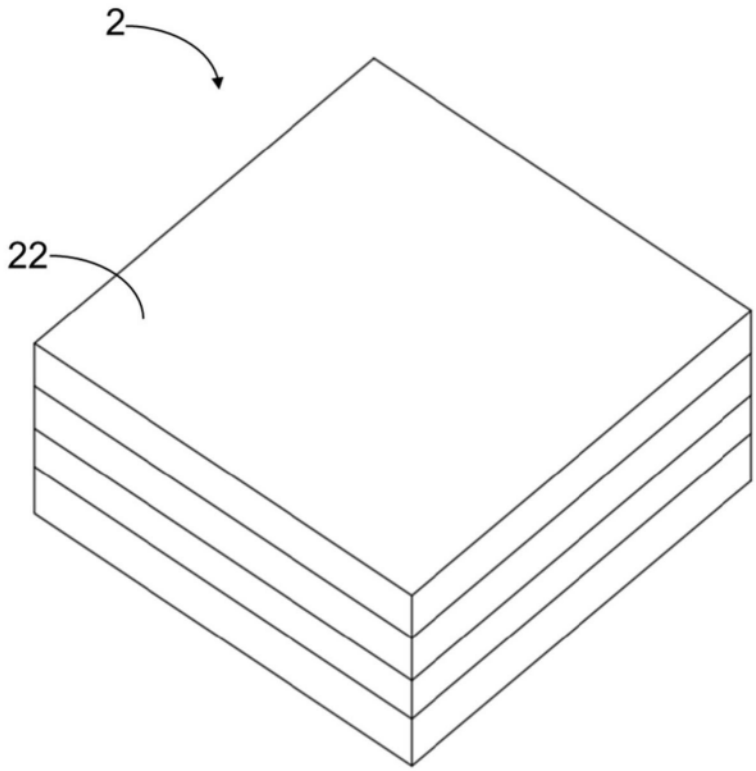

图11

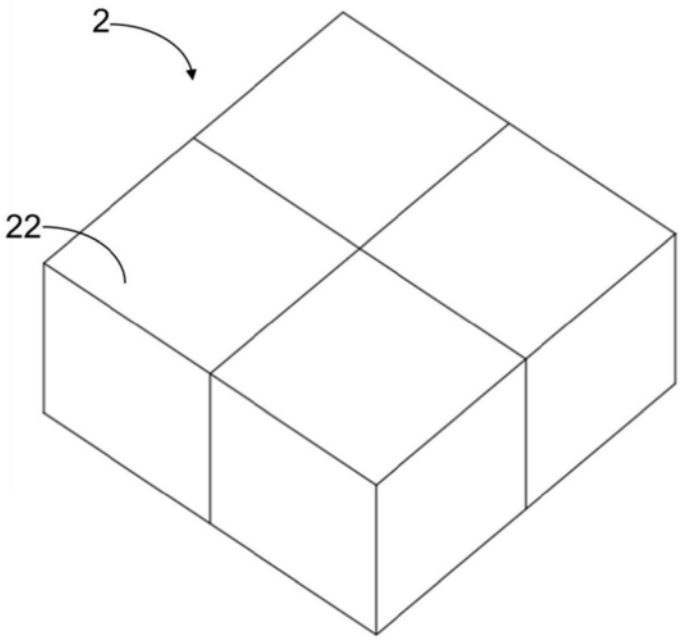

图12