(19)中华人民共和国国家知识产权局

(12)实用新型专利

(10)授权公告号 CN 206342634 U
(45)授权公告日 2017.07.21

(21)申请号 201621144517.9

(22)申请日 2016.10.20

(73)专利权人 江苏省人民医院
地址 210000 江苏省南京市广州路300号省人民医院2号楼骨脊柱科

(72)发明人 蒋晶 刘梅 彭玉慧

(74)专利代理机构 北京科亿知识产权代理事务所(普通合伙) 11350
代理人 王清义

(51)Int.Cl.
A61G 7/07(2006.01)

权利要求书1页 说明书3页 附图2页

(54)实用新型名称

一种颈椎病患者用的医用颈椎枕

(57)摘要

本实用新型公开了一种颈椎病患者用的医用颈椎枕，包括颈椎枕本体，在颈椎枕本体中间位置设有用于患者头部枕卧的形状为“0”形的凹陷孔，颈椎枕本体为矩形结构，在颈椎枕本体一侧开设有“八”字形的缺口，缺口一直延伸至凹陷孔中，在缺口中设有用于患者颈部枕卧的颈枕，颈枕为圆弧状，且颈枕由一个基础枕和多个调节枕组成，基础枕与凹陷孔相配合，调节枕根据患者的颈部长度进行选择；在颈椎枕本体上端面设有用于固定患者头部的固定装置，固定装置包括设置在患者头部两侧的固定板、与患者头部接触的靠垫，靠垫与固定板连接，固定板沿其长度方向延伸有固定架，其中一个固定架沿其垂直方向延伸连接杆。

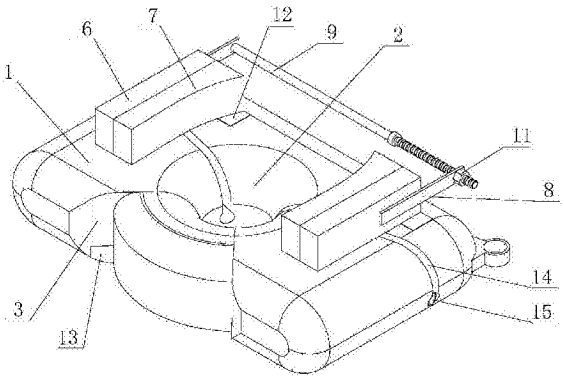

CN 206342634 U

1.一种颈椎病患者用的医用颈椎枕，包括颈椎枕本体(1)，其特征在于：在所述颈椎枕本体(1)中间位置设有用于患者头部枕卧的形状为“0”形的凹陷孔(2)，所述颈椎枕本体(1)为矩形结构，在所述颈椎枕本体(1)一侧开设有“八”字形的缺口(3)，所述缺口(3)一直延伸至凹陷孔(2)中，在所述缺口(3)中设有用于患者颈部枕卧的颈枕，所述颈枕为圆弧状，且所述颈枕由一个基础枕(4)和多个调节枕(5)组成，所述基础枕(4)与凹陷孔(2)相配合，所述调节枕(5)根据患者的颈部长度进行选择；

在所述颈椎枕本体(1)上端面设有用于固定患者头部的固定装置，所述固定装置包括设置在患者头部两侧的固定板(6)、与患者头部接触的靠垫(7)，所述靠垫(7)与固定板(6)连接，所述固定板(6)沿其长度方向延伸有固定架(8)，其中一个固定架(8)沿其垂直方向延伸连接杆(9)，另一个固定架(8)上开设有过孔(10)，所述连接杆(9)穿过过孔(10)，所述连接杆(9)通过螺母(11)使两侧的固定板(6)锁紧。

2.根据权利要求1所述的颈椎病患者用的医用颈椎枕，其特征在于：在所述颈椎枕本体(1)上设有第一粘接带(12)，所述固定板(6)下端面通过第一粘接带(12)与颈椎枕本体(1)固定，所述靠垫(7)与患者脸部接触的为圆弧形。

3.根据权利要求1所述的颈椎病患者用的医用颈椎枕，其特征在于：在所述缺口(3)下端设有第二粘接带(13)，所述基础枕(4)和多个调节枕(5)通过第二粘接带(13)固定在缺口(3)中。

4.根据权利要求1所述的颈椎病患者用的医用颈椎枕，其特征在于：在所述颈椎枕本体(1)上端面位于凹陷孔(2)两侧开设有凹槽(14)，在所述凹槽(14)底部沿其长度方向设有开口的过渡管(15)，所述过渡管(15)用于放置引流管，在所述颈椎枕本体(1)外侧靠近凹槽(14)的位置设有引流球固定耳(16)。

一种颈椎病患者用的医用颈椎枕

技术领域

[0001] 本实用新型涉及颈椎枕，具体的说是一种颈椎病患者用的医用颈椎枕。

背景技术

[0002] 目前颈椎病是一种临床常见病、多发病，颈椎病人术后早期，颈椎植骨融合内固定手术由于解剖部位的特殊性，患者术后要求强迫去枕卧位，颈部制动以保证颈椎的稳定性，防止颈部血肿、脊髓再损伤和植骨块的脱落，有效的颈部制动，以及为患者提供舒适的护理，是护理颈椎前后手术患者最重要的内容之一，传统的方法是患者侧卧时头部垫普通枕，平卧时颈部垫毛巾，头部两侧放沙袋制动，该方法由于颈部受限，导致患者颈部悬空，颈部肌肉僵硬，从而影响患者的睡眠质量和术后的快速康复，甚至导致局部压疮的发生，现有的颈椎枕不能满足患者的需求。

实用新型内容

[0003] 本实用新型所要解决的技术问题是，针对以上现有技术的缺点，提出一种颈椎病患者用的医用颈椎枕，不仅结构简单，成本低，安全可靠，使用寿命长，提高患者的舒适度，有利于患者快速康复，方便医护工作者提高护理质量，提高工作效率。

[0004] 为了解决上述技术问题，本实用新型的技术方案是通过以下方式实现的：一种颈椎病患者用的医用颈椎枕，包括颈椎枕本体，在颈椎枕本体中间位置设有用于患者头部枕卧的形状为“0”形的凹陷孔，颈椎枕本体为矩形结构，在颈椎枕本体一侧开设有“八”字形的缺口，缺口一直延伸至凹陷孔中，在缺口中设有用于患者颈部枕卧的颈枕，颈枕为圆弧状，且颈枕由一个基础枕和多个调节枕组成，基础枕与凹陷孔相配合，调节枕根据患者的颈部长度进行选择；

[0005] 在颈椎枕本体上端面设有用于固定患者头部的固定装置，固定装置包括设置在患者头部两侧的固定板、与患者头部接触的靠垫，靠垫与固定板连接，固定板沿其长度方向延伸有固定架，其中一个固定架沿其垂直方向延伸连接杆，另一个固定架上开设有过孔，连接杆穿过过孔，连接杆通过螺母使两侧的固定板锁紧。

[0006] 这样，通过本实用新型的技术方案，在颈椎枕本体中设置“0”形的凹陷孔供患者头部枕卧，不仅能起到固定头部的作用，而且结构简单，散热效果好，并且颈枕由一个基础枕和多个调节枕组成，能够根据不同患者颈部的长度进行调节，为患者提供最适宜的尺寸，提高舒适度，设置患者头部的固定装置，结构简单，稳定性好，操作和调节方便，固定牢固。

[0007] 本实用新型进一步限定的技术方案是：

[0008] 前述的颈椎病患者用的医用颈椎枕，在颈椎枕本体上设有第一粘接带，固定板下端面通过第一粘接带与颈椎枕本体固定，靠垫与患者脸部接触的为圆弧形，采用粘接扣连接，安装方便，提高工作效率，靠垫与患者脸部接触的为圆弧形，这样能增加患者的舒适度。

[0009] 前述的颈椎病患者用的医用颈椎枕，在缺口下端设有第二粘接带，基础枕和多个调节枕通过第二粘接带固定在缺口中，这样操作方便，提高工作效率。

[0010] 前述的颈椎病患者用的医用颈椎枕，在颈椎枕本体上端面位于凹陷孔两侧开设有凹槽，在凹槽底部沿其长度方向设有开口的过渡管，过渡管用于放置引流管，在颈椎枕本体外侧靠近凹槽的位置设有引流球固定耳，设置过渡管能避免引流管挤压而截流，具有保护患者正常引流的作用，安全性好，并且结构简单，设置引流球固定耳能方便固定引流球，方便操作，提高工作效率。

[0011] 本实用新型的有益效果是：在颈椎枕本体中设置“0”形的凹陷孔供患者头部枕卧，不仅能起到固定头部的作用，而且结构简单，散热效果好，并且颈枕由一个基础枕和多个调节枕组成，能够根据不同患者颈部的长度进行调节，为患者提供最适宜的尺寸，提高舒适度，设置患者头部的固定装置，结构简单，稳定性好，操作和调节方便，固定牢固；采用粘接扣连接，安装方便，提高工作效率，靠垫与患者脸部接触的为圆弧形，这样能增加患者的舒适度；设置过渡管能避免引流管挤压而截流，具有保护患者正常引流的作用，安全性好，并且结构简单，设置引流球固定耳能方便固定引流球，方便操作，提高工作效率。

附图说明

[0012] 图1为本实用新型的主视图；

[0013] 图2为图1的俯视图；

[0014] 图3为图1中A-A的剖视图；

[0015] 图4为本实用新型的结构示意图；

[0016] 其中：1-颈椎枕本体，2-凹陷孔，3-缺口，4-基础枕，5-调节枕，6-固定板，7-靠垫，8-固定架，9-连接杆，10-过孔，11-螺母，12-第一粘接带，13-第二粘接带，14-凹槽，15-过渡管，16-引流球固定耳。

具体实施方式

[0017] 下面对本实用新型做进一步的详细说明：

[0018] 实施例1

[0019] 本实施例提供的一种颈椎病患者用的医用颈椎枕，包括颈椎枕本体1，在颈椎枕本体1中间位置设有用于患者头部枕卧的形状为“0”形的凹陷孔2，颈椎枕本体1为矩形结构，在颈椎枕本体1一侧开设有“八”字形的缺口3，缺口3一直延伸至凹陷孔2中，在缺口3中设有用于患者颈部枕卧的颈枕，颈枕为圆弧状，且颈枕由一个基础枕4和一个调节枕5组成，基础枕4与凹陷孔2相配合；

[0020] 在颈椎枕本体1上端面设有用于固定患者头部的固定装置，固定装置包括对称设置在患者头部两侧的固定板6、与患者头部接触的靠垫7，靠垫7与固定板6连接，固定板6沿其长度方向延伸有固定架8，其中一个固定架8沿其垂直方向延伸连接杆9，另一个固定架8上开设有过孔10，连接杆9穿过过孔10，连接杆9通过螺母11使两侧的固定板6锁紧；

[0021] 在颈椎枕本体1上设有第一粘接带12，固定板6下端面通过第一粘接带12与颈椎枕本体1固定，靠垫7与患者脸部接触的为圆弧形；在缺口3下端设有第二粘接带13，基础枕4和调节枕5通过第二粘接带13固定在缺口3中；在颈椎枕本体1上端面位于凹陷孔2两侧开设有凹槽14，在凹槽14底部沿其长度方向设有开口的过渡管15，过渡管15用于放置引流管，在颈椎枕本体1外侧靠近凹槽14的位置设有引流球固定耳16。

[0022] 这样本实施例的技术方案不仅结构简单，成本低，安全可靠，使用寿命长，提高患者的舒适度，有利于患者快速康复，方便医护工作者提高护理质量，提高工作效率。

[0023] 以上实施例仅为说明本实用新型的技术思想，不能以此限定本实用新型的保护范围，凡是按照本实用新型提出的技术思想，在技术方案基础上所做的任何改动，均落入本实用新型保护范围之内。

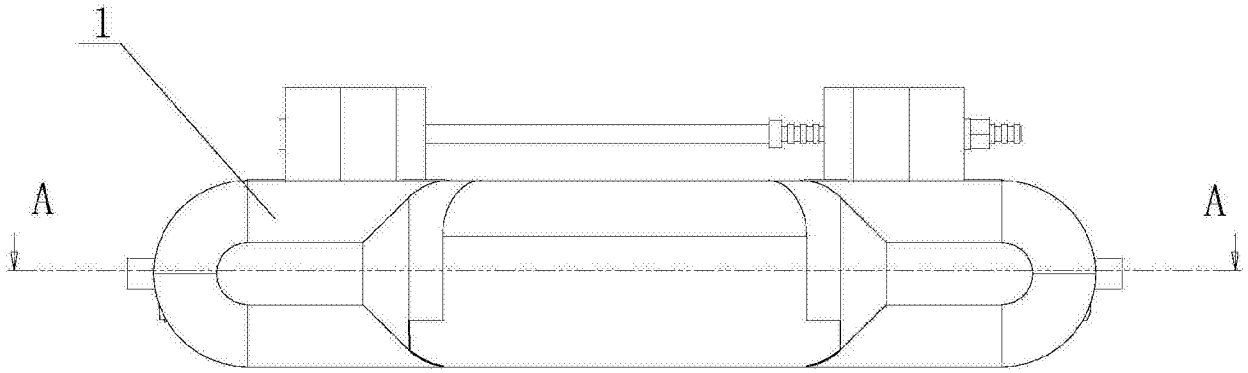

图1

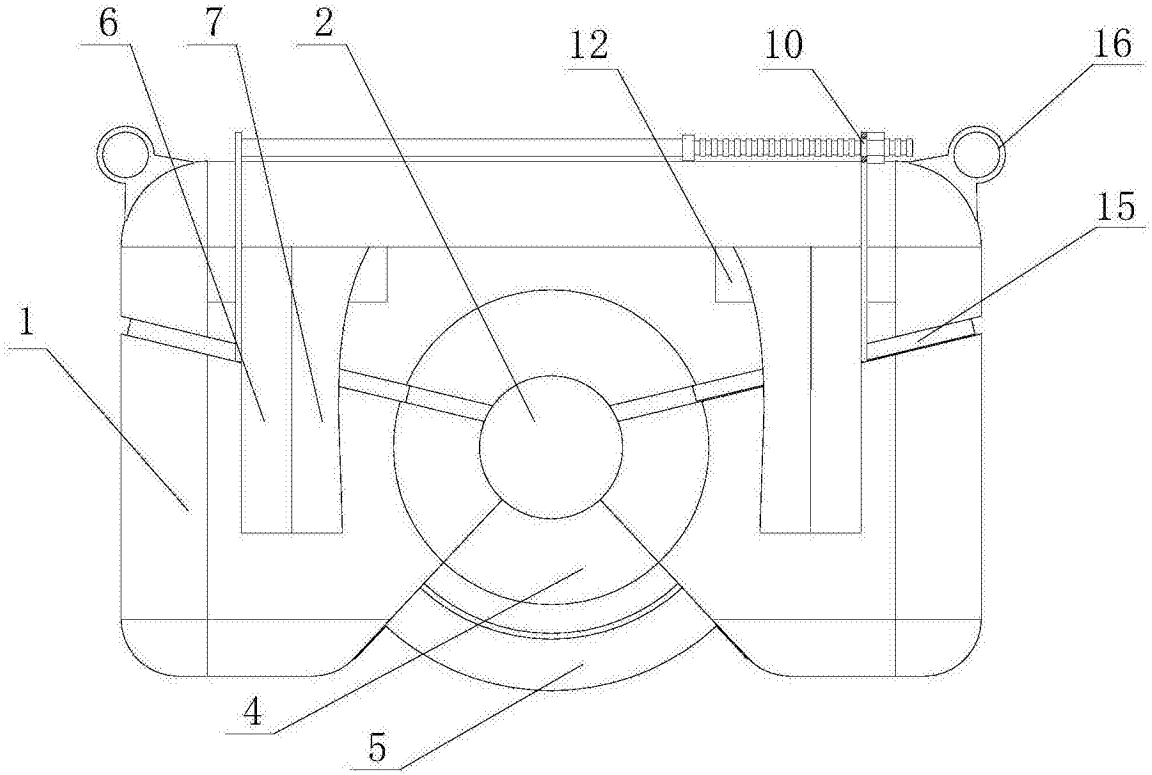

图2

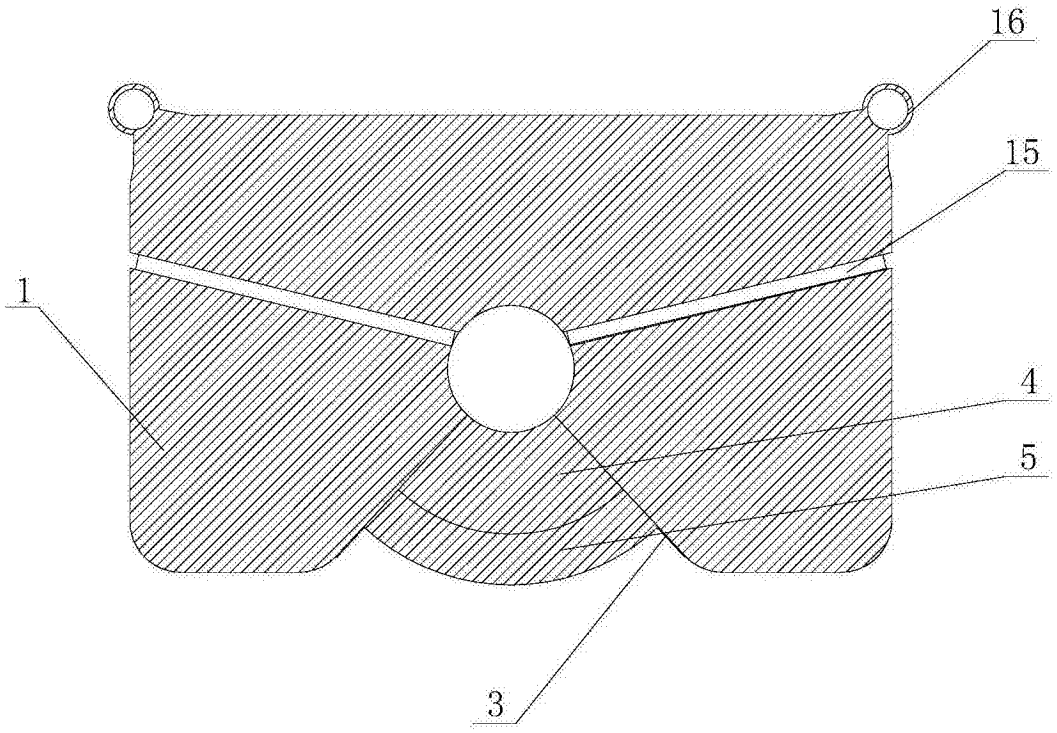

图3

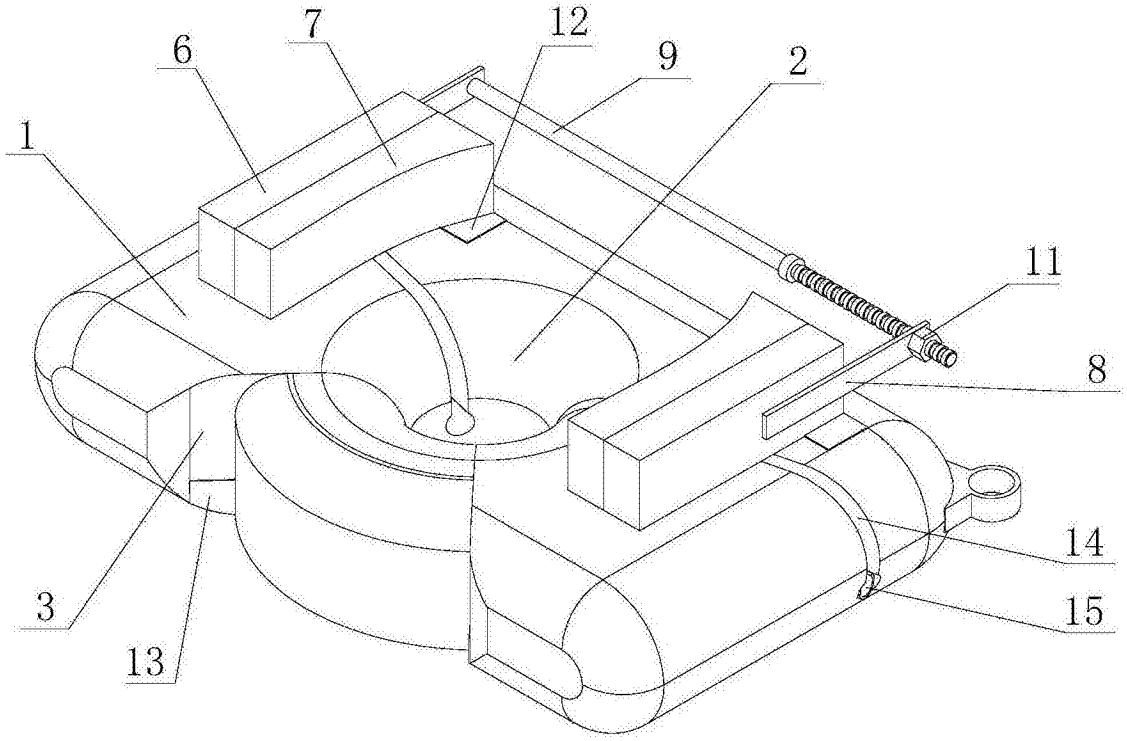

图4