(19)中华人民共和国国家知识产权局

(12)实用新型专利

(10)授权公告号 CN 204278640 U
(45)授权公告日 2015.04.22

(21)申请号 201420632761.4

(22)申请日 2014.10.29

(73)专利权人 常熟市建华织造有限责任公司
地址 215511 江苏省苏州市常熟市梅李镇珍门珍南路89号

(72)发明人 姚枫

(74)专利代理机构 北京瑞思知识产权代理事务所(普通合伙) 11341
代理人 袁红红

(51)Int.Cl.
B32B 9/02(2006.01)
B32B 9/04(2006.01)
B32B 5/16(2006.01)
B32B 33/00(2006.01)
A41D 31/02(2006.01)

(ESM)同样的发明创造已同日申请发明专利

权利要求书1页 说明书2页 附图1页

(54)实用新型名称

一种保健型剪花面料

(57)摘要

本实用新型公开了一种保健型剪花面料，包括：基层、交织在所述基层上的绒毛层、设置在所述基层内的若干个磁石颗粒，所述基层呈双层中空结构、是由竹炭纤维经纬交织而成的双层填芯织物，在所述双层填芯织物内还填充有羊绒，所述若干个磁石颗粒均匀地粘合在所述羊绒中，所述绒毛层的绒长为1-1.5cm，并且在所述绒毛层上设有若干个向内凹进的剪花图案。通过上述方式，本实用新型结构合理、立体感强，能够形成对人体有益的磁场，对人体具有良好的保健作用，同时具有较好的保暖性、舒适性和抗菌抑菌性。

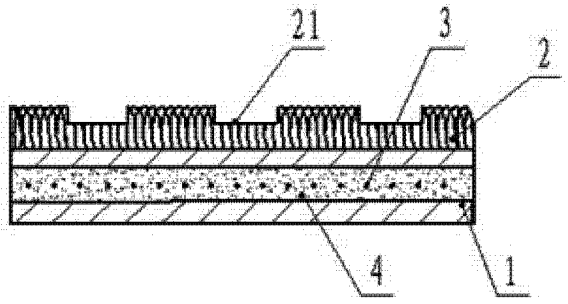

CN 204278640 U

1.一种保健型剪花面料，其特征在于，包括：基层、交织在所述基层上的绒毛层、设置在所述基层内的若干个磁石颗粒，所述基层呈双层中空结构、是由竹炭纤维经纬交织而成的双层填芯织物，在所述双层填芯织物内还填充有羊绒，所述若干个磁石颗粒均匀地粘合在所述羊绒中，所述绒毛层的绒长为1-1.5cm，并且在所述绒毛层上设有若干个向内凹进的剪花图案。

2.根据权利要求1所述的保健型剪花面料，其特征在于，所述若干个向内凹进的剪花图案的轮廓上缝合有金银丝线条。

3.根据权利要求2所述的保健型剪花面料，其特征在于，所述金银丝线条呈螺旋麻花型，是由多根金丝和银丝混合后再编织成的。

一种保健型剪花面料

技术领域

[0001] 本实用新型涉及服装面料领域，特别是涉及一种保健型剪花面料。

背景技术

[0002] 面料是用来制作服装的材料，它不仅可以诠释服装的风格和特性，而且直接左右着服装的色彩、造型的表现效果。

[0003] 随着时代的发展，人们对服装面料的美观度和功能性越来越关注，现有面料已经不能满足人们的要求，因此，改善现有面料的结构，提高其美观度、增加其功能性，已经成为新型面料的发展趋势。

实用新型内容

[0004] 本实用新型主要解决的技术问题是提供一种保健型剪花面料，结构合理、立体感强，能够形成对人体有益的磁场，对人体具有良好的保健作用，同时具有较好的保暖性、舒适性和抗菌抑菌性。

[0005] 为解决上述技术问题，本实用新型采用的一个技术方案是：提供一种保健型剪花面料，包括：基层、交织在所述基层上的绒毛层、设置在所述基层内的若干个磁石颗粒，所述基层呈双层中空结构、是由竹炭纤维经纬交织而成的双层填芯织物，在所述双层填芯织物内还填充有羊绒，所述若干个磁石颗粒均匀地粘合在所述羊绒中，所述绒毛层的绒长为1-1.5cm，并且在所述绒毛层上设有若干个向内凹进的剪花图案。

[0006] 在本实用新型一个较佳实施例中，所述若干个向内凹进的剪花图案的轮廓上缝合有金银丝线条。将剪花图案勾勒出来，可以凸显图案，同时能够增加面料的立体感，提高面料的档次。

[0007] 在本实用新型一个较佳实施例中，所述金银丝线条呈螺旋麻花型，是由多根金丝和银丝混合后再编织成的。金银丝线条优美，可以凸显面料上的剪花图案，提高面料的档次。

[0008] 本实用新型的有益效果是：本实用新型保健型剪花面料，在具有双层中空结构的竹炭纤维织物内填充羊绒和磁石颗粒，同时在所述双层竹炭纤维织物的上层外表面上织造有绒毛层，所述绒毛层上还设有向内凹进的剪花图案，并用编织好的金银丝线条缝合在所述图案的轮廓线上以凸显所述图案，该面料结构合理、立体感强，能够形成对人体有益的磁场，对人体具有良好的保健作用，同时具有较好的保暖性、舒适性、抗菌抑菌性。

附图说明

[0009] 图 1 是本实用新型一种保健型剪花面料的主视结构示意图；

[0010] 图 2 是图 1 所示 A-A 面剖视结构示意图；

[0011] 图中各部件标记如下：1、基层，2、绒毛层，3、磁石颗粒，4、羊绒，5、金银丝线条，21、剪花图案。

具体实施方式

[0012] 下面结合附图对本实用新型的较佳实施例进行详细阐述，以使本实用新型的优点和特征能更易于被本领域技术人员理解，从而对本实用新型的保护范围做出更为清楚明确的界定。

[0013] 请参阅图 1 和图 2，本实用新型实施例包括 ：

[0014] 一种保健型剪花面料，包括 ：基层 1、交织在所述基层 1 上层外表面上并与所述基层 1 连接成一体的的绒毛层 2，所述基层 1 呈双层中空结构、是由竹炭纤维经纬交织而成的双层填芯织物，具有良好地抗菌抑菌性能 ；将若干个磁石颗粒 3 均匀地粘合在羊绒 4 中，然后再填充到所述双层填芯织物内的中空结构中，可以有效增加面料的保暖性，同时所述磁石颗粒 3 可以形成对人体有益的磁场，对人体具有良好的保健作用 ；

[0015] 所述绒毛层 2 的绒长为 1-1.5cm，使用剪花分割机在所述绒毛层 2 上剪切形成若干个向内凹进的剪花图案 21，可以增加面料的立体感，提高面料的美观度。

[0016] 优选地，所述若干个向内凹进的剪花图案 21 可以根据面料的设计要求剪切成对应的图案，将金银丝线条 5 缝合在所述剪花图案 21 的轮廓线上，可以将所述剪花图案 21 完美地勾勒出来，凸显出图案，增加面料的立体感，有效提高面料的档次。

[0017] 优选地，所述金银丝线条 5 呈螺旋麻花型，是由多根金丝和银丝混合后再编织成的，金银丝线条 5 外形优美，可以凸显面料上的剪花图案 21，提高面料的档次。

[0018] 以上所述仅为本实用新型的实施例，并非因此限制本实用新型的专利范围，凡是利用本实用新型说明书及附图内容所作的等效结构或等效流程变换，或直接或间接运用在其他相关的技术领域，均同理包括在本实用新型的专利保护范围内。

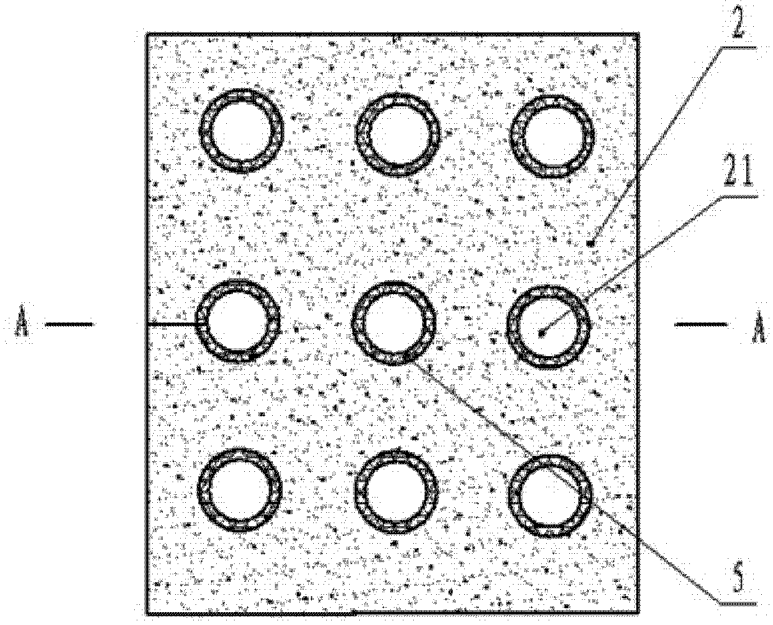

图 1

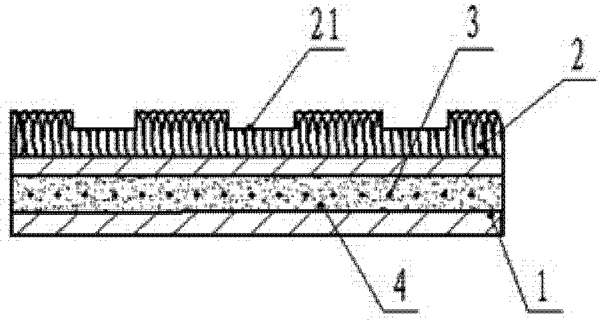

图 2