(19)中华人民共和国国家知识产权局

(12)实用新型专利

(10)授权公告号 CN 216394643 U
(45)授权公告日 2022.04.29

(21)申请号 202122163249.2

(22)申请日 2021.09.08

(73)专利权人 温州职业技术学院
地址 325035 浙江省温州市茶山高教园区及温州市蒋家桥81号

(72)发明人 蔡铁烽 张裕贺 史晓明

(74)专利代理机构 深圳紫晴专利代理事务所(普通合伙) 44646
代理人 陈映辉

(51)Int.Cl.
A61G 15/04(2006.01)
A61G 15/10(2006.01)
A61G 15/12(2006.01)

权利要求书1页 说明书4页 附图1页

(54)实用新型名称

一种便于调节的检查座椅

(57)摘要

本实用新型公开了一种便于调节的检查座椅，包括移动底座、升降底座、座椅底板、座椅靠背、调节液压杆、升降组件和腿部支撑组件，所述升降底座设于移动底座上方，所述座椅底板设于升降底座一端上方，所述座椅靠背铰接设于座椅底板一端且设于升降底座上方，所述调节液压杆设于升降底座一端上方且设于座椅底板一侧。本实用新型属于医疗器械技术领域，具体是提供了一种座椅靠背倾斜角度可调节，方便支撑孕妇起身，腿部支撑组件便于支撑孕妇腿部，升降组件调节座椅底板和座椅靠背的高度，方便不同身高的医护人员进行检查，结构简单、稳定可靠、实用性高、高度可调、倾斜角度可调、操作简单的便于调节的检查座椅。

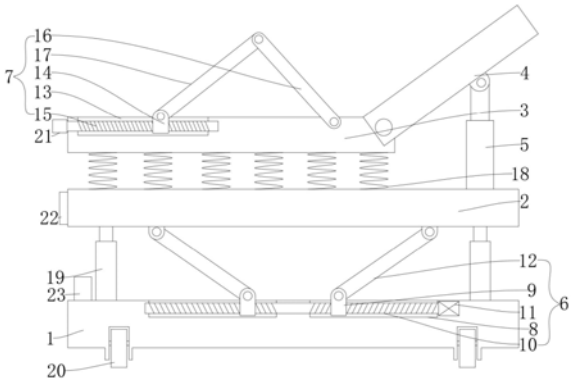

CN 216394643 U

1.一种便于调节的检查座椅，其特征在于：包括移动底座、升降底座、座椅底板、座椅靠背、调节液压杆、升降组件和腿部支撑组件，所述升降底座设于移动底座上方，所述座椅底板设于升降底座一端上方，所述座椅靠背铰接设于座椅底板一端且设于升降底座上方，所述调节液压杆设于升降底座一端上方且设于座椅底板一侧，所述调节液压杆远离升降底座的一端与座椅靠背铰接，所述升降组件设于移动底座与座椅组件之间，所述升降组件包括升降滑槽、升降滑块、升降丝杆、升降电机和升降支撑杆，所述升降滑槽对称设于移动底座顶壁两端，所述升降滑块滑动设于升降滑槽内，所述升降丝杆转动设于移动底座内，所述升降丝杆贯通升降滑槽和升降滑块，所述升降电机转动设于移动底座一端内，所述升降电机的输出端与升降丝杆连接，所述升降支撑杆对称设于移动底座两端上方，所述升降支撑杆两端分别与升降滑块和升降底座连接，所述腿部支撑组件设于座椅底板远离座椅靠背的一端上方，所述腿部支撑组件对称设于座椅底板两端，所述腿部支撑组件包括调节滑槽、调节滑块、调节丝杆、从动支撑板和调节支撑板，所述调节滑槽设于座椅底板顶壁远离座椅靠背的一端，所述调节滑块滑动设于调节滑槽内，所述调节丝杆转动设于调节滑槽内，所述调节丝杆一端贯通调节滑槽和调节滑块，所述从动支撑板设于座椅底板上方且设于调节滑槽一侧，所述从动支撑板下端与座椅底板铰接，所述调节支撑板设于从动支撑板一侧，所述调节支撑板两端分别与调节滑块侧壁和从动支撑板上端铰接。

2.根据权利要求1所述的一种便于调节的检查座椅，其特征在于：所述座椅底板下方设有减震弹簧，所述减震弹簧设于座椅底板与升降底座之间。

3.根据权利要求1所述的一种便于调节的检查座椅，其特征在于：所述移动底座上方设有辅助伸缩杆，所述辅助伸缩杆对称设于移动底座两端，所述辅助伸缩杆远离移动底座的一端与升降底座连接。

4.根据权利要求1所述的一种便于调节的检查座椅，其特征在于：所述移动底座下方设有移动滚轮，所述移动滚轮对称设于移动底座底壁两端。

5.根据权利要求1所述的一种便于调节的检查座椅，其特征在于：所述调节丝杆一端设有调节旋钮，所述调节旋钮转动设于座椅底板远离座椅靠背一侧。

6.根据权利要求1所述的一种便于调节的检查座椅，其特征在于：所述升降底座侧壁设有触控屏。

7.根据权利要求6所述的一种便于调节的检查座椅，其特征在于：所述移动底座一端上方设有控制器，所述控制器分别与触控屏、升降电机、调节液压杆电性连接。

一种便于调节的检查座椅

技术领域

[0001] 本实用新型属于医疗器械技术领域，具体是指一种便于调节的检查座椅。

背景技术

[0002] 医疗器械是指直接或者间接用于人体的仪器、设备、器具、体外诊断试剂及校准物、材料以及其他类似或者相关的物品，目的是通过对来自人体的样本进行检查，为医疗或者诊断目的提供信息。孕妇在进行检查时，会用到检查座椅，方便医生进行检查。

[0003] 现有妇产科用检查座椅靠背呈大角度倾斜状态，便于孕妇在检查过程中保持正确的姿势，然而当孕妇检查完毕起身时，需医护人员或家属扶持，较为费力，且不具备高度调节功能，不方便不同身高的妇科医护人员对病患进行检查。所以，急需一种新型检查座椅解决上述难题。

实用新型内容

[0004] 为解决上述现有难题，本实用新型提供了一种座椅靠背倾斜角度可调节，方便支撑孕妇起身，腿部支撑组件便于支撑孕妇腿部，升降组件调节座椅底板和座椅靠背的高度，方便不同身高的医护人员进行检查，结构简单、稳定可靠、实用性高、高度可调、倾斜角度可调、操作简单的便于调节的检查座椅。

[0005] 本实用新型采取的技术方案如下：本实用新型便于调节的检查座椅，包括移动底座、升降底座、座椅底板、座椅靠背、调节液压杆、升降组件和腿部支撑组件，所述升降底座设于移动底座上方，所述座椅底板设于升降底座一端上方，所述座椅靠背铰接设于座椅底板一端且设于升降底座上方，所述调节液压杆设于升降底座一端上方且设于座椅底板一侧，所述调节液压杆远离升降底座的一端与座椅靠背铰接，所述升降组件设于移动底座与座椅组件之间，所述升降组件包括升降滑槽、升降滑块、升降丝杆、升降电机和升降支撑杆，所述升降滑槽对称设于移动底座顶壁两端，所述升降滑块滑动设于升降滑槽内，所述升降丝杆转动设于移动底座内，所述升降丝杆贯通升降滑槽和升降滑块，所述升降电机转动设于移动底座一端内，所述升降电机的输出端与升降丝杆连接，所述升降支撑杆对称设于移动底座两端上方，所述升降支撑杆两端分别与升降滑块和升降底座连接，所述腿部支撑组件设于座椅底板远离座椅靠背的一端上方，所述腿部支撑组件对称设于座椅底板两端，所述腿部支撑组件包括调节滑槽、调节滑块、调节丝杆、从动支撑板和调节支撑板，所述调节滑槽设于座椅底板顶壁远离座椅靠背的一端，所述调节滑块滑动设于调节滑槽内，所述调节丝杆转动设于调节滑槽内，所述调节丝杆一端贯通调节滑槽和调节滑块，所述从动支撑板设于座椅底板上方且设于调节滑槽一侧，所述从动支撑板下端与座椅底板铰接，所述调节支撑板设于从动支撑板一侧，所述调节支撑板两端分别与调节滑块侧壁和从动支撑板上端铰接。

[0006] 进一步地，所述座椅底板下方设有减震弹簧，所述减震弹簧设于座椅底板与升降底座之间，减震弹簧便于减轻座椅底板对升降底座的冲击力。

[0007] 进一步地，所述移动底座上方设有辅助伸缩杆，所述辅助伸缩杆对称设于移动底座两端，所述辅助伸缩杆远离移动底座的一端与升降底座连接，辅助伸缩杆便于增强座椅组件升降的稳定性。

[0008] 进一步地，所述移动底座下方设有移动滚轮，所述移动滚轮对称设于移动底座底壁两端，移动滚轮便于带动移动底座移动。

[0009] 进一步地，所述调节丝杆一端设有调节旋钮，所述调节旋钮转动设于座椅底板远离座椅靠背一侧，调节旋钮便于带动调节丝杆转动。

[0010] 进一步地，所述升降底座侧壁设有触控屏，触控屏便于控制检测座椅的运行。

[0011] 进一步地，所述移动底座一端上方设有控制器，所述控制器分别与触控屏、升降电机、调节液压杆电性连接。

[0012] 采用上述结构本实用新型取得的有益效果如下：本方案便于调节的检查座椅，调节液压杆推动座椅靠背，从而调节座椅靠背的倾斜角度，方便支撑孕妇起身，腿部支撑组件便于支撑孕妇腿部，升降组件调节座椅底板和座椅靠背的高度，方便不同身高的医护人员进行检查，结构简单、稳定可靠、实用性高、高度可调、倾斜角度可调、操作简单。

附图说明

[0013] 图1为本实用新型便于调节的检查座椅结构示意图。

[0014] 附图用来提供对本实用新型的进一步理解，并且构成说明书的一部分，与本实用新型的实施例一起用于解释本实用新型，并不构成对本实用新型的限制。在附图中：1、移动底座，2、升降底座，3、座椅底板，4、座椅靠背，5、调节液压杆，6、升降组件，7、腿部支撑组件，8、升降滑槽，9、升降滑块，10、升降丝杆，11、升降电机，12、升降支撑杆，13、调节滑槽，14、调节滑块，15、调节丝杆，16、从动支撑板，17、调节支撑板，18、减震弹簧，19、辅助伸缩杆，20、移动滚轮，21、调节旋钮，22、触控屏，23、控制器。

具体实施方式

[0015] 下面将结合本实用新型实施例中的附图，对本实用新型实施例中的技术方案进行清楚、完整地描述，显然，所描述的实施例仅仅是本实用新型一部分实施例，而不是全部的实施例；基于本实用新型中的实施例，本领域普通技术人员在没有做出创造性劳动前提下所获得的所有其他实施例，都属于本实用新型保护的范围。

[0016] 如图1所示，本实用新型便于调节的检查座椅，包括移动底座1、升降底座2、座椅底板3、座椅靠背4、调节液压杆5、升降组件6和腿部支撑组件7，所述升降底座2设于移动底座1上方，所述座椅底板3设于升降底座2一端上方，所述座椅靠背4铰接设于座椅底板3一端且设于升降底座2上方，所述调节液压杆5设于升降底座2一端上方且设于座椅底板3一侧，所述调节液压杆5远离升降底座2的一端与座椅靠背4铰接，所述升降组件6设于移动底座1与座椅组件之间，所述升降组件6包括升降滑槽8、升降滑块9、升降丝杆10、升降电机11和升降支撑杆12，所述升降滑槽8对称设于移动底座1顶壁两端，所述升降滑块9滑动设于升降滑槽8内，所述升降丝杆10转动设于移动底座1内，所述升降丝杆10贯通升降滑槽8和升降滑块9，所述升降电机11转动设于移动底座1一端内，所述升降电机11的输出端与升降丝杆10连接，所述升降支撑杆12对称设于移动底座1两端上方，所述升降支撑杆12两端分别与升降滑块9

和升降底座2连接，所述腿部支撑组件7设于座椅底板3远离座椅靠背4的一端上方，所述腿部支撑组件7对称设于座椅底板3两端，所述腿部支撑组件7包括调节滑槽13、调节滑块14、调节丝杆15、从动支撑板16和调节支撑板17，所述调节滑槽13设于座椅底板3顶壁远离座椅靠背4的一端，所述调节滑块14滑动设于调节滑槽13内，所述调节丝杆15转动设于调节滑槽13内，所述调节丝杆15一端贯通调节滑槽13和调节滑块14，所述从动支撑板16设于座椅底板3上方且设于调节滑槽13一侧，所述从动支撑板16下端与座椅底板3铰接，所述调节支撑板17设于从动支撑板16一侧，所述调节支撑板17两端分别与调节滑块14侧壁和从动支撑板16上端铰接。

[0017] 其中，所述座椅底板3下方设有减震弹簧18，所述减震弹簧18设于座椅底板3与升降底座2之间，所述移动底座1上方设有辅助伸缩杆19，所述辅助伸缩杆19对称设于移动底座1两端，所述辅助伸缩杆19远离移动底座1的一端与升降底座2连接，所述移动底座1下方设有移动滚轮20，所述移动滚轮20对称设于移动底座1底壁两端，所述调节丝杆15一端设有调节旋钮21，所述调节旋钮21转动设于座椅底板3远离座椅靠背4一侧，所述升降底座2侧壁设有触控屏22，所述移动底座1一端上方设有控制器23，所述控制器23分别与触控屏22、升降电机11、调节液压杆5电性连接。

[0018] 具体使用时，需要检查的孕妇坐在座椅底板3上，上半身靠在座椅靠背4侧壁，并将双腿放置在座椅底板3两端的腿部支撑组件7上，开始检查时，通过触控屏22发送升高指令，控制器23控制升降电机11正转，升降电机11输出端的升降丝杆10带动升降滑块9沿升降滑槽8向移动底座1两端移动，升降滑块9带动升降支撑杆12变形，使升降支撑杆12推动升降底座2升高，从而调节座椅底板3和座椅靠背4的高度，方便不同身高的医护人员进行检查，调整到合适高度时，通过触控屏22发送躺平指令，控制器23控制调节液压杆5回缩，调节液压杆5带动座椅靠背4远离座椅底板3的一端向升降底座2方向移动，使孕妇躺平在座椅底板3和座椅靠背4上，此时顺时针转动调节旋钮21，调节旋钮21带动调节丝杆15转动，使调节丝杆15带动调节滑块14向调节滑槽13一端移动，调节滑块14带动调节支撑板17变形，调节支撑板17带动从动支撑板16变形，从动支撑板16推动孕妇的大腿，使孕妇大腿靠近腹部，调节支撑板17支撑孕妇小腿，使孕妇双腿呈合适检查的角度，检查结束后，此时逆时针转动调节旋钮21，使调节丝杆15带动调节滑块14向调节滑槽13另一端移动，调节支撑板17和从动支撑板16将孕妇双腿放下，然后通过触控屏22发送起身指令，控制器23控制调节液压杆5伸长，调节液压杆5推动座椅靠背4远离座椅底板3的一端远离升降底座2，座椅靠背4支撑孕妇起身，同时控制器23控制升降电机11反转，升降电机11输出端的升降丝杆10带动升降滑块9向移动底座1中心处移动，使升降支撑杆12带动升降底座2降低，方便孕妇离开检查座椅，结构简单、稳定可靠、实用性高、高度可调、倾斜角度可调、操作简单。

[0019] 需要说明的是，在本文中，诸如第一和第二等之类的关系术语仅仅用来将一个实体或者操作与另一个实体或操作区分开来，而不一定要求或者暗示这些实体或操作之间存在任何这种实际的关系或者顺序。而且，术语“包括”、“包含”或者其任何其他变体意在涵盖非排他性的包含，从而使得包括一系列要素的过程、方法、物品或者设备不仅包括那些要素，而且还包括没有明确列出的其他要素，或者是还包括为这种过程、方法、物品或者设备所固有的要素。

[0020] 尽管已经示出和描述了本实用新型的实施例，对于本领域的普通技术人员而言，

可以理解在不脱离本实用新型的原理和精神的情况下可以对这些实施例进行多种变化、修改、替换和变型，本实用新型的范围由所附权利要求及其等同物限定。

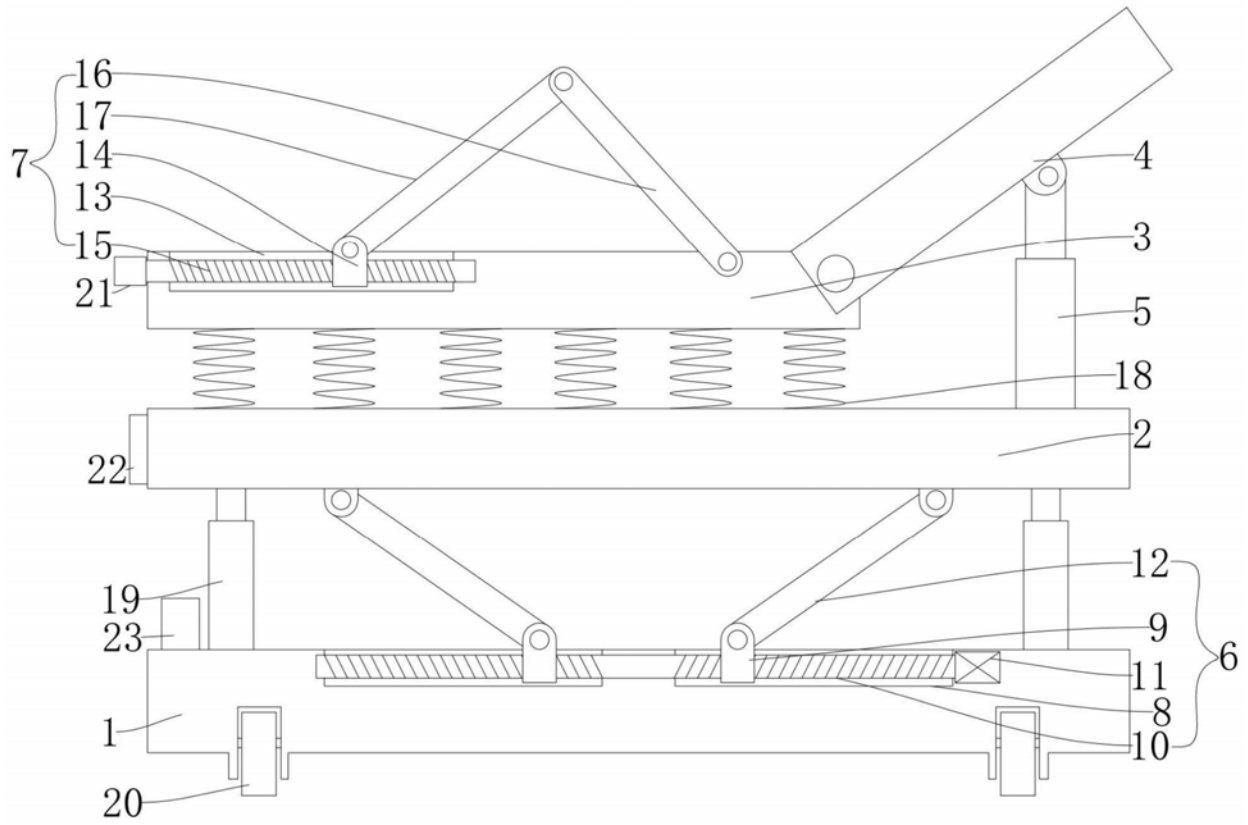

图1