(19)中华人民共和国国家知识产权局

(12)发明专利申请

(10)申请公布号 CN 103558430 A
(43)申请公布日 2014.02.05

(21)申请号 201310537935.9

(22)申请日 2013.10.31

(71)申请人 杭州凯雅捷科技有限公司
地址 311200 浙江省杭州市萧山区城厢街道东湘社区 e8 信息文创园区 B 区 424 室

(72)发明人 谢峰琴 胡孝玲 翟华吉

(51)Int.Cl.
G01R 11/04(2006.01)

权利要求书1页 说明书2页 附图1页

(54)发明名称

一种电能表接线鼻

(57)摘要

本发明公开了一种电能表接线鼻，包括接线鼻本体，其特征在于：所述的接线鼻本体为L型结构的接线鼻本体，L型结构的接线鼻本体竖直方向设有连接孔、其竖直方向的端头为半圆型端头，水平方向设有固定孔及圆柱型连接头，所述的圆柱型连接头为内中空的圆柱型连接头，所述的内中空的圆柱型连接头为导线冷压孔。本发明得到的一种电能表接线鼻，接线鼻本体设计为L形，导线不需要再折弯成型，一端与电能表插件采用螺钉接线，另一端与导线采用冷压紧方式连接，所述接线鼻接线简单、方便、快捷，大大节约人力、物力、财力，性价比高。

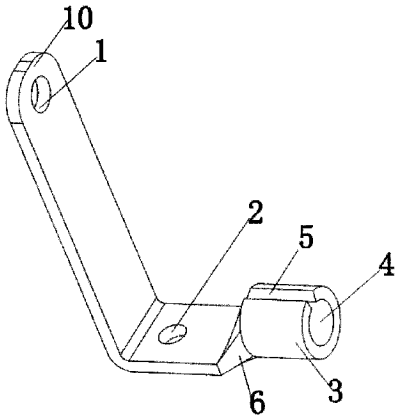

CN 103558430 A

1. 一种电能表接线鼻，包括接线鼻本体，其特征在于：所述的接线鼻本体为 L 型结构的接线鼻本体，L 型结构的接线鼻本体竖直方向设有连接孔、其竖直方向的端头为半圆型端头，水平方向设有固定孔及圆柱型连接头，所述的圆柱型连接头为内中空的圆柱型连接头，所述的内中空的圆柱型连接头为导线冷压孔。

2. 根据权利要求 1 所述的一种电能表接线鼻，其特征在于：所述的圆柱型连接头上设有缺口。

3. 根据权利要求 1 所述的一种电能表接线鼻，其特征在于：所述的圆柱型连接头与 L 型结构的接线鼻之间设有过渡的连接块。

一种电能表接线鼻

技术领域

[0001] 本发明涉及一种电能表，特别是一种电能表接线鼻。

背景技术

[0002] 随着国家电网的的改造，大力推广智能电网，电表、表箱和空气开关的用量大大增加，目前多表户表箱内电能表连接时采用螺钉拧紧导线的方式连接，且导线需要折弯成型走线等，表位越多，连接导线就越多，内部连接导线排线复杂，接线工人劳动强度大，且效率低。为解决此类问题，节省成本，降低工人劳动强度。

发明内容

[0003] 本发明的目的是为了解决上述现有技术的不足而提供一种表箱内部接线简单，提高表箱安装效率及降低工人劳动强度的一种电能表接线鼻。

[0004] 为了实现上述目的，本发明所设计的一种电能表接线鼻，包括接线鼻本体，其特征在于：所述的接线鼻本体为L型结构的接线鼻本体，L型结构的接线鼻本体竖直方向设有连接孔、其竖直方向的端头为半圆型端头，水平方向设有固定孔及圆柱型连接头，所述的圆柱型连接头为内中空的圆柱型连接头，所述的内中空的圆柱型连接头为导线冷压孔。

[0005] 优选地，所述的圆柱型连接头上设有缺口。

[0006] 优选地，所述的圆柱型连接头与L型结构的接线鼻之间设有过渡的连接块。

[0007] 本发明得到的一种电能表接线鼻，接线鼻本体设计为L形，导线不需要再折弯成型，一端与电能表插件采用螺钉接线，另一端与导线采用冷压紧方式连接，所述接线鼻接线简单、方便、快捷，大大节约人力、物力、财力，性价比高。

附图说明

[0008] 图1是本发明的整体结构示意图。

[0009] 图中：连接孔1、固定孔2、圆柱型连接头3、导线冷压孔4、缺口5、连接块6、端头10。

具体实施方式

[0010] 下面结合附图和实施例对本发明进一步说明。

[0011] 实施例：

[0012] 如图1所示，本实施例提供的一种电能表接线鼻，包括接线鼻本体，所述的接线鼻本体为L型结构的接线鼻本体，使得导线不需要再折弯成型，L型结构的接线鼻本体竖直方向设有连接孔1、其竖直方向的端头10为半圆型端头，该连接孔1与电能表连接，采用的方式是螺钉接线，水平方向设有固定孔2及圆柱型连接头3，所述的圆柱型连接头3为内中空的圆柱型连接头，所述的内中空的圆柱型连接头3为导线冷压孔4，即圆柱型连接头这端与导线采用冷压紧方式连接，上述的圆柱型连接头3与接线鼻本体的安装方式一体成型。

[0013] 所述的圆柱型连接头上设有缺口5，便于导线的连接，所述的圆柱型连接头3与水平方向的L型结构的接线鼻之间设有过渡的连接块6，连接块6使得圆柱型连接头3在水平方向的高度高于L型结构的接线鼻的水平方向。

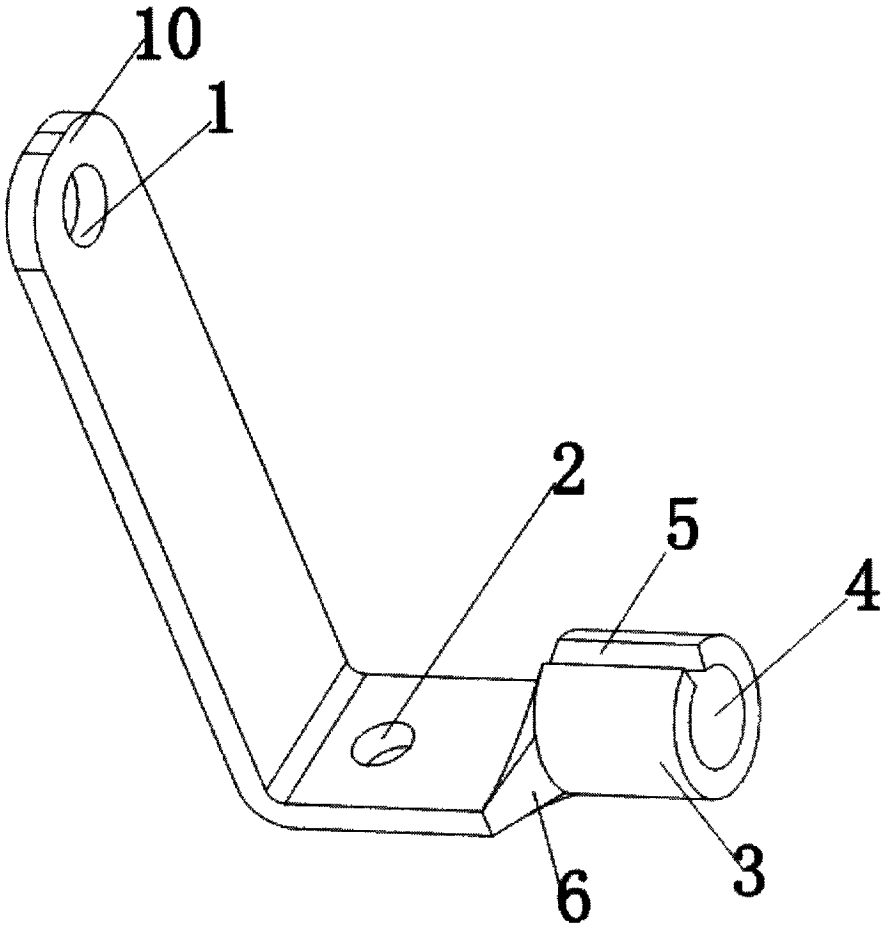

图 1