(19)中华人民共和国国家知识产权局

(12)实用新型专利

(10)授权公告号 CN 204062163 U
(45)授权公告日 2014.12.31

(21)申请号 201420458002.0

(22)申请日 2014.08.14

(73)专利权人 天津市精沃阀门科技有限公司
地址 300000 天津市西青区杨柳青镇壹街村北(杨柳青发电厂斜对过)

(72)发明人 李继元

(51)Int.Cl.
F16L 3/02(2006.01)
F16K 3/30(2006.01)

(ESM)同样的发明创造已同日申请发明专利

权利要求书1页 说明书2页 附图1页

(54)实用新型名称

一种新型可调节流量阀门

(57)摘要

本实用新型提供一种新型可调节流量阀门，其特征在于包括阀体、阀杆、密封圈、阀板、过滤装置、均流板，所述阀体内侧安装有阀板、过滤装置、均流板，所述过滤装置安装在均流板前侧，所述阀板分为上阀板和下阀板，所述上阀板为空心结构，所述上阀板宽于下阀板，本实用新型的阀板为分体结构，在使用时可以利用阀杆将下阀板收起，使阀门开启小的液体流动空隙，方便小流量液体流动。当液体流动较大时，可以利用阀杆将阀体进行转动，形成大流量流动空隙。本实用新型的上阀体和下阀体之间、阀体和阀板之间连接有密封圈，增强了本实用新型的密封性，避免了液体的渗漏。

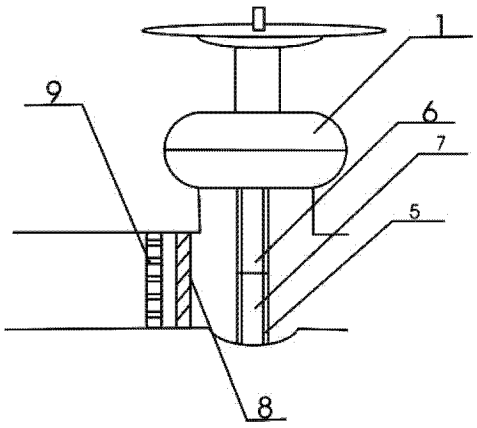

CN 204062163 U

1. 一种新型可调节流量阀门，其特征在于包括阀体、阀杆、密封圈、阀板、过滤装置、均流板，所述阀体内侧安装有阀板、过滤装置、均流板，所述过滤装置安装在均流板前侧，所述阀板分为上阀板和下阀板，所述上阀板为空心结构，所述上阀板宽于下阀板，所述上阀板和下阀板间安装有密封圈，所述阀板上侧连接有阀杆，所述阀杆为分段结构，所述阀杆上端和阀杆下端通过弹簧连接，所述阀杆上端和上阀板连接，所述阀杆下端和下阀板连接，所述阀体和阀板之间安装有密封圈。

2. 按照权利要求 1 所述的一种新型可调节流量阀门，其特征在于所述过滤装置为可拆卸结构。

一种新型可调节流量阀门

技术领域

[0001] 本实用新型涉及阀门领域，尤其涉及一种新型可调节流量阀门。

背景技术

[0002] 蝶阀又叫翻板阀，是一种结构简单的调节阀，是围绕阀轴旋转来达到开启与关闭的一种阀，在管道上主要起切断和节流作用。现阶段的蝶阀功能单一，只能起到开启、关闭作用，当需要液体小流量流动时，蝶阀不能起到任何作用，这样需要用户在安装调节阀对液体的流量进行调整，在增加了成本的同时也不利于操作。现阶段的阀门一般都安装有过滤装置，但是由于有时液体流量过大会对过滤装置产生损害。

发明内容

[0003] 根据以上技术问题，本实用新型提供一种新型可调节流量阀门，其特征在于包括阀体、阀杆、密封圈、阀板、过滤装置、均流板，所述阀体内侧安装有阀板、过滤装置、均流板，所述过滤装置安装在均流板前侧，所述阀板分为上阀板和下阀板，所述上阀板为空心结构，所述上阀板宽于下阀板，所述上阀板和下阀板间安装有密封圈，所述阀板上侧连接有阀杆，所述阀杆为分段结构，所述阀杆上端和阀杆下端通过弹簧连接，所述阀杆上端和上阀板连接，所述阀杆下端和下阀板连接，所述阀体和阀板之间安装有密封圈。

[0004] 所述过滤装置为可拆卸结构。

[0005] 本实用新型的有益效果为：本实用新型增加了过滤装置和均流板，均流板起到均匀分配水流的作用，避免了水流较大时对过滤装置和阀板产生冲击，对过滤装着和阀板起到保护的作用。本实用新型的阀板为分体结构，在使用时可以利用阀杆将下阀板收起，使阀门开启小的液体流动空隙，方便小流量液体流动。当液体流动较大时，可以利用阀杆将阀体进行转动，形成大流量流动空隙。本实用新型的上阀体和下阀体之间、阀体和阀板之间连接有密封圈，增强了本实用新型的密封性，避免了液体的渗漏。

[0006] 附图说明

[0007] 图 1 为本实用新型结构示意图；

[0008] 图 2 为阀板、阀杆连接示意图；

[0009] 如图 1、图 2，阀体 -1、阀杆上端 -2、阀杆下端 -3、弹簧 -4、密封圈 -5、上阀板 -6、下阀板 -7、过滤装置 -8、均流板 -9。

[0010] 具体实施方式

[0011] 根据图 1、图 2 所示，下面对本实用新型进行进一步说明：

[0012] 实施例 1

[0013] 本实用新型为一种新型可调节流量阀门，包括阀体 1、阀杆、密封圈 5、阀板、过滤装置 8、均流板 9，阀体 1 内侧安装有阀板、过滤装置 8、均流板 9，过滤装置 8 安装在均流板 9 前侧，阀板分为上阀板 6 和下阀板 7，上阀板 6 为空心结构，上阀板 6 宽于下阀板 7，上阀板 6 和下阀板 7 间安装有密封圈 5，阀板上侧连接有阀杆，阀杆为分段结构，阀杆上端 2 和阀杆

下端 3 通过弹簧 4 连接，阀杆上端 2 和上阀板 6 连接，阀杆下端 3 和下阀板 7 连接，阀体 1 和阀板之间安装有密封圈 5。

[0014] 实施例 2

[0015] 使用时，液体进入阀门，经过均流板 9 后流经过滤装置 8 进行过滤，当小流量时，轻轻按压上阀杆，上阀杆对下侧的弹簧 4 产生压力，弹簧 4 对下阀杆作用，下阀杆向上运动，进而下阀板 7 失去压力，向上发生运动，进入上阀板 6 的空隙中，阀门下侧出现液体流动通道，便于小流量液体流动；当需要大量液体流动时，转动上阀杆，进而转动整个阀板，形成液体流动通道，便于大量液体流动。

[0016] 以上所述仅是本实用新型的优选实施方式，应当指出的是，对于本技术领域的普通技术人员来说，在不脱离本实用新型原理的前提下，还可以做出若干改进，这些改进也应视为本实用新型的保护范围。

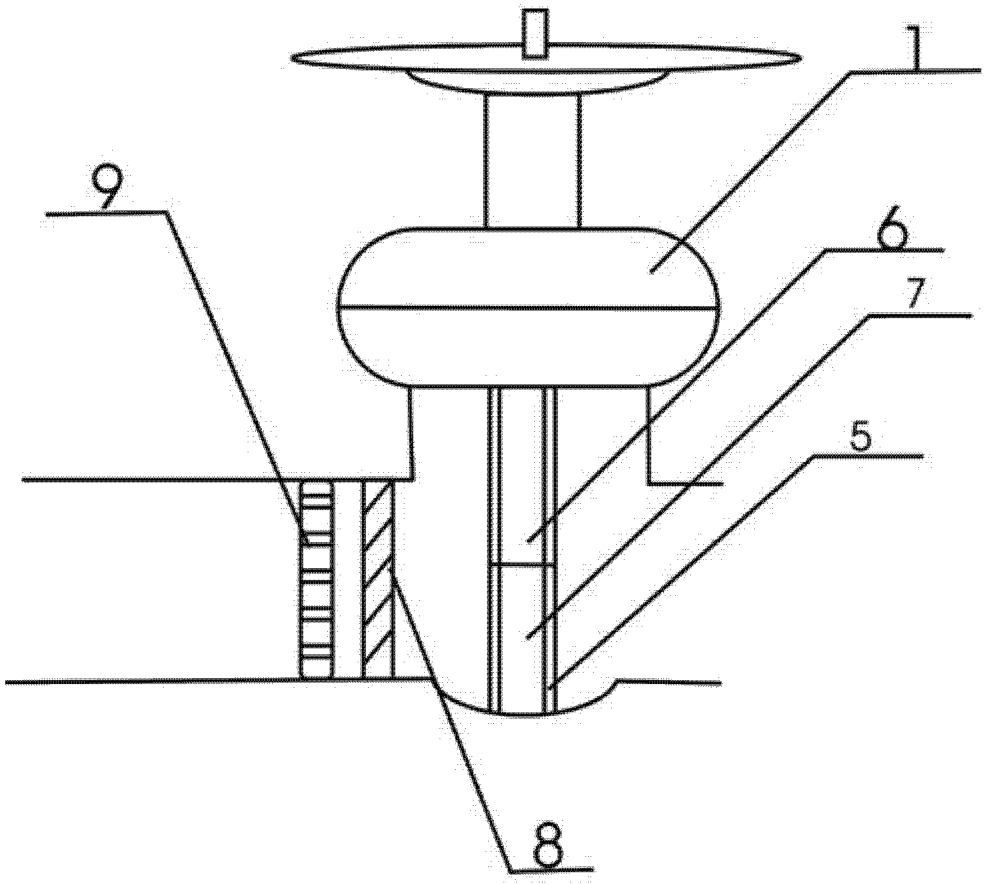

图 1

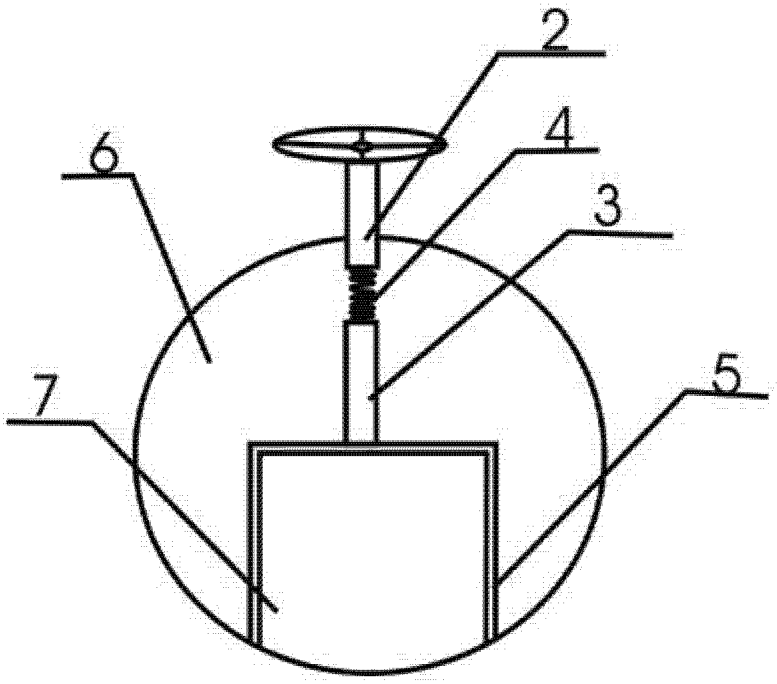

图 2