(19)中华人民共和国国家知识产权局

(12)实用新型专利

(10)授权公告号 CN 201759130 U
(45)授权公告日 2011.03.16

(21)申请号 201020242195.8

(22)申请日 2010.06.25

(73)专利权人 上海市闸北区和田路小学
地址 200072 上海市和田路 434 号

(72)发明人 王溢铭

(51)Int.Cl.
*A47C 7/00*(2006.01)

权利要求书 1 页 说明书 1 页 附图 1 页

(54)实用新型名称

不倒椅子

(57)摘要

不倒椅子，包括椅子，所述的椅子背后设有一与地面相接的支架。由于本实用新型不倒椅子，在椅子背后设有支架，比一般的椅子稳固许多，所以可以放心的让老人小孩坐在这样一个不倒椅子上，不会摔倒。

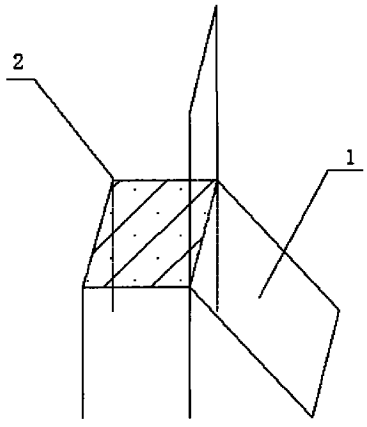


CN 201759130 U

1. 不倒椅子，包括椅子，其特征在于：所述的椅子背后设有一与地面相接的支架。

2. 根据权利要求 1 所述的不倒椅子，其特征在于：所述的支架由两根侧杆和一根底杆连接而成。

3. 根据权利要求 2 所述的不倒椅子，其特征在于：所述的两根侧杆通过螺钉分别连接在所述的底杆两端。

4. 根据权利要求 1 所述的不倒椅子，其特征在于：所述的支架材质可以为木头。

# 不倒椅子

## 技术领域

[0001] 本实用新型涉及一种椅子，尤其涉及一种不倒椅子。

## 背景技术

[0002] 在日常生活中，椅子是人们生活中离不开的家具之一。但有些椅子虽然涉及精致小巧，其下盘却是很不稳固，经常会被磕磕碰碰就弄倒。由于座椅的不稳固，偶尔也会使一些老年人或小孩因座椅不稳而摔倒造成损伤。

## 实用新型内容

[0003] 本实用新型的目的是要提供不倒椅子，使座椅下盘更加稳固，不会倒，解决老年人或小孩因座椅不稳而跌倒造成损伤的问题。

[0004] 本实用新型采用的技术方案是：

[0005] 一种不倒椅子，包括椅子，其特征在于：所述的椅子背后设有一与地面相接的支架。

[0006] 上述的不倒椅子，其中：所述的支架由两根侧杆和一根底杆连接而成。

[0007] 上述的不倒椅子，其中：所述的两根侧杆通过螺钉连接在所述的底杆两端。

[0008] 上述的不倒椅子，其中：所述的支架材质可以为木头。

[0009] 本实用新型由于采用了上述技术方案，使其具有的积极效果是：

[0010] 本实用新型由于在椅子背后设置了支架，大大增强了座椅的稳固性，因此老人小孩都可以安心地坐在不倒椅子，不会造成因椅子下盘不稳而摔倒的现象。

## 附图说明

[0011] 图 1 是本实用新型不倒椅子的结构示意图。

[0012] 图 2 是本实用新型不倒椅子中，架子的结构示意图。

## 具体实施方式

[0013] 请参照图 1 所示，不倒椅子，包括椅子 2，在椅子 2 的背后设有支架 1，如图 2 所示，两侧杆 11，12 通过螺钉连接与底杆 13 的两端，椅子 2 背后通过螺钉与侧杆 11 和 12 两端固定连接，支架 1 的底杆 13 与地面相接，支架 1 所用的材质多种，可以是木头，铁质的等等。由于本实用新型不倒椅子，在椅子背后设有支架，使得本实用新型不倒椅子比一般的座椅下盘稳固许多，所以可以放心的让老人小孩坐在上面，不会摔倒。

[0014] 本实施方式仅为较佳实施例，并非用来限定本实用新型的实施范围，凡依照本实用新型所作的等效的变化或修饰，都应视为本实用新型的技术范畴。

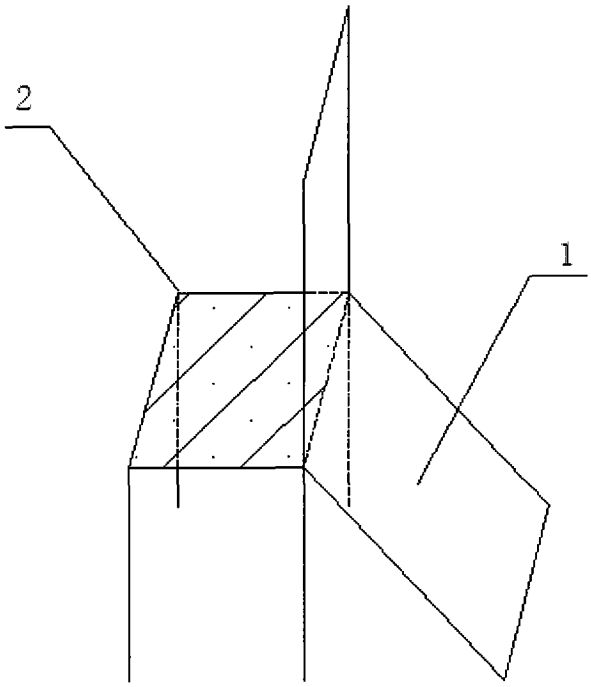


图 1

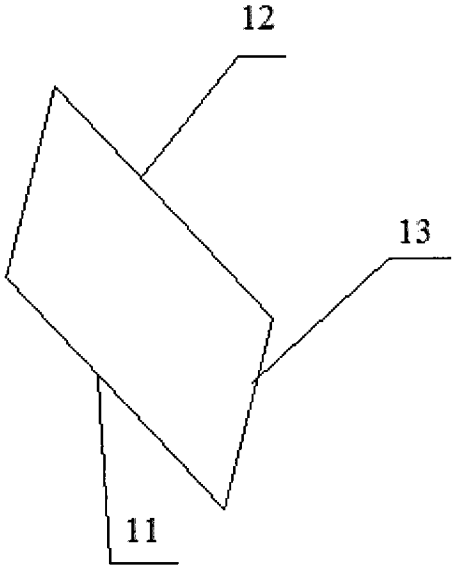


图 2