(19) 대한민국특허청(KR)
(12) 등록특허공보(B1)

(45) 공고일자 2020년10월23일
(11) 등록번호 10-2169290
(24) 등록일자 2020년10월19일

(51) 국제특허분류(Int. Cl.)
G06F 1/16 (2006.01) *A47B 23/04* (2006.01)
A47B 97/00 (2006.01)
(52) CPC특허분류
G06F 1/166 (2013.01)
A47B 23/043 (2013.01)
(21) 출원번호 10-2018-0168655
(22) 출원일자 2018년12월24일
심사청구일자 2018년12월24일
(65) 공개번호 10-2020-0079089
(43) 공개일자 2020년07월02일
(56) 선행기술조사문헌
JP2005312873 A*
(뒷면에 계속)
전체 청구항 수 : 총 5 항

(73) 특허권자
주식회사 지아이엘
서울특별시 강서구 공항대로59다길 33 ,2층(등촌동,문화빌딩)
(72) 발명자
유지열
서울특별 서초구 사평대로26길 78, A동 302호 (반포동, 청광아트빌라)
(74) 대리인
조현석

심사관 : 손경완

(54) 발명의 명칭 **노트북 컴퓨터 지지대**

(57) 요 약

본원발명은 하기와 같은 구성을 둔다.

제1바닥지지대;

상기 제1바닥지지대와 평행하게 배치된 제2바닥지지대;

(뒷면에 계속)

대 표 도 - 도2a

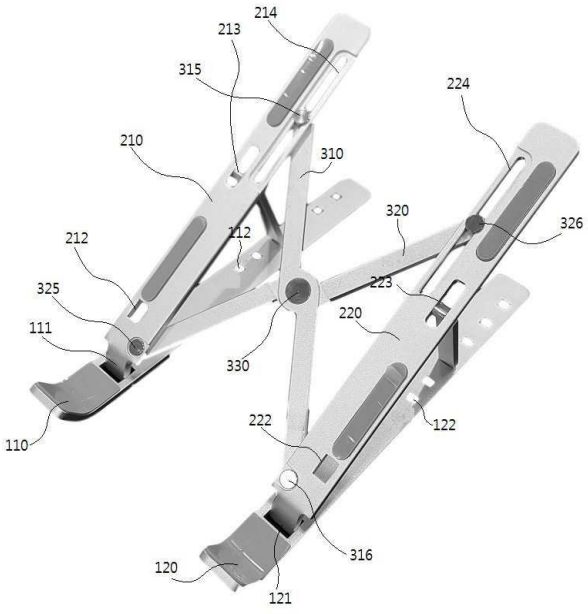

상기 제1바닥지지대의 일방과 제1경사부의 일단과 힌지결합하는 제1힌지부;

상기 제1경사부의 중앙부에 제1경사지지대의 일단과 힌지결합하는 제2힌지부;

상기 제1바닥지지대의 타방에 구성된 지지홈과 상기 제1경사지지대의 타단과 삽입결합하여 상기 제1경사지지대를 경사고정결합하고,

상기 제2바닥지지대의 일방과 제2경사부의 일단과 힌지결합하는 제1-1힌지부;

상기 제2경사부의 중앙부에 제2경사지지대의 일단과 힌지결합하는 제2-1힌지부;

상기 제2바닥지지대의 타방에 구성된 지지홈과 상기 제2경사지지대의 타단과 삽입결합하여 상기 제2경사지지대를 경사고정결합하도록 구성하는 것을 특징으로 하는 노트북 컴퓨터 지지대에 관한 것이다.

(52) CPC특허분류
A47B 2097/006 (2013.01)

(56) 선행기술조사문헌
KR200440212 Y1*
KR101126853 B1
KR1020130104183 A
KR2020120006355 U
*는 심사관에 의하여 인용된 문헌

명 세 서

청구범위

청구항 1

삭제

청구항 2

삭제

청구항 3

제1바닥지지대:

상기 제1바닥지지대와 평행하게 배치된 제2바닥지지대;

상기 제1바닥지지대의 일방과 제1경사부의 일단과 힌지결합하는 제1힌지부;

상기 제1경사부의 중앙부에 제1경사지지대의 일단과 힌지결합하는 제2힌지부;

상기 제1바닥지지대의 타방에 구성된 지지홈과 상기 제1경사지지대의 타단과 삽입결합하여 상기 제1경사지지대를 경사고정결합하고,

상기 제2바닥지지대의 일방과 제2경사부의 일단과 힌지결합하는 제1-1힌지부;

상기 제2경사부의 중앙부에 제2경사지지대의 일단과 힌지결합하는 제2-1힌지부;

상기 제2바닥지지대의 타방에 구성된 지지홈과 상기 제2경사지지대의 타단과 삽입결합하여 상기 제2경사지지대를 경사고정결합하도록 구성하고,

상기 제1경사지지대의 일단부 주위와 제2확장부의 일단과 힌지결합하는 제4힌지부;

상기 제1경사지지대의 타단부에 길이방향으로 구성하는 제3힌지부이동공간부와 제1확장부의 타단과 힌지결합하는 제3힌지부;

상기 제2확장부의 타단부와 상기 제2경사지지대의 타단부에 길이방향으로 구성하는 제3-1힌지부이동공간부와 힌지결합하는 제4-1힌지부;

상기 제1확장부의 일단부와 상기 제2경사지지대의 일단부 주위와 힌지결합하는 제3-1힌지부;

상기 제1확장부와 상기 제2확장부의 중앙부에 힌지결합하는 중앙힌지부를 구성하는 것을 특징으로 하는 노트북 컴퓨터 지지대.

청구항 4

제3항에 있어서 상기 중앙힌지부의 주위에 상기 제1확장부와 상기 제2확장부가 접고 펼때에 서로 간섭하지 않도록 제1확장부중앙안착부와 제2확장중앙안착부를 구성하는 것을 특징으로 하는 노트북 컴퓨터 지지대.

청구항 5

제3항에 있어서 상기 제1바닥지지대 및 상기 제2바닥지지대에는 상기 지지홈을 복수개 구성하여 상기 제1경사지지대 및 상기 제2경사지지대의 타단과 결합하여 경사도를 상이하게 할 수 있도록 구성한 것을 특징으로 하는 노트북 컴퓨터 지지대.

청구항 6

제3항에 있어서 상기 제1바닥지지대 및 상기 제2바닥지지대의 일단부는 노트북을 지지하기 위하여 경사지도록 경사면을 구성하여 노트북을 보호하고 상기 경사면과 상기 제1바닥지지대 및 상기 제2바닥지지대의 이면부에는 실리콘을 부착하여 노트북과 책상 또는 바닥면과의 접촉력을 높이도록 구성한 것을 특징으로 하는 노트북 컴퓨터 지지대.

청구항 7

제3항에 있어서 상기 제1경사지지대 및 상기 제2경사지지대 각각의 타단은 상기 제1확장부와 상기 제2확장부를 접고 펼수 있도록 구성하고 상기 제4힌지부에 인접되는 곳에 제1경사지지대안착홈과 상기 제3-1힌지부에 인접되는 곳에 제2경사지지대안착홈을 구성한 것을 특징으로 하는 노트북 컴퓨터 지지대.

발명의 설명

기 술 분 야

[0001] 본 발명은 노트북 컴퓨터용 거치대에 관한 것으로서, 더욱 상세하게는 사용자가 휴대하기에 간편하게 노트북 컴퓨터를 거치할 수 있는 노트북 컴퓨터용 거치대에 관한 것이다.

배 경 기 술

[0002] 배경이 되는 기술은 도 6 에 도시된 바와 같이 노트북 컴퓨터용 거치대는 제 1 전면 지지대(10f), 제 1 후면 지지대(10r), 제 2 전면 지지대(20f), 제 2 후면 지지대(20r), 한 쌍의 힌지(30a, 30b), 한 쌍의 접철 링크(40a, 40b), 신축형

[0003] 상부 프레임(50), 신축형 하부 프레임(60), 지지 프레임(70), 한 쌍의 상부 지지수단(80a, 80b), 및 한 쌍의 하부 지지수단(90a, 90b)을 포함한다.

[0004] 상기 제 1 전면 지지대(10f) 및 제 1 후면 지지대(10r)는 제 1 힌지(30a)를 중심으로 선회가능하게 축결합되고, 상기 제 2전면 지지대(20f) 및 제 2 후면 지지대(20r)는 제 2 힌지(30b)를 중심으로 선회가능하게 축결합된다.

[0005] 상기 제 1 전면 지지대(10f), 제 1 후면 지지대(10r), 제 2 전면 지지대(20f) 및 제 2 후면 지지대(20r) 각각은 지면과 맞닿는 단부에 높이를 조절할 수 있는 높이 조절기(fh1, rh1, fh2, rh2)를 포함한다.

[0006] 상기 높이 조절기 각각은 지지대 각각의 내부에 미도시된 용수철이 삽입된 상태에서 볼 형상의 지지수단이 지지대에 형성된 구멍에 탄지되도록 하는 볼형 높이 조절기로 설정하였다.

[0007] 또한, 상기 제 1 접철 링크(40a)는 그 양단이 상기 제 1 전면 지지대와 제 1 후면 지지대의 소정 위치에 고정되어 상기 제 1힌지에 결합되어 있는 제 1 전면 지지대 및 제 1 후면 지지대가 접철가능하도록 하고, 상기 제 2 접철 링크(40b)는 그 양단이 상기 제 2 전면 지지대와 제 2 후면 지지대의 소정 위치에 고정되어 상기 제 2 힌지에 결합되어 있는 제 2 전면 지지대 및 제 2 후면 지지대가 접철가능하도록 한다.

[0008] 또한, 상기 신축형 상부 프레임(50)은 그 양단이 상기 힌지(30a, 30b)에 고정된 상태에서 길이가 가변될 수 있도록 구성되는데, 일측단은 상기 제 2 힌지(30b)에 고정된 관(管)형의 상부 접속관(51) 및 일측은 상기 상부 접속관 내부로 삽입되고 타측단은 상기 제 1 힌지(30a)에 고정되어 그 삽입정도에 따라 길이가 가변되는 상부 신축봉(52)을 포함한다.

[0009] 상기 상부 접속관은 소정 폭 및 길이로 홈이 형성되어 있어 상부 지지수단(80b)을 수용할 수 있도록 구성되어 있다.

[0010] 또한, 상기 신축형 하부 프레임(60)은 그 양단이 상기 제 1 전면 지지대 및 제 2 전면 지지대 각각의 소정 위치에 고정된 상태에서 길이가 가변될 수 있도록 구성되는데, 일측단은 상기 제 2 전면 지지대 중 제 2 힌지와 제 2 접철 링크의 고정 지점 사이의 소정 위치에 고정된 관(管)형의 하부 접속관(61) 및 일측은 상기 하부 접속관 내부로 삽입되고 타측단은 상기 제 1전면 지지대 중 제 1 힌지와 제 1 접철 링크의 고정 지점 사이의 소정 위치에 고정되어 그 삽입정도에 따라 길이가 가변되는 하부 신축봉(62)을 포함한다.

[0011] 상기 하부 접속관은 소정 폭 및 길이로 홈이 형성되어 있어 하부 지지수단(90b)을 수용할 수 있도록 구성되어 있다.

[0012] 또한, 상기 지지 프레임(70)은 그 양단이 상기 상부 접속관과 하부 접속관의 소정 위치에 각각 고정되어 상기 상부 접속관 및 하부 접속관에 부과되는 하중을 분산시키는 기능을 수행한다.

[0013] 또한, 상기 한 쌍의 상부 지지수단(80a, 80b)은 상기 상부 신축봉 및 상부 접속관 각각의 소정 위치에 고정된 상태에서 노트북 컴퓨터의 본체 케이스의 외주를 압착고정하는 기능을 수행한다.

[0014] 본 실시예에서 상기 한 쌍의 상부 지지수단은 상기 상부 신축봉 및 상부 접속관 각각에 고정된 것으로 설정하였다.상기 상부 신축봉 및 상부 접속관 각각에서 이동가능하도록 설정하는 것도 가능하다.

[0015] 그리고 상기 한 쌍의 하부 지지수단(90a, 90b)은 상기 하부 신축봉 및 하부 접속관 각각의 소정 위치에 고정된 상태에서 노트북 컴퓨터의 본체 케이스를 지지고정하는 기능을 수행한다.

[0016] 그러나 배경이 되는 기술은 구성요소가 복잡하며 볼륨이 크고 이동 및 휴대하기에 불편한 점이 있다.

[0017] 이러한 문제점에서 본원발명이 창안된 것이다.

선행기술문헌

특허문헌

[0019] (특허문헌 0001) 대한민국특허청특허등록번호:10-0622155(2006년09월19일)

(특허문헌 0002) 대한민국특허청특허등록번호:10-0963145(2010년06월15일)

발명의 내용

해결하려는 과제

[0020] 첫번째 과제로는 운반이나 휴대하기에 소형이면서 간편한 접고 펼수있도록 하는 과제를 해결한 것이다.

[0021] 두번째 과제로는 소요되는 부품이 간단하고 견고한 것으로 조립비용이 저렴한 과제를 해결한 것이다.

과제의 해결 수단

[0022] 상기와 같은 과제를 해결하기 위하여 하기와 같은 구성을 둔다.

[0023] 제1바닥지지대:

[0024] 상기 제1바닥지지대와 평행하게 배치된 제2바닥지지대;

[0025] 상기 제1바닥지지대의 일방과 제1경사부의 일단과 힌지결합하는 제1힌지부;

[0026] 상기 제1경사부의 중앙부에 제1경사지지대의 일단과 힌지결합하는 제2힌지부;

[0027] 상기 제1바닥지지대의 타방에 구성된 지지홈과 상기 제1경사지지대의 타단과 삽입결합하여 상기 제1경사지지대를 경사고정결합하고,

[0028] 상기 제2바닥지지대의 일방과 제2경사부의 일단과 힌지결합하는 제1-1힌지부;

[0029] 상기 제2경사부의 중앙부에 제2경사지지대의 일단과 힌지결합하는 제2-1힌지부;

[0030] 상기 제2바닥지지대의 타방에 구성된 지지홈과 상기 제2경사지지대의 타단과 삽입결합하여 상기 제2경사지지대를 경사고정결합하도록 구성하는 노트북컴퓨터지지대를 제공한다.

[0031] 여기서 상기 제1힌지부 및 상기 제1-1힌지부는 각각 상기 제1바닥지지대 및 상기 제2바닥지지대에 내부공간을 구성하여 힌지부를 구성하고,

[0032] 상기 제2힌지부 및 상기 제2-1힌지부는 각각 상기 제1경사지지대 및 제2경사지지대에 내부공간을 구성하여 힌지부를 구성하는 것이 바람직하다.

[0033] 여기서 상기 제1경사지지대의 일단부 주위와 제2확장부의 일단과 힌지결합하는 제4힌지부;

[0034] 상기 제1경사지지대의 타단부에 길이방향으로 구성하는 제3힌지부이동공간부와 제1확장부의 타단과 힌지결합하

는 제3힌지부;

[0035] 상기 제2확장부의 타단부와 상기 제2경사지지대의 타단부에 길이방향으로 구성하는 제3-1힌지부이동공간부와 힌지결합하는 제4-1힌지부;

[0036] 상기 제1확장부의 일단부와 상기 제2경사지지대의 일단부 주위와 힌지결합하는 제3-1힌지부;

[0037] 상기 제1확장부와 상기 제2확장부의 중앙부에 힌지결합하는 중앙힌지부를구성하는 것이 바람직하다.

[0038] 여기서 상기 중앙힌지부의 주위에 상기 제1확장부와 상기 제2확장부가 접고 펼때에 서로 간섭하지 않도록 제1확장부중앙안착부와 제2확장중앙안착부를 구성하는 것이 바람직하다.

[0039] 여기서 상기 제1바닥지지대 및 상기 제2바닥지지대에는 상기 지지홈을 복수개 구성하여 상기 제1경사지지대 및 상기 제2경사지지대의 타단과 결합하여 경사도를 상이하게 할 수 있도록 구성하는 것이 바람직하다.

[0040] 여기서 상기 제1바닥지지대 및 상기 제2바닥지지대의 일단부는 노트북을 지지하기 위하여 경사지도록 경사면을 구성하여 노트북을 보호하고 상기 경사면과 상기 제1바닥지지대 및 상기 제2바닥지지대의 이면부에는 실리콘을 부착하여 노트북과 책상 또는 바닥면과의 접촉력을 높이도록 구성하는 것이 바람직하다.

[0041] 여기서 상기 제1경사지대 및 상기 제2경사지지대 각각의 타단은 상기 제1확장부와 상기 제2확장부를 접을 경우에 상기 제1경사부와 상기 제2경사부의 각각에 상기 제1경사지지대안착홈과 상기 제2경사지지대안착홈에 안착되도록 구성하는 것이 바람직하다.

발명의 효과

[0042] 첫번째 효과로는 운반이나 휴대하기에 소형이면서 간편한 접고 펼수있도록 하는 효과가 있는 것이다.

[0043] 두번째 효과로는 소요되는 부품이 간단하고 견고한 것으로 조립비용이 저렴한 효과가 있는 것이다.

도면의 간단한 설명

[0044] 제1도는 노트북지지대의 접은 상태를 보이는 도이다.

제2a도는 노트북지지대를 펼쳐진 상태를 보이는 도이다.

제2b도는 노트북지지대를 하측면에서 보이는 도이다.

제3a도는 노트북지지대를 접을 때에 경사지지대를 접은 상태를 보이는 도이다.

제3b도는 바닥지지대와 경사부와의 결합된 상태를 보이는 도이다.

제4a도는 중앙힌지부를 보이는 도이다.

제4b도는 제4a도의 이면부를 보이는 도이다.

제5a도는 제2a도의 이면을 보이는 상태도이다.

제5b도는 제5a도에서 바닥지지대를 이탈시킨 것을 보이는 도이다.

제5c도는 제5b도에서 경사지지대를 경사부에 닿은 상태를 보이는 도이다.

제5d도는 제5c도에서 확장부를 경사부에 닿은 상태를 보이는 도이다.

제5e도는 제5d도에서 바닥지지대를 닿은 상태를 보이는 도이다.

제6도는 종래기술을 보이는 도이다.

발명을 실시하기 위한 구체적인 내용

[0045] 도면 제1도 내지 도4b에 의하여 설명하면 하기와 같다.

[0046] 명세서에서 사용하는 용어의 설명은 하기와 같다.

[0047] 일방은 한쪽으로 치우친 부위를 지칭한다. 일단을 포함하여 일단의 주변부까지 포함하는 용어이다.

[0048] 일단은 부재의 한쪽 끝을 지칭하는 것이다.

[0049] 제1바닥지지대(110)

[0050] 상기 제1바닥지지대(110)와 평행하게 배치된 제2바닥지지대(120)

[0051] 상기 제1바닥지지대(110)의 일방과 제1경사부(210)의 일단과 힌지결합하는 제1힌지부(111)

[0052] 상기 제1경사부(210)의 중앙부에 제1경사지지대(410)의 일단과 힌지결합하는 제2힌지부(213)

[0053] 상기 제1바닥지지대(110)의 타방에 구성된 지지홈(112)과 상기 제1경사지지대(410)의 타단과 삽입결합하여 상기 제1경사지지대(410)를 경사고정결합하고,

[0054] 상기 제2바닥지지대(120)의 일방과 제2경사부(220)의 일단과 힌지결합하는 제1-1힌지부(121)

[0055] 상기 제2경사부(220)의 중앙부에 제2경사지지대(420)의 일단과 힌지결합하는 제2-1힌지부(223)

[0056] 상기 제2바닥지지대(120)의 타방에 구성된 지지홈(122)과 상기 제2경사지지대(420)의 타단과 삽입결합하여 상기 제2경사지지대(420)를 경사고정결합하도록 구성하여 노트북컴퓨터지지대를 구성한다.

[0057] 여기서 상기 제1힌지부(111) 및 상기 제1-1힌지부(121)는 각각 상기 제1바닥지지대(110) 및 상기 제2바닥지지대(120)에 내부공간을 구성하여 힌지부를 구성한다.

[0058] 제5a도 내지 제5e도에 의하여 설명하면 하기와 같다.

[0059] 내부공간부에 힌지를 구성하되 제1경사부(210)와 제2경사부(220)의 일단부는 곡면을 통하여 제1바닥지지대(110)와 제2바닥지지대(120)의 내부공간에서 힌지부를 구성하여 사용시와 사용이 끝나고 노트북컴퓨터지지대를 접을 경우에 부피를 현저히 줄일 수 있도록 구성한다.

[0060] 즉, 제1경사부(210)와 제2경사부(220)를 제1바닥지지대(110)와 제2바닥지지대(120)에 접촉하여 접을 경우 하부에서 부터 접는 순서를 제시하면 하기와 같다.

[0061] 우선 제1바닥지지대(110)와 제2바닥지지대(120)와 각각에 제1경사지지대(410)와 제2경사지지대(420) 및 그 내부로 제1확장부(310)와 제2확장부(320) 그리고 제1경사부(210)와 제2경사부(220)가 순서대로 접히는 것이다.

[0062] 따라서 도면에서는 제1경사부(210)와 제2경사부(220)는 폭을 넓게 구성하고 바같쪽 방향에 제1경사지지대(410)와 제2경사지지대(420)를 배치하고 그 내부에 제1확장부(310)와 제2확장부가 배치되도록 구성하여 접게 되는 경우 제1경사부(210) 및 제2경사부(220)의 외부방향으로 각각 제1경사지지대(410)와 제2경사지지대(420)가 배치되고 제1경사부(210)와 제2경사부(220)의 내부방향으로는 각각 제1확장부(310)와 제2확장부(320)가 배치되는 것이다.

[0063] 상기와 같이 배치되도록 힌지부를 배치할 때에 경사지지대(400)의 힌지부는 외부방향쪽으로 배치되고 확장부(300)의 힌지부는 내부방향쪽으로 배치되도록 구성하는 것이다.

[0064] 확장부는 크로스로 배치되기 때문에 중앙힌지부에서 제1확장부중앙안착부(322)와 제2확장부중앙안착부(312)를 두어 접을 때에 평면상에서 동일한 평면에 배치되도록 구성하여 휴대하도록 두께를 현저히 줄일 수 있게 배치하는 것이다.

[0065] 따라서 힌지부를 구성할 때에 바닥지지대(100)와 경사부(200)와의 힌지부는 비교적 곡률반경이 크게 구성하여 바닥지지대(100)와 경사부(200) 사이에 경사지지대(400)와 확장부(300)가 포함되도록 구성한다.

[0066] 또한 경사부와 경사지지대와의 힌지결합은 경사부와 경사지지대(400)의 중간에 여타의 부재가 개입되지 않고 바로 접하도록 배치하여야 하므로 경사지지대(400)의 일단의 곡률반경이 작도록 구성하는 것이다.

[0067] 또한 경사부(200)와 확장부(300)는 수평면에서 접하기 때문에 면형상으로 힌지부를 구성하는 것으로 일단이 곡률반경을 두고 결합할 필요가 없어지는 것이다.

[0068] 상기 제2힌지부(213) 및 상기 제2-1힌지부(223)는 각각 상기 제1경사지지대(410) 및 제2경사지지대(420)에 내부공간을 구성하여 힌지부를 구성한다.

[0069] 상기 제1경사지지대(410)의 일단부 주위와 제2확장부(320)의 일단과 힌지결합하는 제4힌지부(325)를 구성한다.

[0070] 상기 제1경사지지대(410)의 타단부에 길이방향으로 구성하는 제3힌지부이동공간부(214)와 제1확장부의 타단과 힌지결합하는 제3힌지부(315)를 구성한다.

[0071] 상기 제2확장부(320)의 타단부와 상기 제2경사지지대(420)의 타단부에 길이방향으로 구성하는 제3-1힌지부이동공간부(224)와 힌지결합하는 제4-1힌지부(326)를 구성한다.

[0072] 여기서 힌지부이동공간부는 경사부(200)의 길이방향으로 길게 힌지부가 이동하도록 한 것은 X 자형으로 구성된 확장부(300)가 접을 경우에는 경사부(200)의 타방부에 끝까지 이동하고 펼칠경우에는 경사부(200)의 중앙부위에까지 힌지부가 이동되도록 구성한 것이다.

[0073] X 자형을 얼마나 펼칠 것인가에 따라 힌지부이동공간부의 길이가 정해지는 것이다.

[0074] 상기 제1확장부(310)의 일단부와 상기 제2경사지지대(420)의 일단부 주위와 힌지결합하는 제3-1힌지부(316)를 구성한다.

[0075] 상기 제1확장부(310)와 상기 제2확장부(320)의 중앙부에 힌지결합하는 중앙힌지부(330)를 구성한다.

[0076] 상기 중앙힌지부(330)의 주위에 상기 제1확장부(310)와 상기 제2확장부(320)가 접고 펼때에 서로 간섭하지 않도록 제1확장부중앙안착부(322)와 제2확장중앙안착부(312)를 구성한다.

[0077] 상기 제1바닥지지대(110) 및 상기 제2바닥지지대(120)에는 상기 지지홈(122)을 복수개 구성하여 상기 제1경사지지대(410) 및 상기 제2경사지지대(420)의 타단과 결합하여 경사도를 상이하게 할 수 있도록 구성한다.

[0078] 상기 제1경사지대(410) 및 상기 제2경사지지대(420) 각각의 타단은 상기 제1확장부(310)와 상기 제2확장부(320)를 접을 경우에 상기 제1경사부(210)와 상기 제2경사부(220)의 각각에 상기 제1경사지지대안착홈(212)과 상기 제2경사지지대안착홈(222)에 안착되도록 구성한다.

[0079] 제2b도와 제3b도에 의하여 설명하면 하기와 같다.

[0080] 상기 제1바닥지지대(110) 및 상기 제2바닥지지대(120)의 일단부는 노트북을 지지하기 위하여 경사지도록 경사면을 구성하여 노트북을 보호하고 상기 경사면과 상기 제1바닥지지대(110) 및 상기 제2바닥지지대(120)의 이면부에는 실리콘을 부착하여 노트북과 책상 또는 바닥면과의 접촉력을 높이도록 구성한다.

[0081] 본 명세서 및 청구범위에 사용된 용어나 단어는 통상적이거나 사전적인 의미로 한정해서 해석되어서는 아니 되며, 발명자는 그 자신의 발명을 가장 최선의 방법으로 설명하기 위해 용어의 개념을 적절하게 정의할 수 있다는 원칙에 입각하여 본 발명의 기술적 사상에 부합하는 의미와 개념으로 해석되어야만 한다.

[0082] 따라서, 본 명세서에 기재된 실시 예와 도면에 도시된 구성은 본 발명의 가장 바람직한 일 실시 예에 불과할 뿐이고, 본 발명의 기술적 사상을 모두 대변하는 것은 아니므로, 본 출원시점에 있어서 이들은 대체할 수 있는 다양한 균등물과 변형 예들이 있을 수 있음을 이해하여야 한다.

부호의 설명

[0084] 100:바닥지지대 110:제1바닥지지대 111:제1힌지부

112,122:지지홈 113,123:안착부 120:제2바닥지지대

121:제1-1힌지부

200:경사부

210:제1경사부 212:제1경사지지대안착홈 213:제2힌지부

214:제3힌지부이동공간부 220:제2경사부 222:제2경사지지대안착홈 223:제2-1힌지부
224:제3-1힌지부이동공간부

300:확장부 310:제1확장부

312:제2확장부중앙안착부 315:제3힌지부 316:제3-1힌지부 320:제2확장부
322:제1확장부중앙안착부

325:제4힌지부 326:제4-1힌지부 330:중앙힌지부

400:경사지지대 410:제1경사지지대 420:제2경사지지대

도면

도면1

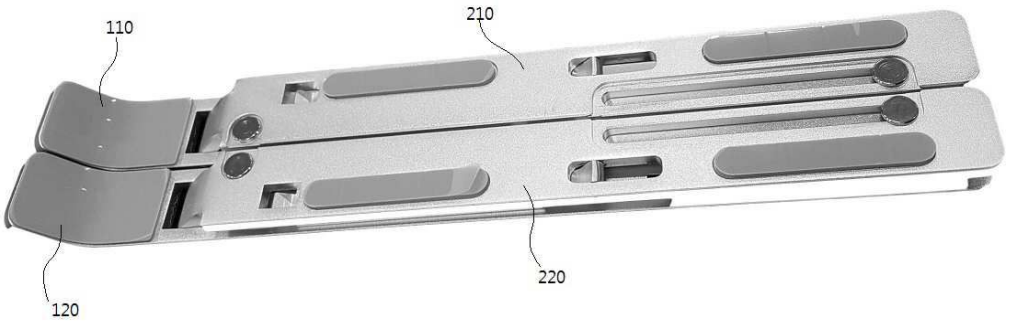
110
210
220
120

도면2a

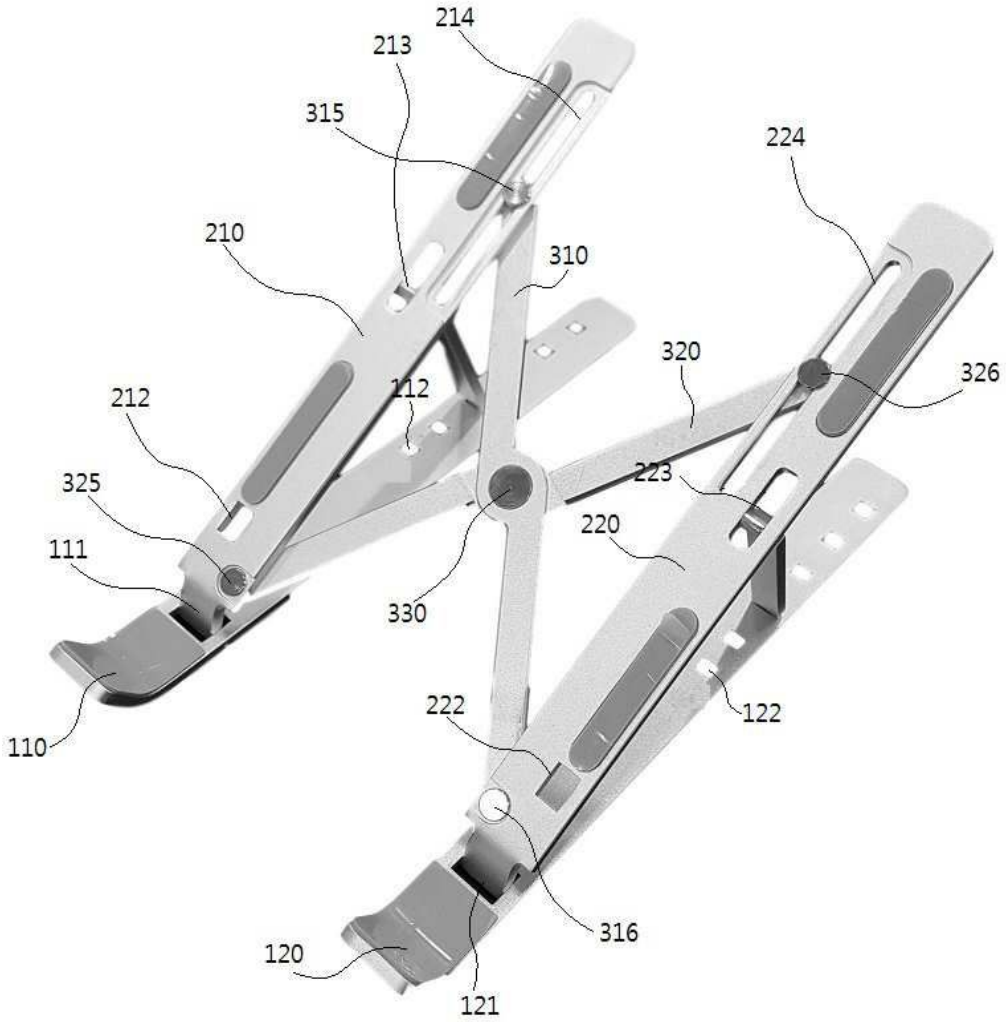
214
213
315
224
210
310
320
326
212
112
325
223
220
111
330
222
122
110
316
120
121

도면2b

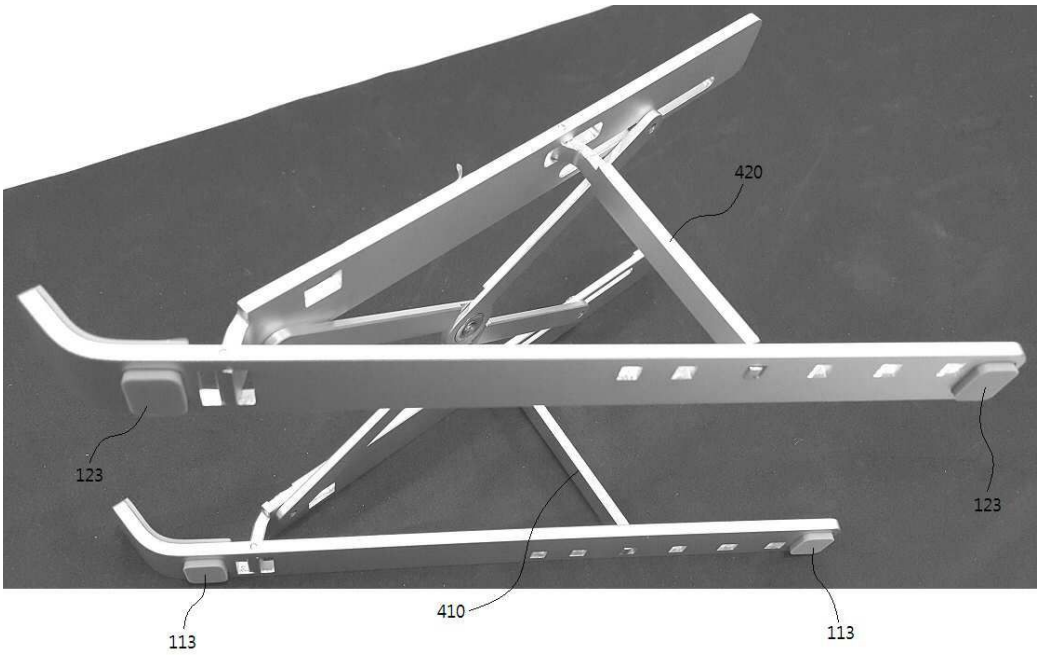

도면3a

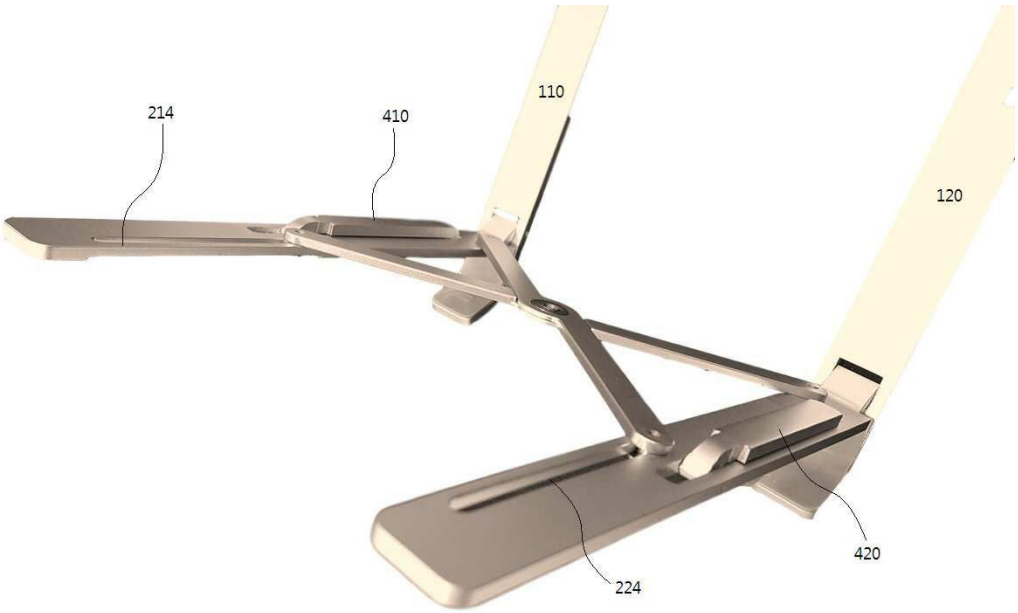

도면3b

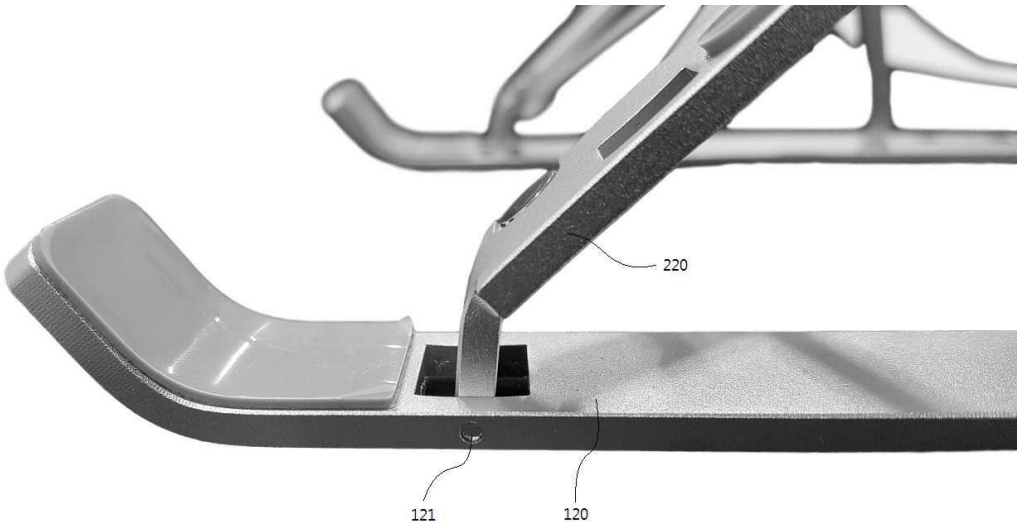

도면4a

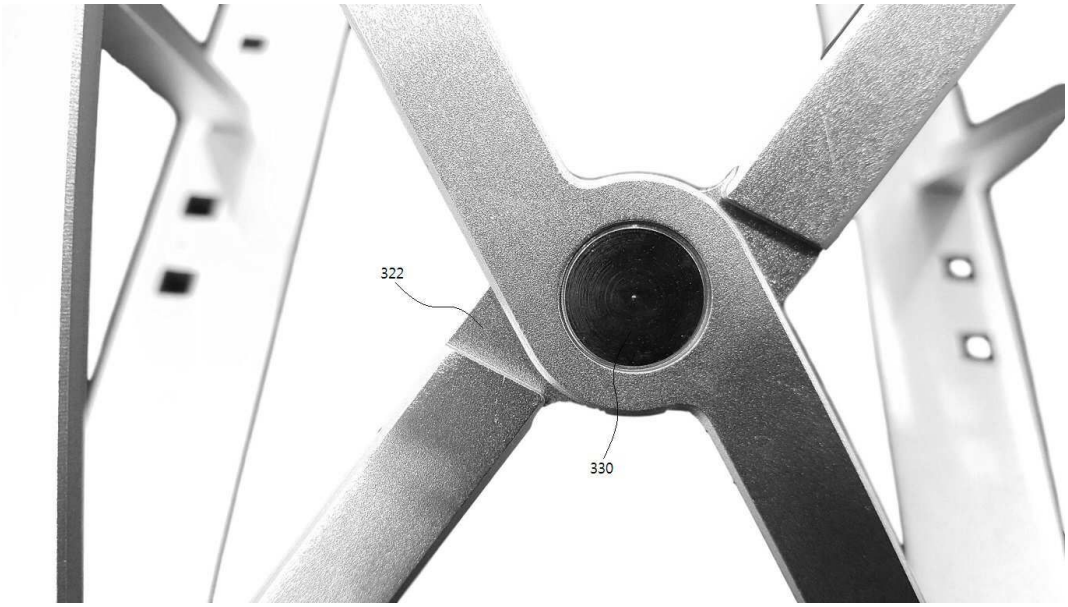

도면4b

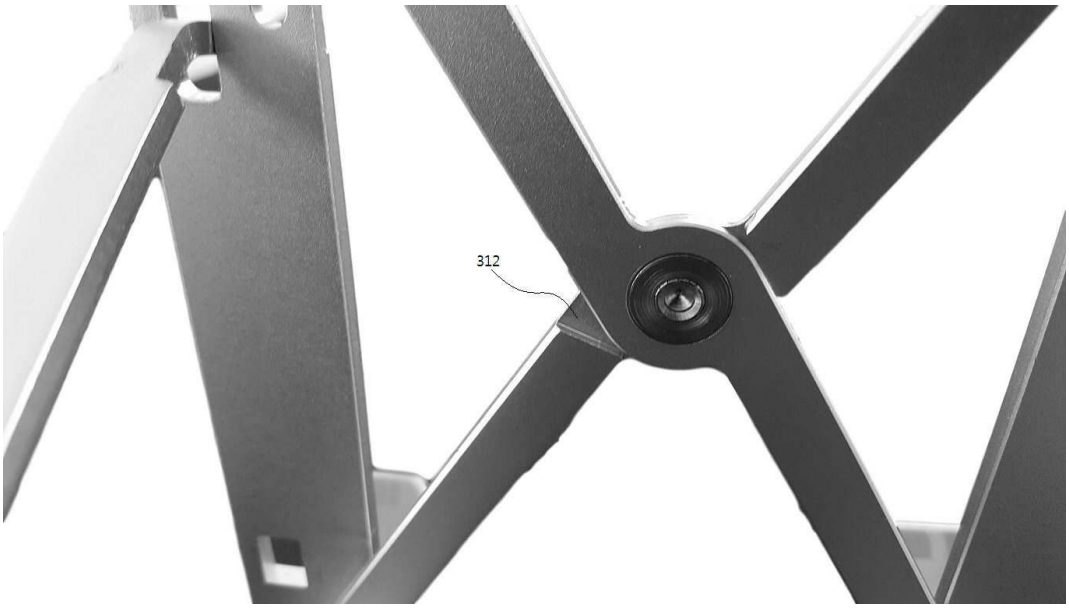

도면5a

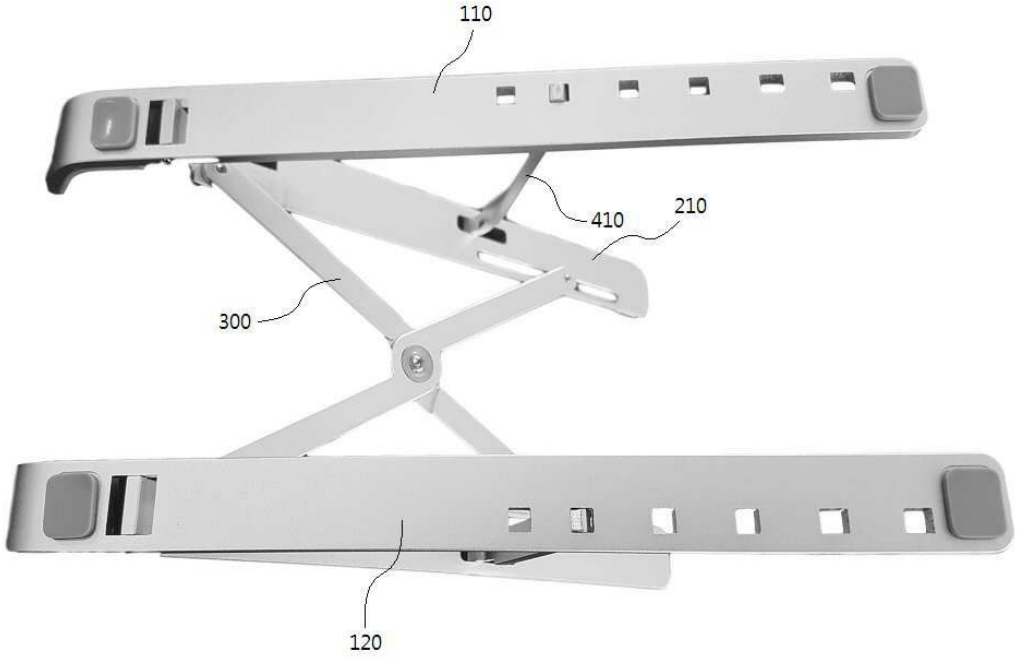

도면5b

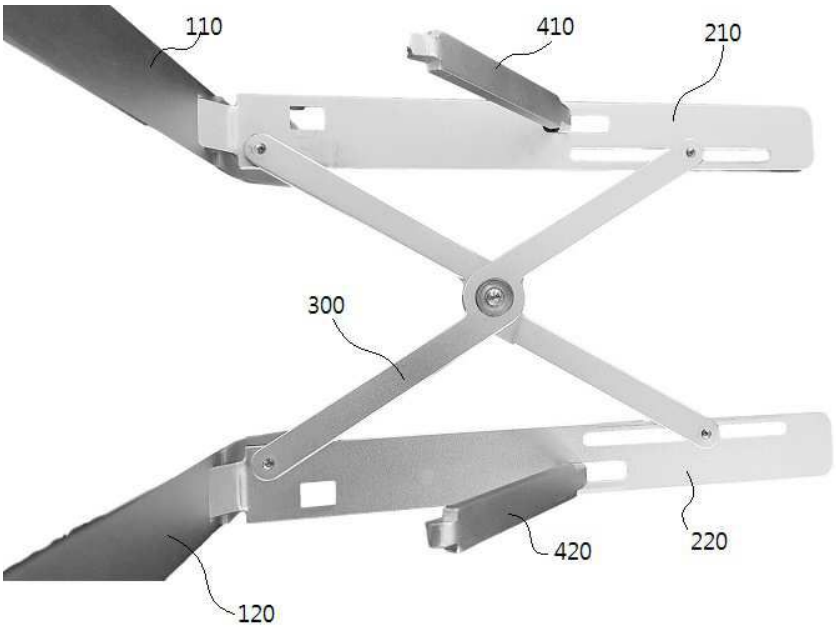

도면5c

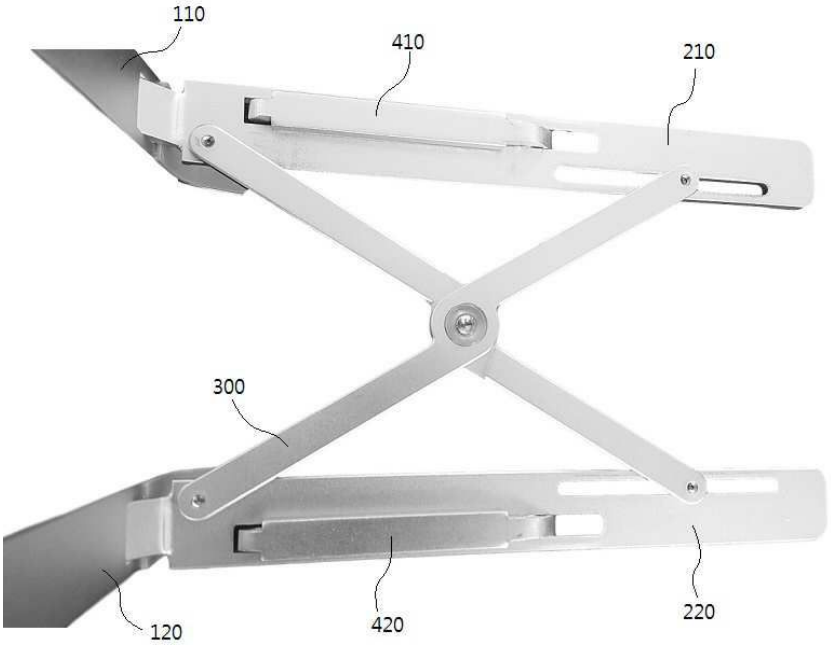

도면5d

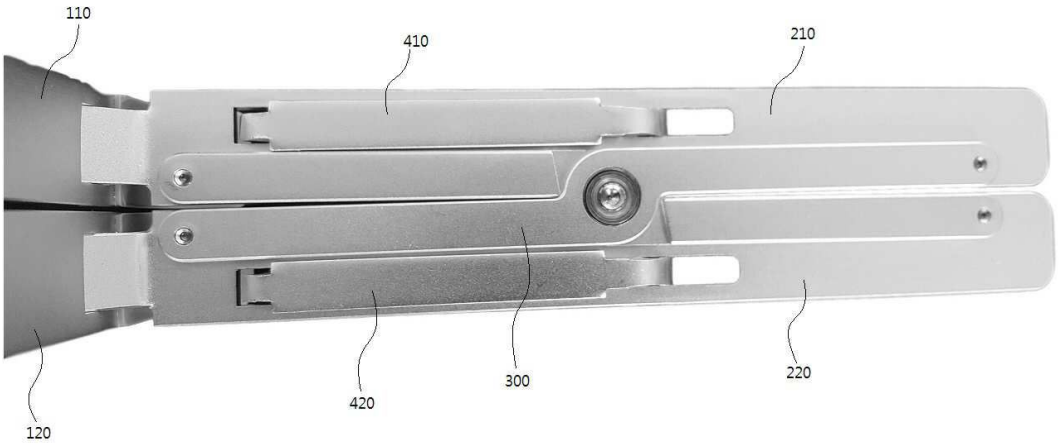

도면5e

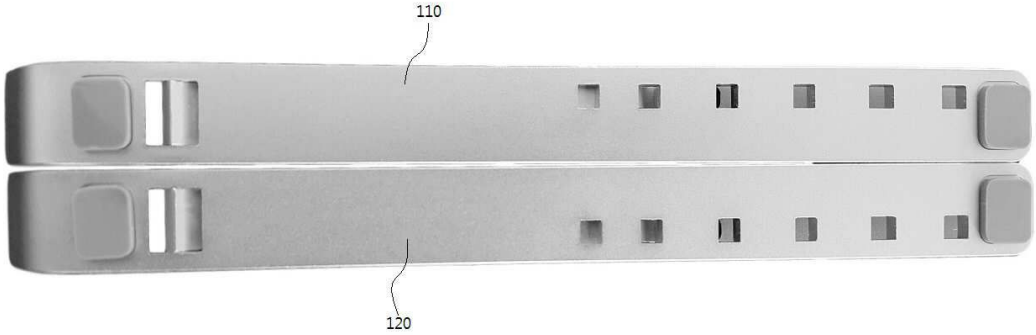

도면6

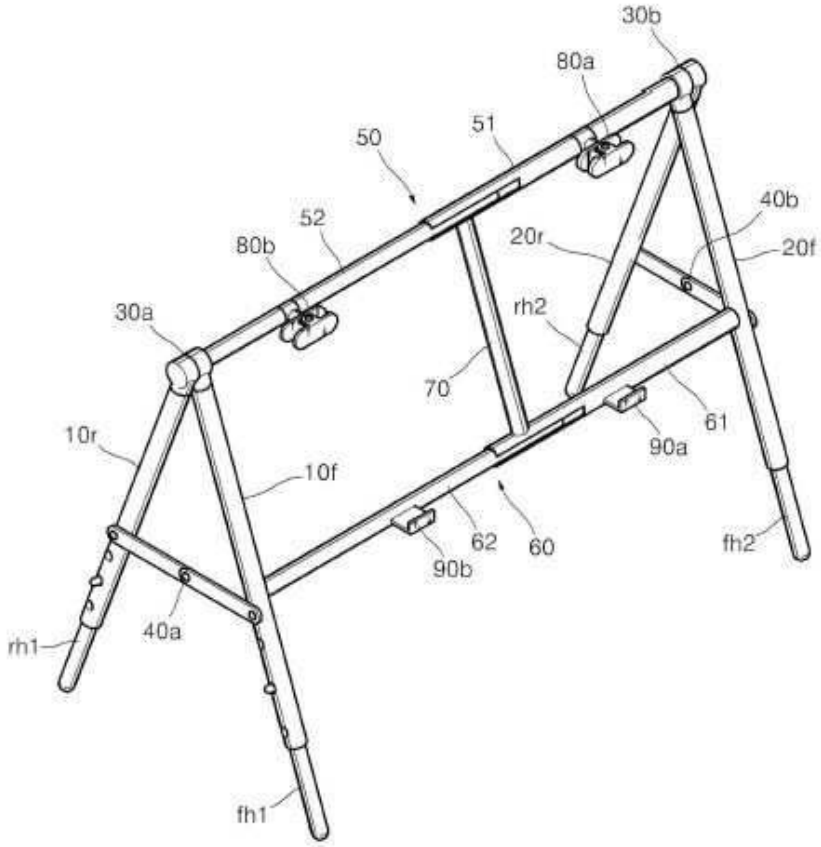

【심사관 직권보정사항】

【직권보정 1】

【보정항목】 청구범위

【보정세부항목】 청구항 7

【변경전】

제3항에 있어서 상기 제1경사지대 및 상기 제2경사지지대 각각의 타단은 상기 제1확장부와 상기 제2확장부를 접고 펼수 있도록 구성하고 상기 제4힌지부에 인접되는 곳에 제1경사지지대안착홈과 상기 제3-1힌지부에 인접되는 곳에 제2경사지지대안착홈을 구성한 것을 특징으로 하는 노트북 컴퓨터 지지대.

【변경후】

제3항에 있어서 상기 제1경사지지대 및 상기 제2경사지지대 각각의 타단은 상기 제1확장부와 상기 제2확장부를 접고 펼수 있도록 구성하고 상기 제4힌지부에 인접되는 곳에 제1경사지지대안착홈과 상기 제3-1힌지부에 인접되는 곳에 제2경사지지대안착홈을 구성한 것을 특징으로 하는 노트북 컴퓨터 지지대.