(19)中华人民共和国国家知识产权局

(12)实用新型专利

(10)授权公告号 CN 211268141 U
(45)授权公告日 2020.08.18

(21)申请号 201922342212.9

(22)申请日 2019.12.24

(73)专利权人 河南宏泰禽业有限责任公司
地址 476900 河南省商丘市睢县城郊乡保庙村委潘河沟村

(72)发明人 向天龙

(74)专利代理机构 郑州汇科专利代理事务所（特殊普通合伙）41147
代理人 李伟

(51)Int.Cl.
*A01K 39/012*(2006.01)
*B01F 13/00*(2006.01)
*B01F 7/18*(2006.01)
*B02C 18/12*(2006.01)
*B02C 18/18*(2006.01)
*B08B 9/093*(2006.01)

权利要求书1页 说明书3页 附图2页

(54)实用新型名称

一种良种鸡培育用饲料投加装置

(57)摘要

本实用新型公开了一种良种鸡培育用饲料投加装置，涉及饲料投加装置技术领域，为解决现有良种鸡培育用饲料投加效率不高，费时费力的问题。所述底板上方的一侧设置有助推把手，所述助推把手的一侧设置有饲料搅拌箱，所述饲料搅拌箱的上方设置有加料斗，所述加料斗的一侧设置有水箱，所述水箱的内部安装有水泵，所述饲料搅拌箱的内部设置有隔板，所述隔板的下方安装有电机，所述隔板的上方设置有搅拌轴，且搅拌轴与电机的输出端通过轴承转动连接，所述搅拌轴的外壁上设置有搅拌叶，且搅拌叶设置有八个，所述搅拌轴的上方设置有分水机构，所述分水机构的内部设置有三通管，所述三通管与水泵通过水管固定连接。

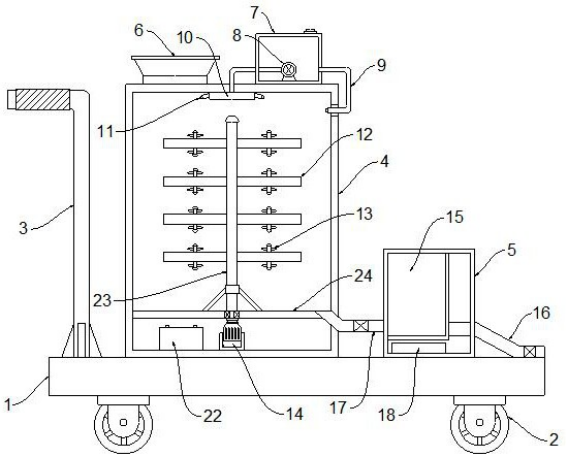


CN 211268141 U

1.一种良种鸡培育用饲料投加装置,包括底板(1),其特征在于:所述底板(1)上方的一侧设置有助推把手(3),所述助推把手(3)的一侧设置有饲料搅拌箱(4),所述饲料搅拌箱(4)的上方设置有加料斗(6),所述加料斗(6)的一侧设置有水箱(7),所述水箱(7)的内部安装有水泵(8),所述饲料搅拌箱(4)的内部设置有隔板(24),所述隔板(24)的下方安装有电机(14),所述隔板(24)的上方设置有搅拌轴(23),且搅拌轴(23)与电机(14)的输出端通过轴承转动连接,所述搅拌轴(23)的外壁上设置有搅拌叶(12),且搅拌叶(12)设置有八个,所述搅拌轴(23)的上方设置有分水机构(10),所述分水机构(10)的内部设置有三通管(21),所述三通管(21)与水泵(8)通过水管固定连接,所述饲料搅拌箱(4)的一侧设置有投加箱(5),所述投加箱(5)通过输送管(17)与饲料搅拌箱(4)固定连接,所述投加箱(5)的内部设置有储料腔室(15),所述储料腔室(15)的下方设置有保温机构(18),所述储料腔室(15)的一侧设置有投放管(16),且投放管(16)延伸至投加箱(5)的外部,所述保温机构(18)的内部设置有加热管(20),所述水箱(7)的一侧设置有输水管(9),且输水管(9)的一端延伸至饲料搅拌箱(4)的内部。

2.根据权利要求1所述的一种良种鸡培育用饲料投加装置,其特征在于:所述底板(1)的下方设置有万向轮(2),且万向轮(2)设置有四个。

3.根据权利要求1所述的一种良种鸡培育用饲料投加装置,其特征在于:八个所述搅拌叶(12)的两端均设置有旋转刀片(13)。

4.根据权利要求1所述的一种良种鸡培育用饲料投加装置,其特征在于:所述加热管(20)的上方设置有通孔(19),且通孔(19)设置有六个。

5.根据权利要求1所述的一种良种鸡培育用饲料投加装置,其特征在于:所述三通管(21)的两侧均设置有高压喷头(11)。

6.根据权利要求1所述的一种良种鸡培育用饲料投加装置,其特征在于:所述电机(14)的一侧设置有蓄电池(22)。

# 一种良种鸡培育用饲料投加装置

## 技术领域

[0001] 本实用新型涉及饲料投加装置技术领域，具体为一种良种鸡培育用饲料投加装置。

## 背景技术

[0002] 随着科学技术不断发展，家禽养殖行业也在不断的发展，从而对养殖鸡用的投喂装置进行创新与设置，对养殖行业的发展起着推动的作用，畜牧养殖是农业发展的支柱产业，也是农业收入的重要来源，随着人们生活水平的越来越高，对肉食的需求也越来越高，然而现有的畜牧养殖的喂料方式主要通过人工或机械喂料，国内常用的养鸡场喂料机大多为大型自动流水线，使用效果虽然好，但价格过高，并不适合中小型养鸡场设施不规范的场地使用。一般小型养鸡多采用人工投料，费事费力，效率较低，且撒料不均匀，同时撒料时粉尘飞扬，影响人体健康，鸡饲料自动投喂机是专门针对上述不足之处研制设计的，其结构独创，新颖，使用，省时省力，真正将养殖工人从繁重的体力劳动中解放出来。

[0003] 现有良种鸡培育用饲料投加效率不高，费时费力；因此，不满足现有的需求，对此我们提出了一种良种鸡培育用饲料投加装置。

## 实用新型内容

[0004] 本实用新型的目的在于提供一种良种鸡培育用饲料投加装置，以解决上述背景技术中提出的现有良种鸡培育用饲料投加效率不高，费时费力的问题。

[0005] 为实现上述目的，本实用新型提供如下技术方案：一种良种鸡培育用饲料投加装置，包括底板，所述底板上方的一侧设置有助推把手，所述助推把手的一侧设置有饲料搅拌箱，所述饲料搅拌箱的上方设置有加料斗，所述加料斗的一侧设置有水箱，所述水箱的内部安装有水泵，所述饲料搅拌箱的内部设置有隔板，所述隔板的下方安装有电机，所述隔板的上方设置有搅拌轴，且搅拌轴与电机的输出端通过轴承转动连接，所述搅拌轴的外壁上设置有搅拌叶，且搅拌叶设置有八个，所述搅拌轴的上方设置有分水机构，所述分水机构的内部设置有三通管，所述三通管与水泵通过水管固定连接，所述饲料搅拌箱的一侧设置有投加箱，所述投加箱通过输送管与饲料搅拌箱固定连接，所述投加箱的内部设置有储料腔室，所述储料腔室的下方设置有保温机构，所述储料腔室的一侧设置有投放管，且投放管延伸至投加箱的外部，所述保温机构的内部设置有加热管，所述水箱的一侧设置有输水管，且输水管的一端延伸至饲料搅拌箱的内部。

[0006] 优选的，所述底板的下方设置有万向轮，且万向轮设置有四个。

[0007] 优选的，八个所述搅拌叶的两端均设置有旋转刀片。

[0008] 优选的，所述加热管的上方设置有通孔，且通孔设置有六个。

[0009] 优选的，所述三通管的两侧均设置有高压喷头。

[0010] 优选的，所述电机的一侧设置有蓄电池。

[0011] 与现有技术相比，本实用新型的有益效果是：

[0012] 1、本实用新型通过将饲料和水加入饲料搅拌箱内由电机驱动搅拌轴进行搅拌，从而能够对饲料进行很好的混合，通过在搅拌叶上设置旋转刀片，能够混合饲料进行粉碎，使饲料搅拌的更加均匀细腻，便于良种鸡的食用，通过分水机构的设置，能够使水泵将水箱里的水通过水管输送至三通管内，再由三通管将高压水通过高压喷头喷在饲料搅拌箱的内壁，起到了清洗的效果，避免长时间不清洗而发霉发臭。

[0013] 2、通过在投加箱的内部设置储料腔室和保温机构，保温机构内部的加热管经过加热后能够将产生的热气散发至储料腔体的外表面，对储料腔体内部的饲料起到保温的效果，有利于良种鸡的食用。

## 附图说明

[0014] 图1为本实用新型的整体结构示意图；

[0015] 图2为本实用新型的保温机构内部结构示意图；

[0016] 图3为本实用新型的分水机构内部结构示意图；

[0017] 图中：1、底板；2、万向轮；3、助推把手；4、饲料搅拌箱；5、投加箱；6、加料斗；7、水箱；8、水泵；9、输水管；10、分水机构；11、高压喷头；12、搅拌叶；13、旋转刀片；14、电机；15、储料腔室；16、投放管；17、输送管；18、保温机构；19、通孔；20、加热管；21、三通管；22、蓄电池；23、搅拌轴；24、隔板。

## 具体实施方式

[0018] 下面将结合本实用新型实施例中的附图，对本实用新型实施例中的技术方案进行清楚、完整地描述，显然，所描述的实施例仅仅是本实用新型一部分实施例，而不是全部的实施例。

[0019] 请参阅图1-3，本实用新型提供的一种实施例：一种良种鸡培育用饲料投加装置，包括底板1，底板1上方的一侧设置有助推把手3，便于推动整个装置，助推把手3的一侧设置有饲料搅拌箱4，饲料搅拌箱4的上方设置有加料斗6，加料斗6的一侧设置有水箱7，水箱7的内部安装有水泵8，饲料搅拌箱4的内部设置有隔板24，隔板24的下方安装有电机14，隔板24的上方设置有搅拌轴23，且搅拌轴23与电机14的输出端通过轴承转动连接，搅拌轴23的外壁上设置有搅拌叶12，且搅拌叶12设置有八个，搅拌轴23的上方设置有分水机构10，分水机构10的内部设置有三通管21，三通管21与水泵8通过水管固定连接，饲料搅拌箱4的一侧设置有投加箱5，投加箱5通过输送管17与饲料搅拌箱4固定连接，投加箱5的内部设置有储料腔室15，储料腔室15的下方设置有保温机构18，能够对鸡饲料进行很好的保温，储料腔室15的一侧设置有投放管16，且投放管16延伸至投加箱5的外部，保温机构18的内部设置有加热管20，水箱7的一侧设置有输水管9，且输水管9的一端延伸至饲料搅拌箱4的内部。

[0020] 进一步，底板1的下方设置有万向轮2，且万向轮2设置有四个，万向轮2便于整个投加装置的移动。

[0021] 进一步，八个搅拌叶12的两端均设置有旋转刀片13，旋转刀片13能够混合饲料进行粉碎，使饲料搅拌的更加均匀细腻，便于良种鸡的食用。

[0022] 进一步，加热管20的上方设置有通孔19，且通孔19设置有六个，通孔19便于通气，能够将加热管20产生的热气散发至储料腔体的外表面，对储料腔体内部的饲料起到保温的

效果。

[0023] 进一步，三通管21的两侧均设置有高压喷头11，高压喷头11能够将水箱7里的水通过水泵8油高压喷头11喷在饲料搅拌箱4的内壁，起到了清洗的效果，避免长时间不清洗而发霉发臭。

[0024] 进一步，电机14的一侧设置有蓄电池22，蓄电池22为整个装置的运行提供电力。

[0025] 工作原理：使用时，将鸡饲料通过加料斗6加入至饲料搅拌箱4的内部，然后再将水箱7里的水通过输水管9输送至饲料搅拌箱4的内部，由电机14驱动搅拌轴23进行搅拌，从而能够对饲料进行很好的混合，通过在搅拌叶12上设置旋转刀片13，能够混合饲料进行粉碎，使饲料搅拌的更加均匀细腻，便于良种鸡的食用，搅拌完成后鸡饲料通过输送管17输送至投加箱5的内部并储存在储料腔室15内，通过将保温机构18内部的加热管20经过加热后能够将产生的热气散发至储料腔体的外表面，对储料腔体内部的饲料起到保温的效果，有利于良种鸡的食用，通过分水机构10的设置，能够使水泵8将水箱7里的水通过水管输送至三通管21内，再由三通管21将高压水通过高压喷头11喷在饲料搅拌箱4的内壁，起到了清洗的效果，避免长时间不清洗而发霉发臭。

[0026] 对于本领域技术人员而言，显然本实用新型不限于上述示范性实施例的细节，而且在不背离本实用新型的精神或基本特征的情况下，能够以其他的具体形式实现本实用新型。因此，无论从哪一点来看，均应将实施例看作是示范性的，而且是非限制性的，本实用新型的范围由所附权利要求而不是上述说明限定，因此旨在将落在权利要求的等同要件的含义和范围内的所有变化囊括在本实用新型内。不应将权利要求中的任何附图标记视为限制所涉及的权利要求。

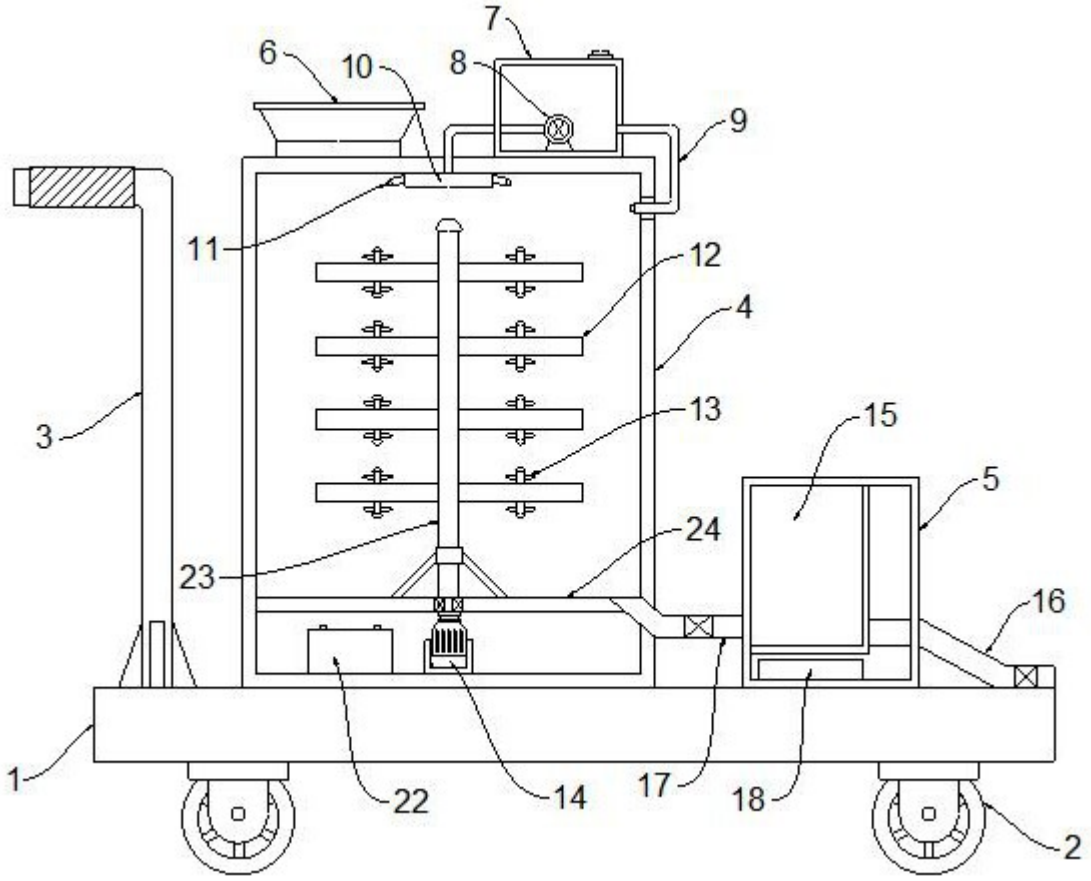


图1

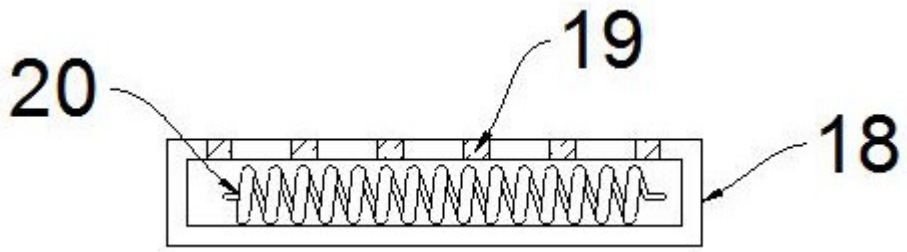


图2

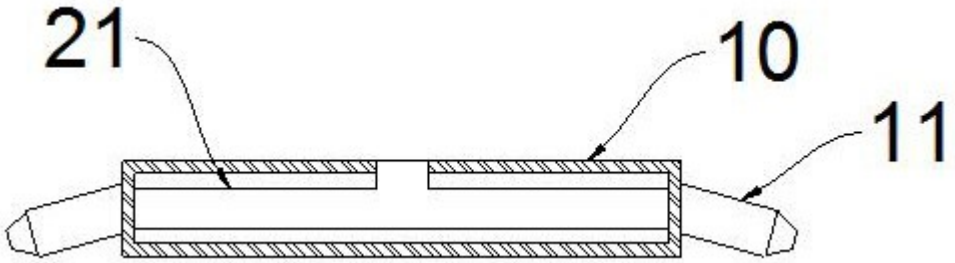


图3