(19)国家知识产权局

(12)实用新型专利

(10)授权公告号 CN 221629422 U
(45)授权公告日 2024.08.30

(21)申请号 202420172345.4

(22)申请日 2024.01.24

(73)专利权人 深圳市百易信息科技有限公司
地址 518000 广东省深圳市龙岗区龙岗街道南联社区爱南路289号204

(72)发明人 钟玉芳 彭琛 彭惊雷

(74)专利代理机构 深圳深知通专利代理事务所(普通合伙) 44783
专利代理师 高真辉

(51)Int.Cl.
*F16M 11/42*(2006.01)
*F16M 11/06*(2006.01)
*F16M 11/04*(2006.01)

权利要求书1页 说明书3页 附图3页

(54)实用新型名称

一种隐蔽式安防摄像头

(57)摘要

本实用新型公开了一种隐蔽式安防摄像头，其中，包括：安装板、固定板和竖板，所述安装板下端安装有壳体，所述壳体侧壁设置有单向板，所述壳体内壁安装有第一电机，所述第一电机输出端安装第一螺纹杆，所述第一螺纹杆外部螺纹连接有第一螺纹块，所述第一螺纹块下端与竖板侧壁固定连接，所述固定板与竖板侧壁分别安装有多个第二定位板和第一定位板，所述第二定位板侧壁安装有第一滑杆，两个所述第一滑杆外部均滑动连接有两个第一滑块，所述第一定位板侧壁转动连接有第二螺纹杆，两个所述第二螺纹杆外部均螺纹连接有两个第二螺纹块。通过上述结构，可以对摄像头本体的位置进行调整，并且可以自动对摄像头角度进行调整，在使用的时候比较方便。

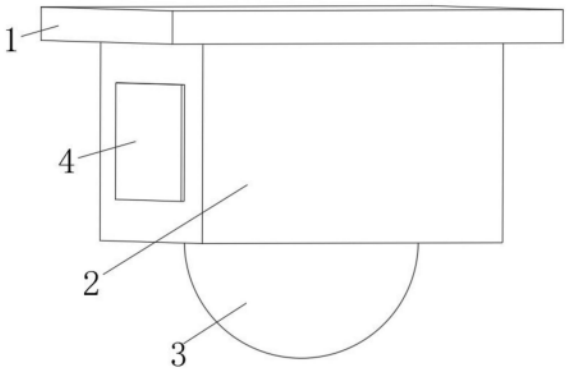


CN 221629422 U

1.一种隐蔽式安防摄像头,其特征在于,包括:安装板(1)、固定板(9)和竖板(12),所述安装板(1)下端安装有壳体(2),所述壳体(2)侧壁设置有单向板(4),所述壳体(2)内壁安装有第一电机(7),所述第一电机(7)输出端安装第一螺纹杆(6),所述第一螺纹杆(6)外部螺纹连接有第一螺纹块(24),所述第一螺纹块(24)下端与竖板(12)侧壁固定连接;

所述固定板(9)与竖板(12)侧壁分别安装有多个第二定位板(18)和第一定位板(17),所述第二定位板(18)侧壁安装有第一滑杆,两个所述第一滑杆外部均滑动连接有两个第一滑块(10),所述第一定位板(17)侧壁转动连接有第二螺纹杆(13),两个所述第二螺纹杆(13)外部均螺纹连接有两个第二螺纹块(15),多个所述第一滑块(10)与第二螺纹块(15)侧壁均安装有第一连接件(14),所述第一连接件(14)侧壁交叉转动连接有支撑杆(11),所述固定板(9)侧壁安装有摄像头本体(8)。

2.根据权利要求1所述的一种隐蔽式安防摄像头,其特征在于,其中两个所述第一定位板(17)侧壁均安装有第二电机(16),两个所述第二电机(16)输出端分别与两个第二螺纹杆(13)一端固定连接。

3.根据权利要求1所述的一种隐蔽式安防摄像头,其特征在于,所述壳体(2)内部安装有限位杆(5),所述限位杆(5)外部滑动连接有限位块(25),所述限位块(25)侧壁与第一螺纹块(24)侧壁固定连接,所述壳体(2)下端安装有灯体(3)。

4.根据权利要求1所述的一种隐蔽式安防摄像头,其特征在于,所述第一螺纹块(24)下端安装有挡板(19),所述挡板(19)与竖板(12)侧壁安装有第二滑杆(20),所述第二滑杆(20)外部滑动连接有第二滑块(23)。

5.根据权利要求4所述的一种隐蔽式安防摄像头,其特征在于,所述第二滑块(23)与固定板(9)侧壁均安装有第二连接件(21),两个所述第二连接件(21)之间安装有伸缩杆(22),所述伸缩杆(22)两端分别与两个第二连接件(21)侧壁转动连接。

6.根据权利要求1所述的一种隐蔽式安防摄像头,其特征在于,两个所述第二螺纹杆(13)外部螺纹呈对称设置。

# 一种隐蔽式安防摄像头

## 技术领域

[0001] 本实用新型涉及摄像头技术领域,特别涉及一种隐蔽式安防摄像头。

## 背景技术

[0002] 摄像头又称为电脑相机、电脑眼、电子眼等,是一种视频输入设备,被广泛地运用于视频会议、远程医疗及实时监控等方面。安防摄像头是以安全防范视频监控为目的,将图像传感器靶面上从可见光到近红外光谱范围内的光图像转换为视频图像信号的采集装置。

[0003] 现有安防摄像头大多直接安装在墙体上,虽然监控视野获得提升,但由于其安装位置显眼,缺少隐藏结构,往往会被不法分子破坏,影响监控效果,对后期的取证造成困难,且现有摄像头在安装后不方便对摄像头的角度进行调整,需要工作人员手动进行调整,在操作的时候比较麻烦,影响工作效率。

## 实用新型内容

[0004] 本实用新型的目的在于,通过提供一种隐蔽式安防摄像头,解决现有技术中摄像头在安装后不方便对摄像头的角度进行调整,需要工作人员手动进行调整,在操作的时候比较麻烦,影响工作效率技术问题。

[0005] 为实现上述目的,提供一种隐蔽式安防摄像头,包括:安装板、固定板和竖板,所述安装板下端安装有壳体,所述壳体侧壁设置有单向板,所述壳体内壁安装有第一电机,所述第一电机输出端安装第一螺纹杆,所述第一螺纹杆外部螺纹连接有第一螺纹块,所述第一螺纹块下端与竖板侧壁固定连接,利用第一螺纹杆与第一螺纹块进行配合,可以对摄像头的位置进行调整;

[0006] 所述固定板与竖板侧壁分别安装有多个第二定位板和第一定位板,所述第二定位板侧壁安装有第一滑杆,两个所述第一滑杆外部均滑动连接有两个第一滑块,所述第一定位板侧壁转动连接有第二螺纹杆,两个所述第二螺纹杆外部均螺纹连接有两个第二螺纹块,多个所述第一滑块与第二螺纹块侧壁均安装有第一连接件,所述第一连接件侧壁交叉转动连接有支撑杆,所述固定板侧壁安装有摄像头本体,利用两个第二螺纹杆与两个第一滑杆进行配合,并且在支撑杆推动下可以对摄像头本体的角度自动进行调整,在使用的时候比较方便。

[0007] 根据所述的一种隐蔽式安防摄像头,其中两个所述第一定位板侧壁均安装有第二电机,两个所述第二电机输出端分别与两个第二螺纹杆一端固定连接,利用两个第二电机分别带动两个第二螺纹杆进行现在,用于调整摄像头的角度。

[0008] 根据所述的一种隐蔽式安防摄像头,所述壳体内部安装有限位杆,所述限位杆外部滑动连接有限位块,所述限位块侧壁与第一螺纹块侧壁固定连接,所述壳体下端安装有灯体,限位杆与限位块配合可以使第一螺纹块在第一螺纹杆外部进行移动。

[0009] 根据所述的一种隐蔽式安防摄像头,所述第一螺纹块下端安装有挡板,所述挡板与竖板侧壁安装有第二滑杆,所述第二滑杆外部滑动连接有第二滑块。

[0010] 根据所述的一种隐蔽式安防摄像头,所述第二滑块与固定板侧壁均安装有第二连接件,两个所述第二连接件之间安装有伸缩杆,所述伸缩杆两端分别与两个第二连接件侧壁转动连接,利用伸缩杆对摄像头本体进行支撑。

[0011] 根据所述的一种隐蔽式安防摄像头,两个所述第二螺纹杆外部螺纹呈对称设置。

[0012] 本实用新型的附加方面和优点将在下面的描述中部分给出,部分将从下面的描述中变得明显,或通过本实用新型的实践了解到。

[0013] 本实用新型的目的在于,提供一种隐蔽式安防摄像头,主要创新点:

[0014] 1、本实用新型利用第二螺纹杆与第二螺纹块配合,以及第一滑杆与第一滑块进行配合,利用支撑杆两端与连接件进行配合,可以使支撑杆推动摄像头进行活动,从而对摄像头的角度进行调整,在调整的时候比较方便。

[0015] 2、本实用新型将摄像头安装在壳体的内部,并且在壳体的外部安装有灯体,可以保障摄像头的隐蔽性,而且利用单向板可以避免在壳体外部看到壳体内部的摄像头,保障摄像头的隐蔽性。

## 附图说明

[0016] 下面结合附图和实施例对本实用新型进一步地说明;

[0017] 图1为本实用新型一种隐蔽式安防摄像头的立体图;

[0018] 图2为本实用新型一种隐蔽式安防摄像头的剖视图;

[0019] 图3为本实用新型一种隐蔽式安防摄像头的局部立体图;

[0020] 图4为本实用新型图2中A处的放大图。

[0021] 图例说明:

[0022] 1、安装板;2、壳体;3、灯体;4、单向板;5、限位杆;6、第一螺纹杆;7、第一电机;8、摄像头本体;9、固定板;10、第一滑块;11、支撑杆;12、竖板;13、第二螺纹杆;14、第一连接件;15、第二螺纹块;16、第二电机;17、第一定位板;18、第二定位板;19、挡板;20、第二滑杆;21、第二连接件;22、伸缩杆;23、第二滑块;24、第一螺纹块;25、限位块。

## 具体实施方式

[0023] 本部分将详细描述本实用新型的具体实施例,本实用新型之较佳实施例在附图中示出,附图的作用在于用图形补充说明书文字部分的描述,使人能够直观地、形象地理解本实用新型的每个技术特征和整体技术方案,但其不能理解为对本实用新型保护范围的限制。

[0024] 参照图1-4,本实用新型实施例一种隐蔽式安防摄像头,其包括:安装板1、固定板9和竖板12,安装板1下端安装有壳体2,壳体2侧壁设置有单向板4,利用单向板4可以使摄像头本体8从壳体2的内部向外照射,外界看不到壳体2的内部,保障摄像头本体8的隐蔽性,壳体2内壁安装有第一电机7,第一电机7输出端安装第一螺纹杆6,第一螺纹杆6外部螺纹连接有第一螺纹块24,第一螺纹块24下端与竖板12侧壁固定连接,用于对摄像头本体8的位置进行调整;

[0025] 固定板9与竖板12侧壁分别安装有多个第二定位板18和第一定位板17,第二定位板18侧壁安装有第一滑杆,两个第一滑杆外部均滑动连接有两个第一滑块10,第一定位板

17侧壁转动连接有第二螺纹杆13,两个第二螺纹杆13外部均螺纹连接有两个第二螺纹块15,多个第一滑块10与第二螺纹块15侧壁均安装有第一连接件14,第一连接件14侧壁交叉转动连接有支撑杆11,利用支撑杆11推动固定板9进行活动,可以对摄像头本体8的角度进行调整,固定板9侧壁安装有摄像头本体8。

[0026] 其中两个第一定位板17侧壁均安装有第二电机16,两个第二电机16旋转的方向相反,便于调整摄像头的角度,两个第二电机16输出端分别与两个第二螺纹杆13一端固定连接,壳体2内部安装有限位杆5,限位杆5外部滑动连接有限位块25,限位块25侧壁与第一螺纹块24侧壁固定连接,壳体2下端安装有灯体3,可以提供摄像头本体8的隐蔽性,第一螺纹块24下端安装有挡板19,挡板19与竖板12侧壁安装有第二滑杆20,第二滑杆20外部滑动连接有第二滑块23,第二滑块23与固定板9侧壁均安装有第二连接件21,两个第二连接件21之间安装有伸缩杆22,利用伸缩杆22可以对固定板9进行支撑,避免发生掉落,伸缩杆22两端分别与两个第二连接件21侧壁转动连接,两个第二螺纹杆13外部螺纹呈对称设置,使两个第二螺纹块15相向移动。

[0027] 工作原理:在使用时,利用安装板1对壳体2进行安装,并且将摄像头本体8安装在壳体2的内部,在安装完成后,利用第一电机7带动第一螺纹杆6进行旋转,在限位杆5配合下,可以对摄像头本体8与单向板4之间的距离进行调整,而且利用两个第二电机16分别带动两个第二螺纹杆13同时进行旋转,并且旋转方向相反,两个第二螺纹块15相向移动的过程中使支撑杆11推动摄像头本体8进行活动,从而对摄像头本体8的角度进行调整,便于摄像头照射不同的位置,在使用的时候比较方便。

[0028] 上面结合附图对本实用新型实施例作了详细说明,但是本实用新型不限于上述实施例,在所述技术领域普通技术人员所具备的知识范围内,还可以在不脱离本实用新型宗旨的前提下作出各种变化。

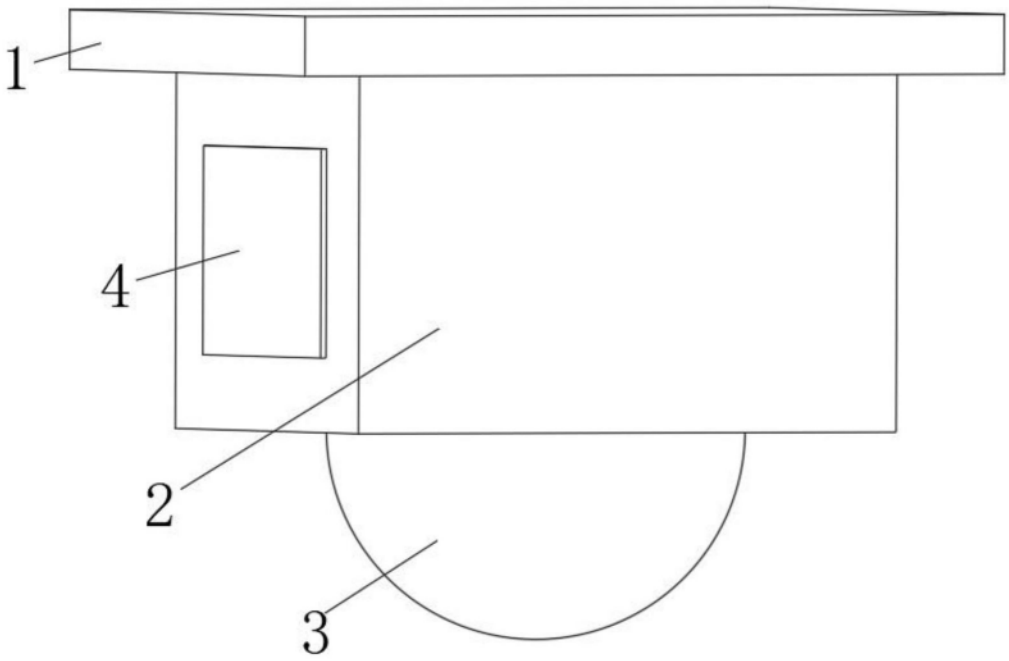


图1

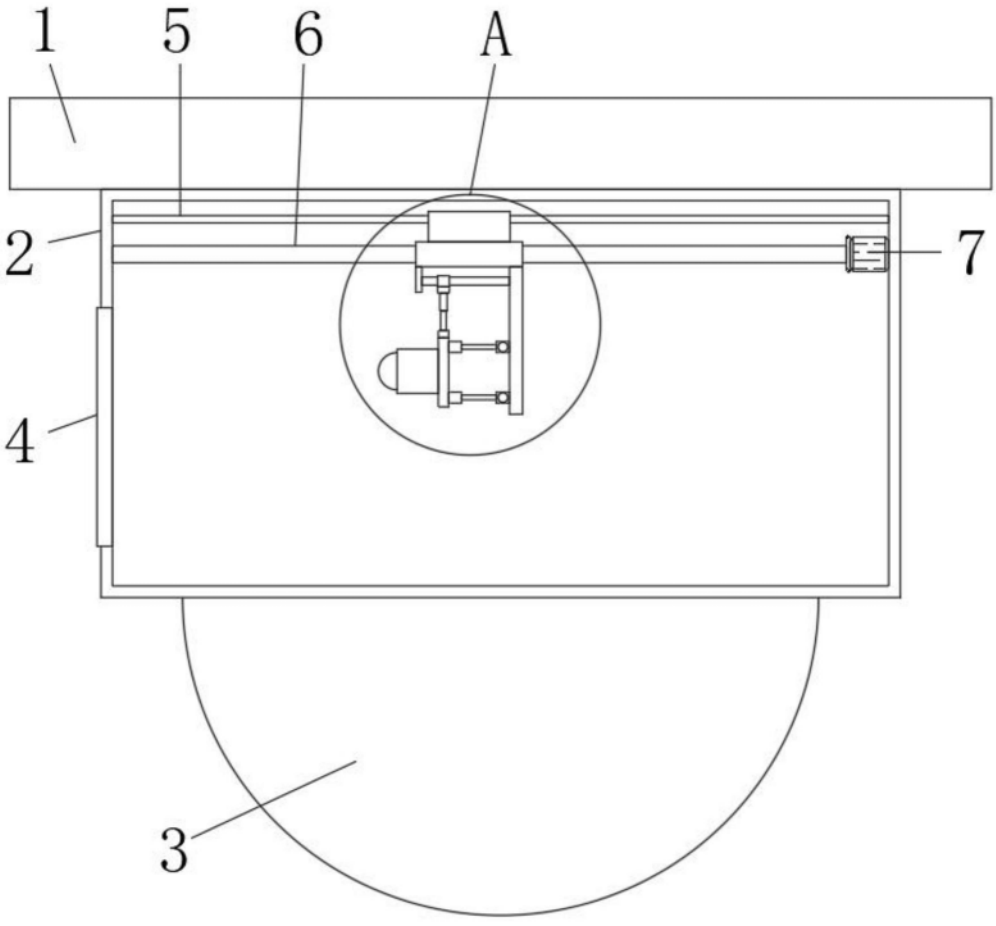


图2

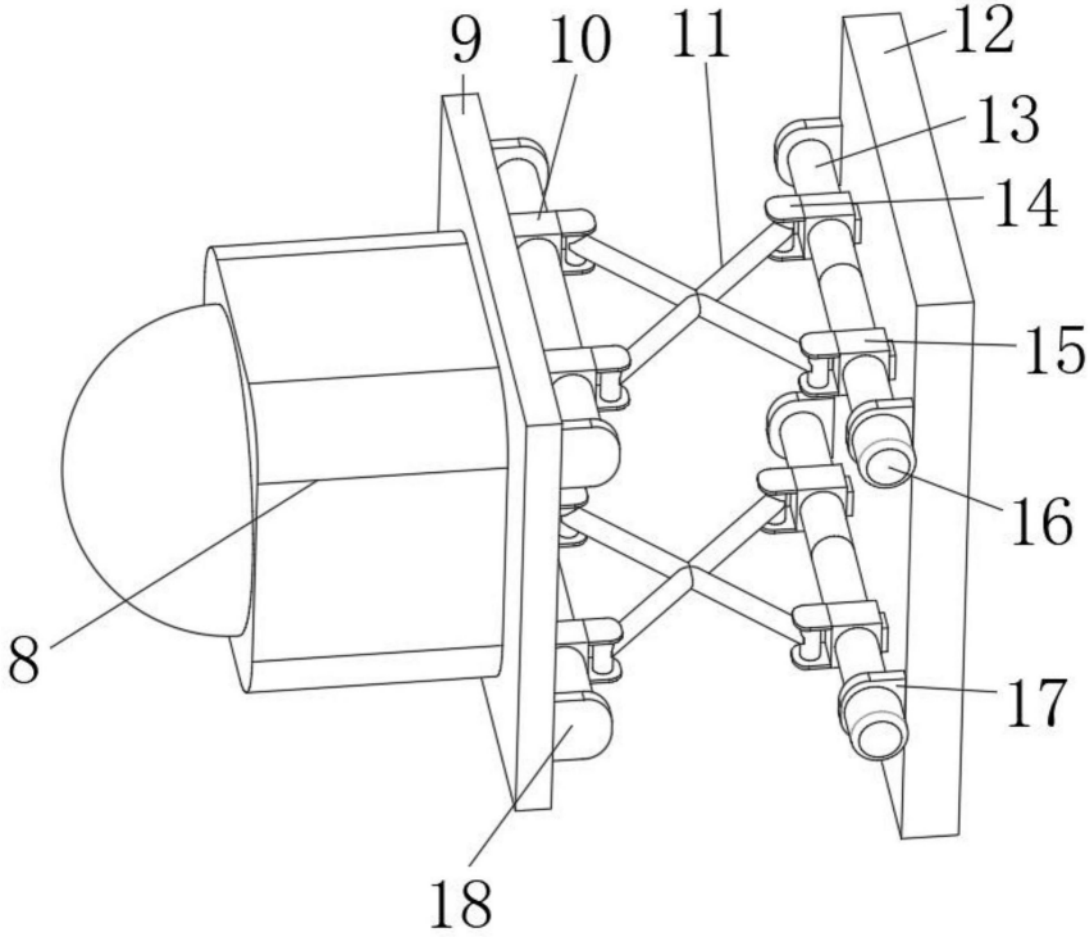


图3

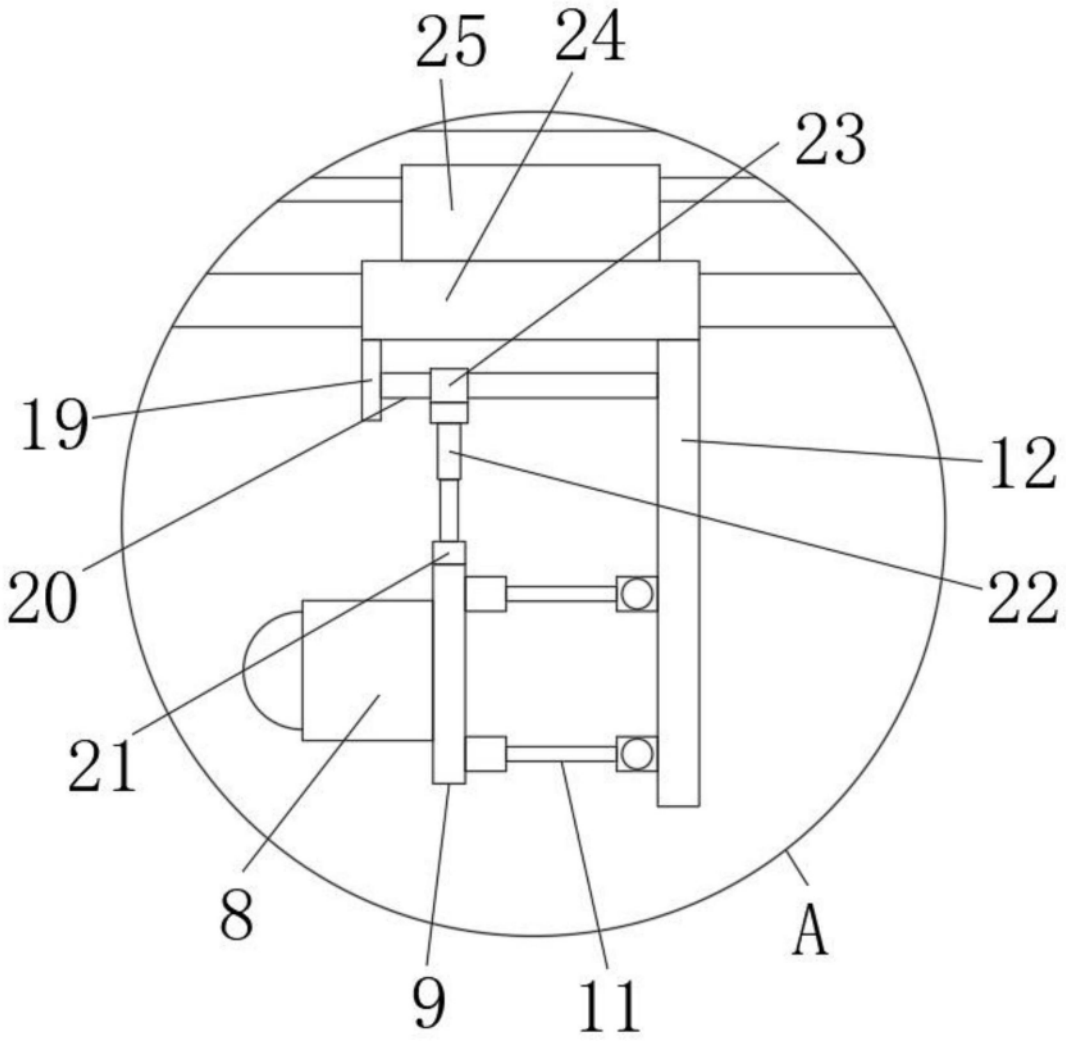


图4