(19)中华人民共和国国家知识产权局

(12)发明专利申请

(10)申请公布号 CN 104904426 A
(43)申请公布日 2015.09.16

(21)申请号 201510295034.2

(22)申请日 2015.06.03

(71)申请人 河南省凯农机械有限公司
地址 461500 河南省许昌市长葛市长兴路凯农机械有限公司

(72)发明人 盛庆军

(51)Int.Cl.
A01D 82/00(2006.01)

权利要求书1页 说明书2页 附图4页

(54)发明名称

前置式秸秆还田机

(57)摘要

本发明涉及机械技术领域，名称是前置式秸秆还田机，包括秸秆还田机本体，秸秆还田机本体包括机架，所述的机架后面有连接部件，所述的连接部件是在机架上有两个竖直的矩形管，矩形管上面还有横梁，矩形管、横梁形成框体，在框体上还有高度调整的耳片，耳片下面安装有液压缸，它还包括一个安装架，安装架包括一个开口朝后横向设置的第一槽钢，在第一槽钢上面和下面的两侧具有第一螺孔，在第一槽钢后面还有固定板，固定板两端具有第二螺孔，第一螺孔和第二螺孔对应，并有连接螺丝，在第一槽钢上面有液压缸的连接部件并安装液压缸等，具有使用方便、可以满足一些生产要求的优点。

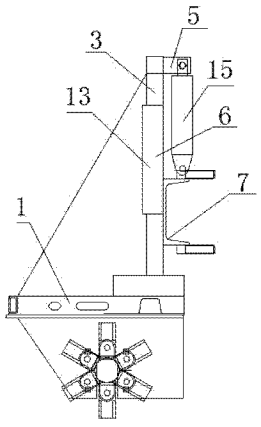

CN 104904426 A

1. 前置式秸秆还田机，包括秸秆还田机本体，秸秆还田机本体包括机架，其特征是：所述的机架后面有连接部件。

2. 根据权利要求 1 所述的秸秆还田机，其特征是：所述的连接部件是在机架上有两个竖直的矩形管，矩形管上面还有横梁，矩形管、横梁形成框体，在框体上还有高度调整的耳片，耳片下面安装有液压缸。

3. 根据权利要求 2 所述的秸秆还田机，其特征是：它还包括一个安装架，安装架包括一个开口朝后、横向设置的第一槽钢，在第一槽钢上面和下面的两侧具有第一螺孔，在第一槽钢后面还有固定板，固定板两端具有第二螺孔，第一螺孔和第二螺孔对应，并用螺丝连接，在第一槽钢上面有液压缸的连接部件并安装液压缸，在第一槽钢前面两侧固定有开口相对的、竖直设置的第二槽钢，所述的第二槽钢的开口可以容纳秸秆还田机的竖直架，在第二槽钢内侧安装有辊轮，辊轮辖着框体的两侧。

4. 根据权利要求 3 所述的秸秆还田机，其特征是：在第一槽钢前面还有穿插竖直杆的套槽，所述的机架上具有竖直杆并插入套槽中，竖直杆上有多个定位孔，还有插入定位孔中的销钉。

前置式秸秆还田机

技术领域

[0001] 本发明涉及机械技术领域，具体地说是涉及秸秆还田机。

背景技术

[0002] 秸秆还田机具有机架，在机架上有连接部件，所述的连接部件是指和牵引装置连接的部件；现有技术中，秸秆还田机都是在牵引装置后面安装的，也就是说，其连接部件设置在机架的前面，这样的秸秆还田机往往因为拖拉机碾压秸秆后才进行秸秆还田，由于秸秆处于倾倒状态，致使秸秆还田机不能对其进行加工，影响使用效果。

发明内容

[0003] 本发明的目的就是针对上述的缺点，提供一种不会因碾压造成后才还田、致使使用效果差的秸秆还田机——前置式秸秆还田机。

[0004] 本发明的技术方案是这样实现的：前置式秸秆还田机，包括秸秆还田机本体，秸秆还田机本体包括机架，其特征是：所述的机架后面有连接部件。

[0005] 进一步地讲，所述的连接部件是在机架上有两个竖直的矩形管，矩形管上面还有横梁，矩形管、横梁形成框体，在框体上还有高度调整的耳片，耳片下面安装有液压缸。

[0006] 进一步地讲，它还包括一个安装架，安装架包括一个开口朝后、横向设置的第一槽钢，在第一槽钢上面和下面的两侧具有第一螺孔，在第一槽钢后面还有固定板，固定板两端具有第二螺孔，第一螺孔和第二螺孔对应，并用螺丝连接，在第一槽钢上面有液压缸的连接部件并安装液压缸，在第一槽钢前面两侧固定有开口相对的、竖直设置的第二槽钢，所述的第二槽钢的开口可以容纳秸秆还田机的竖直架，在第二槽钢内侧安装有辊轮，辊轮辖着框体的两侧。

[0007] 进一步地讲，在第一槽钢前面还有穿插竖直杆的套槽，所述的机架上具有竖直杆并插入套槽中，竖直杆上有多个定位孔，还有插入定位孔中的销钉。

[0008] 本发明的有益效果是：这样的秸秆还田机具有可以安装在拖拉机的前面，避免了碾压后才进行秸秆还田，还田效果差的缺点；所述的连接部件是在机架上有两个竖直的矩形管，还具有使用更方便的优点；它还包括一个安装架，具有作为一个整体，使用更方便，在第一槽钢前面还有穿插竖直杆的套槽，所述的机架上具有竖直杆并插入套槽中，竖直杆上有多个定位孔，还有插入定位孔中的销钉，还具有限制秸秆还田机高度更方便的优点。

附图说明

[0009] 图 1 是本发明秸秆还田机本体的结构示意图。

[0010] 图 2 是安装架一个侧面的结构示意图。

[0011] 图 3 是安装架另一个侧面的结构示意图。

[0012] 图 4 是秸秆还田机本体和安装框组合后的结构示意图。

[0013] 其中：1、机架 2、连接部件 3、矩形管 4、横梁 5、耳片 6、安装架 7、

第一槽钢 8、固定板 9、第二螺孔 10、连接螺丝 11、连接部件 12、套槽 13、第二槽钢 14、辊轮 15、液压缸 16、竖直杆 17、定位孔。

具体实施方式

[0014] 下面结合附图对本发明作进一步的描述。

[0015] 如图 1、2、3、4 所示，前置式秸秆还田机，包括秸秆还田机本体，秸秆还田机本体包括机架 1，其特征是：所述的机架后面有连接部件 2。

[0016] 这样，本发明可以安装在牵引装置例如拖拉机的前面，可以满足一些耕作的要求。

[0017] 进一步地讲，所述的连接部件是在机架上有两个竖直的矩形管 3，矩形管上面还有横梁 4，矩形管、横梁形成框体，在框体上还有高度调整的耳片 5，耳片下面安装有液压缸 15。

[0018] 这要求牵引装置前面具有配合辖着框体的安装结构，配合安装。

[0019] 进一步地讲，它还包括一个安装架 6，安装架包括一个开口朝后、横向设置的第一槽钢 7，在第一槽钢 7 上面和下面的两侧具有第一螺孔，在第一槽钢后面还有固定板 8，固定板 8 两端具有第二螺孔 9，第一螺孔和第二螺孔对应，并用螺丝 10 连接，在第一槽钢上面有液压缸的连接部件 11 并安装液压缸 15，在第一槽钢前面两侧固定有开口相对的、竖直设置的第二槽钢 13，所述的第二槽钢 13 的开口可以容纳秸秆还田机的竖直架，在第二槽钢内侧安装有辊轮 14，辊轮辖着框体的两侧。

[0020] 进一步地讲，在第一槽钢前面还有穿插竖直杆的套槽 12，所述的机架上具有竖直杆 16 并插入套槽 12 中，竖直杆上有多个定位孔 17，还有插入定位孔中的销钉。

[0021] 这样，整机可以实现秸秆还田机的升降，方便耕作。

[0022] 以上所述仅为本发明的具体实施例，但本发明的结构特征并不限于此，任何本领域的技术人员在本发明的领域内，所作的变化或修饰皆涵盖在本发明的专利范围内。

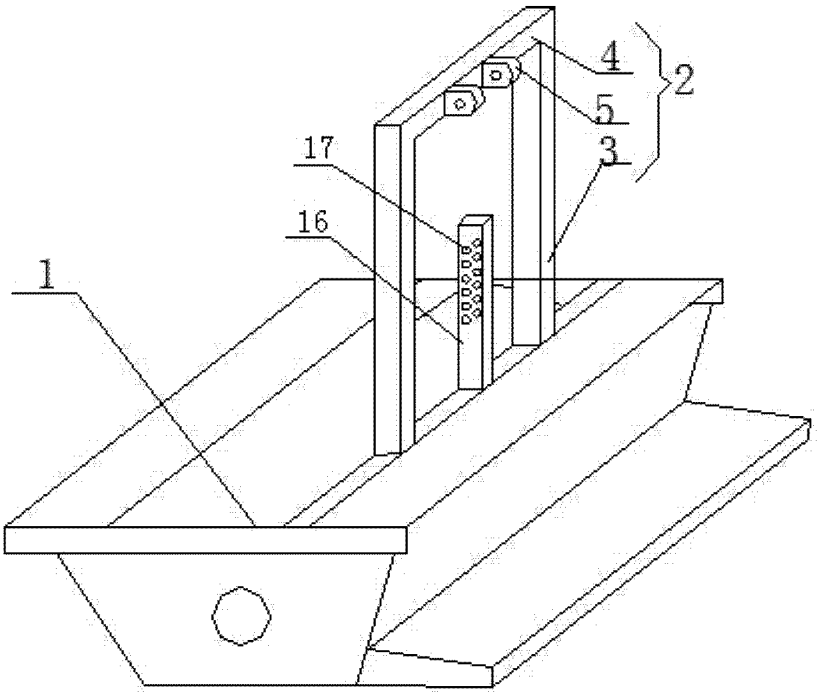

图 1

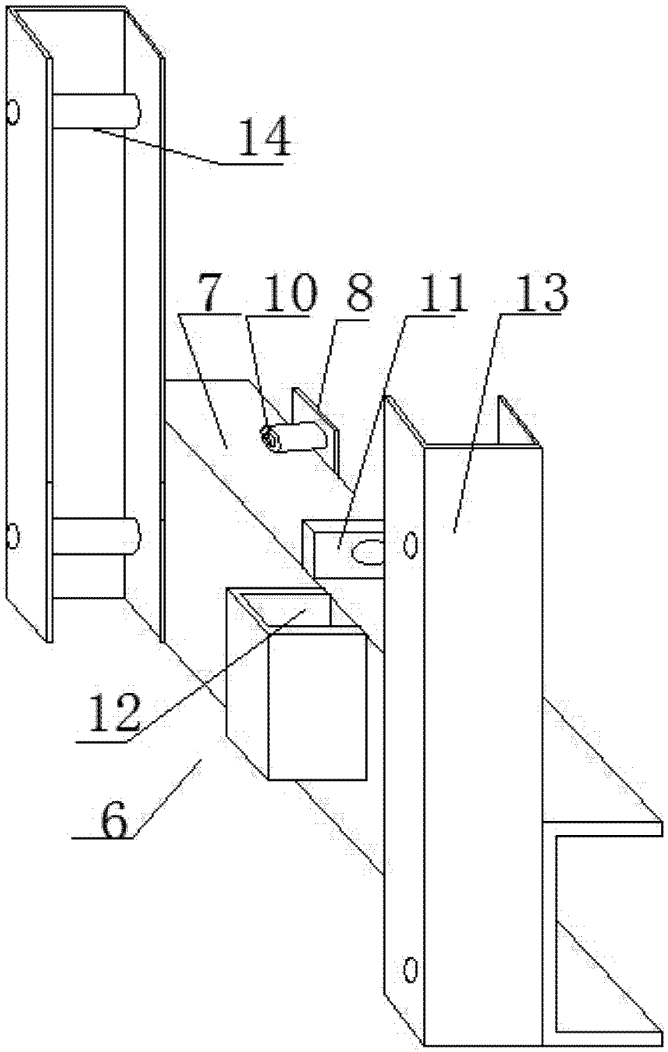

图 2

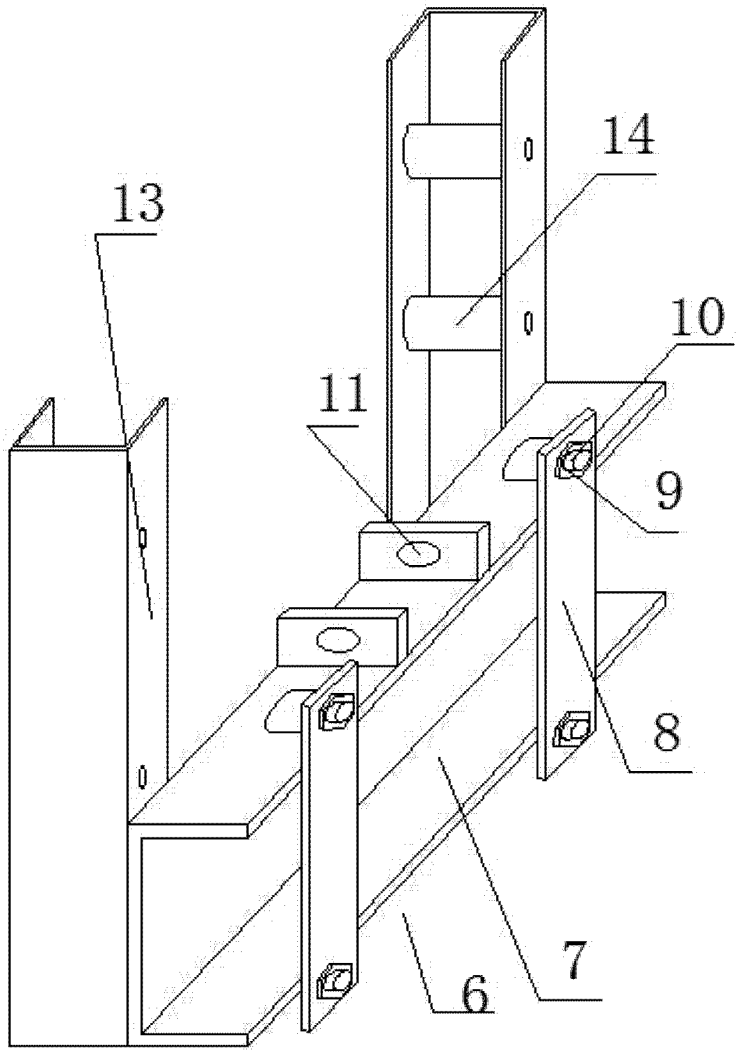

图 3

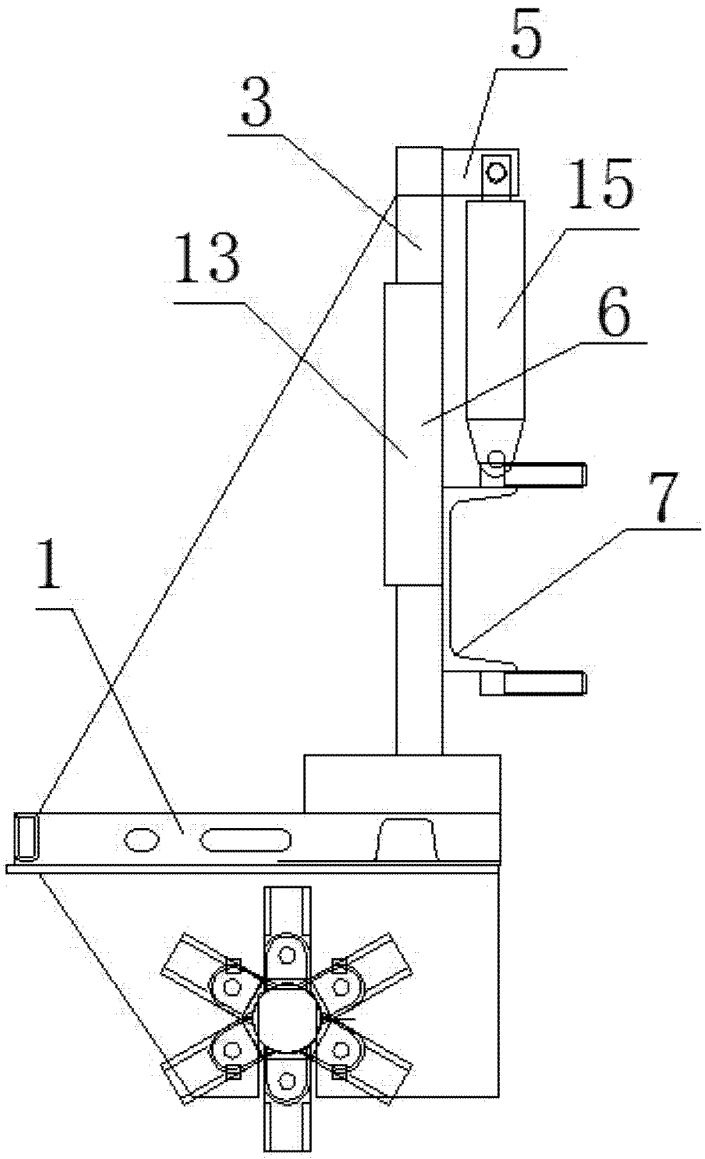

图 4