(19)中华人民共和国国家知识产权局

(12)实用新型专利

(10)授权公告号 CN 214847168 U
(45)授权公告日 2021.11.23

(21)申请号 202021489346.X

(22)申请日 2020.07.25

(73)专利权人 沈阳工学院
地址 113122 辽宁省抚顺市沈抚新区滨河路东段1号

(72)发明人 张旭

(74)专利代理机构 广东省畅欣知识产权代理事务所(普通合伙) 44631
代理人 齐军彩

(51)Int.Cl.
G09B 5/06(2006.01)

权利要求书1页 说明书3页 附图1页

(54)实用新型名称

一种韩语单词趣味高效学习装置

(57)摘要

本实用新型公开了一种韩语单词趣味高效学习装置，包括工作台，工作台的上端安装有支撑杆，支撑杆的侧端固定有遮挡框本体，遮挡框本体的内部中端固定于隔板，隔板将遮挡框本体分隔成第一遮挡框和第二遮挡框，第一防护框上安装有第一旋转电机，第一旋转电机的输出端连接有第一旋转轴，第一旋转轴上安装有第一旋转辊，第一旋转辊上安装有第一吸铁放置格，第一遮挡框上开设有第一观察窗，第二防护框上安装有第二旋转电机，第二旋转电机的输出端连接有第二旋转轴，第二旋转轴上安装有第二旋转辊，第二旋转辊上安装有第二吸铁放置格，第二遮挡框上开设有第二观察窗。本实用新型便于提高学生学习的兴趣，不厌倦，单词记忆牢靠，不易忘记。

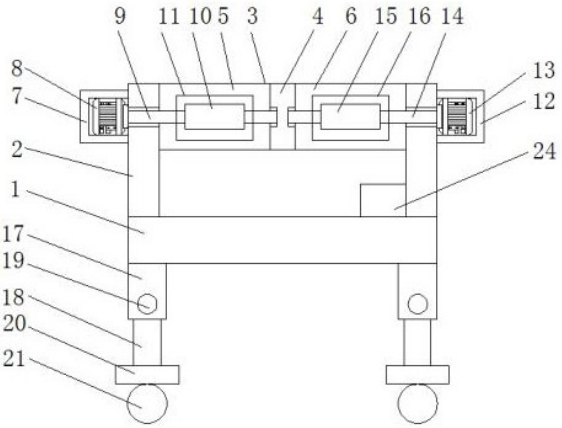

CN 214847168 U

1.一种韩语单词趣味高效学习装置,包括工作台(1),其特征在于:所述工作台(1)的上端安装有支撑杆(2),所述支撑杆(2)的侧端固定有遮挡框本体(3),所述遮挡框本体(3)的内部中端固定于隔板(4),所述隔板(4)将遮挡框本体(3)分隔成第一遮挡框(5)和第二遮挡框(6),所述支撑杆(2)的侧端固定有第一防护框(7),所述第一防护框(7)上安装有第一旋转电机(8),所述第一旋转电机(8)的输出端连接有第一旋转轴(9),所述第一旋转轴(9)上安装有第一旋转辊(10),所述第一旋转辊(10)上安装有若干个第一吸铁放置格(22),且所述第一遮挡框(5)上开设有第一观察窗(11),且所述支撑杆(2)的另一侧端安装有第二防护框(12),所述第二防护框(12)上安装有第二旋转电机(13),所述第二旋转电机(13)的输出端连接有第二旋转轴(14),所述第二旋转轴(14)上安装有第二旋转辊(15),所述第二旋转辊(15)上安装有若干个第二吸铁放置格(23),且所述第二遮挡框(6)上开设有第二观察窗(16),且所述工作台(1)的下端安装有套筒(17),所述套筒(17)的下端套接有升降杆(18),所述升降杆(18)的下端固定有安装板(20),所述安装板(20)的下端安装有万向轮(21)。

2.根据权利要求1所述的一种韩语单词趣味高效学习装置,其特征在于:所述第一观察窗(11)的大小与第一吸铁放置格(22)的大小相匹配。

3.根据权利要求1所述的一种韩语单词趣味高效学习装置,其特征在于:所述第二观察窗(16)的大小与第二吸铁放置格(23)的大小相匹配。

4.根据权利要求1所述的一种韩语单词趣味高效学习装置,其特征在于:所述套筒(17)、升降杆(18)通过紧固螺栓(19)固定。

5.根据权利要求1所述的一种韩语单词趣味高效学习装置,其特征在于:所述第一旋转轴(9)与支撑杆(2)、隔板(4)的连接处安装有轴承,所述第二旋转轴(14)与支撑杆(2)、隔板(4)的连接处安装有轴承。

6.根据权利要求1所述的一种韩语单词趣味高效学习装置,其特征在于:所述工作台(1)的上端安装有语音播放器(24)。

一种韩语单词趣味高效学习装置

技术领域

[0001] 本实用新型涉及教育设备技术领域，特别涉及一种韩语单词趣味高效学习装置。

背景技术

[0002] 韩国与我国相邻，随着两国交流增多，国内很多人将韩文作为第二门语言而不断学习，学习韩文的潮流不断扩大，众多的韩语学习道具不断涌现，其中关于韩文学习的软件居多，学习者可以在电脑、手机、平板上使用这些软件进行学习，但是实体道具很少。而对于零基础的学习，实体道具远比电子设备更加有趣，在学习过程中通常会产生厌学和畏难的情绪，使学习的效率降低，而且学习单词记忆不牢靠，容易忘记。

实用新型内容

[0003] 本实用新型的主要目的在于提供一种韩语单词趣味高效学习装置，可以有效解决背景技术中的问题。

[0004] 为实现上述目的，本实用新型采取的技术方案为：

[0005] 一种韩语单词趣味高效学习装置，包括工作台，所述工作台的上端安装有支撑杆，所述支撑杆的侧端固定有遮挡框本体，所述遮挡框本体的内部中端固定于隔板，所述隔板将遮挡框本体分隔成第一遮挡框和第二遮挡框，所述支撑杆的侧端固定有第一防护框，所述第一防护框上安装有第一旋转电机，所述第一旋转电机的输出端连接有第一旋转轴，所述第一旋转轴上安装有第一旋转辊，所述第一旋转辊上安装有若干个第一吸铁放置格，且所述第一遮挡框上开设有第一观察窗，且所述支撑杆的另一侧端安装有第二防护框，所述第二防护框上安装有第二旋转电机，所述第二旋转电机的输出端连接有第二旋转轴，所述第二旋转轴上安装有第二旋转辊，所述第二旋转辊上安装有若干个第二吸铁放置格，且所述第二遮挡框上开设有第二观察窗，且所述工作台的下端安装有套筒，所述套筒的下端套接有升降杆，所述升降杆的下端固定有安装板，所述安装板的下端安装有万向轮。

[0006] 优选的，所述第一观察窗的大小与第一吸铁放置格的大小相匹配。

[0007] 优选的，所述第二观察窗的大小与第二吸铁放置格的大小相匹配。

[0008] 优选的，所述套筒、升降杆通过紧固螺栓固定。

[0009] 优选的，所述第一旋转轴与支撑杆、隔板的连接处安装有轴承，所述第二旋转轴与支撑杆、隔板的连接处安装有轴承。

[0010] 优选的，所述工作台的上端安装有语音播放器。

[0011] 与现有技术相比，本实用新型具有如下有益效果：该种韩语单词趣味高效学习装置，在使用时，将若干个磁性韩语单词卡片放置吸附在第一吸铁放置格，将对应的磁性韩语单词图片卡片放置吸附在第二吸铁放置格上，将韩语读音储存在U盘内，通过紧固螺栓调节套筒和升降杆的高度，将韩语单词趣味高效学习装置调节到合适的高度，便于学生学习，启动第一旋转电机，第一旋转电机带动第一旋转轴旋转，从而带动第一旋转辊旋转，第一旋转辊带动第一吸铁放置格转动，变换磁性韩语单词卡片，启动第二旋转电机，第二旋转电机旋

转带动第二旋转轴旋转，从而带动第二旋转辊旋转，第二旋转辊带动第二吸铁放置格转动，变换磁性韩语单词图片卡片，同时U盘插入到语音播放器上，播放对于的韩语单词卡片上的韩语读音，便于提高学生学习的兴趣，不厌倦，单词记忆牢靠，不易忘记。

附图说明

[0012] 图1为本实用新型一种韩语单词趣味高效学习装置的整体结构示意图；

[0013] 图2为本实用新型一种韩语单词趣味高效学习装置的第一遮挡框的平面示意图；

[0014] 图3为本实用新型一种韩语单词趣味高效学习装置的第二遮挡框的平面示意图。

[0015] 图中：1、工作台；2、支撑杆；3、遮挡框本体；4、隔板；5、第一遮挡框；6、第二遮挡框；7、第一防护框；8、第一旋转电机；9、第一旋转轴；10、第一旋转辊；11、第一观察窗；12、第二防护框；13、第二旋转电机；14、第二旋转轴；15、第二旋转辊；16、第二观察窗；17、套筒；18、升降杆；19、紧固螺栓；20、安装板；21、万向轮；22、第一吸铁放置格；23、第二吸铁放置格；24、语音播放器。

具体实施方式

[0016] 为使本实用新型实现的技术手段、创作特征、达成目的与功效易于明白了解，下面结合具体实施方式，进一步阐述本实用新型。

[0017] 如图1-3所示，一种韩语单词趣味高效学习装置，包括工作台1，所述工作台1的上端安装有支撑杆2，所述支撑杆2的侧端固定有遮挡框本体3，所述遮挡框本体3的内部中端固定于隔板4，所述隔板4将遮挡框本体3分隔成第一遮挡框5和第二遮挡框6，所述支撑杆2的侧端固定有第一防护框7，所述第一防护框7上安装有第一旋转电机8，所述第一旋转电机8的输出端连接有第一旋转轴9，所述第一旋转轴9上安装有第一旋转辊10，所述第一旋转辊10上安装有若干个第一吸铁放置格22，且所述第一遮挡框5上开设有第一观察窗11，且所述支撑杆2的另一侧端安装有第二防护框12，所述第二防护框12上安装有第二旋转电机13，所述第二旋转电机13的输出端连接有第二旋转轴14，所述第二旋转轴14上安装有第二旋转辊15，所述第二旋转辊15上安装有若干个第二吸铁放置格23，且所述第二遮挡框6上开设有第二观察窗16，且所述工作台1的下端安装有套筒17，所述套筒17的下端套接有升降杆18，所述升降杆18的下端固定有安装板20，所述安装板20的下端安装有万向轮21。

[0018] 本实施例中，优选的，所述第一观察窗11的大小与第一吸铁放置格22的大小相匹配，便于韩语单词卡片吸附固定在第一吸铁放置格22上，学生通过第一观察窗11观察吸附固定在第一吸铁放置格22上的韩语单词卡片。

[0019] 本实施例中，优选的，所述第二观察窗16的大小与第二吸铁放置格23的大小相匹配，便于韩语单词卡片吸附在第二吸铁放置格23上，学生通过第二观察窗16观察吸附在第二吸铁放置格23上的韩语单词卡片。

[0020] 本实施例中，优选的，所述套筒17、升降杆18通过紧固螺栓19固定，便于紧固螺栓19固定套筒17和升降杆18，同时便于通过紧固螺栓19来调节套筒17和升降杆18的高度，从而调节学习装置的高度，便于学生学习韩语。

[0021] 本实施例中，优选的，所述第一旋转轴9与支撑杆2、隔板4的连接处安装有轴承，所述第二旋转轴14与支撑杆2、隔板4的连接处安装有轴承，便于第一旋转轴9在支撑杆2和隔

板4出旋转，便于第二旋转轴14在支撑杆2和隔板4出旋转。

[0022] 本实施例中，优选的，所述工作台1的上端安装有语音播放器24，语音播放器24便于播报对于的韩语，便于学生高效的学习。

[0023] 需要说明的是，本实用新型为一种韩语单词趣味高效学习装置，在使用时，将若干个磁性韩语单词卡片放置吸附在第一吸铁放置格22，将对应的磁性韩语单词图片卡片放置吸附在第二吸铁放置格23上，将韩语读音储存在U盘内，通过紧固螺栓19调节套筒17和升降杆18的高度，将韩语单词趣味高效学习装置调节到合适的高度，便于学生学习，启动第一旋转电机8，第一旋转电机8带动第一旋转轴9旋转，从而带动第一旋转辊10旋转，第一旋转辊10带动第一吸铁放置格22转动，变换磁性韩语单词卡片，启动第二旋转电机13，第二旋转电机13旋转带动第二旋转轴14旋转，从而带动第二旋转辊15旋转，第二旋转辊15带动第二吸铁放置格23转动，变换磁性韩语单词图片卡片，同时U盘插入到语音播放器24上，播放对于的韩语单词卡片上的韩语读音，便于提高学生学习的兴趣，不厌倦，单词记忆牢靠，不易忘记。

[0024] 以上显示和描述了本实用新型的基本原理和主要特征和本实用新型的优点。本行业的技术人员应该了解，本实用新型不受上述实施例的限制，上述实施例和说明书中描述的只是说明本实用新型的原理，在不脱离本实用新型精神和范围的前提下，本实用新型还会有各种变化和改进，这些变化和改进都落入要求保护的本实用新型范围内。本实用新型要求保护范围由所附的权利要求书及其等效物界定。

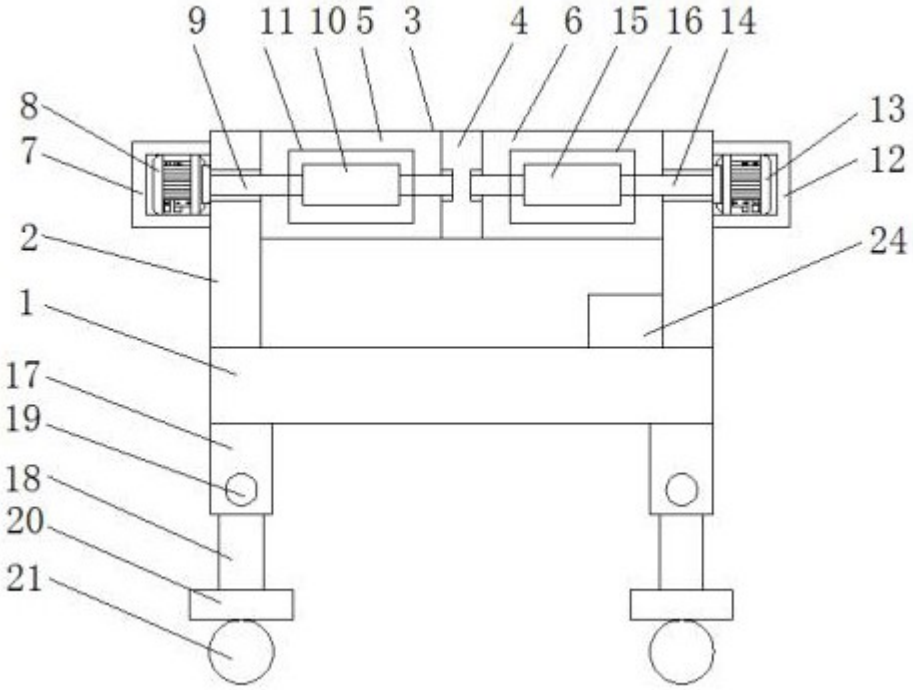
9
11
10
5
3
4
6
15
16
14
8
7
13
12
2
24
1
17
19
18
20
21

图 1

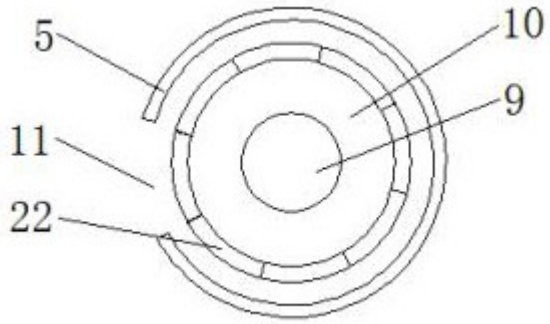
5
10
9
11
22

图 2

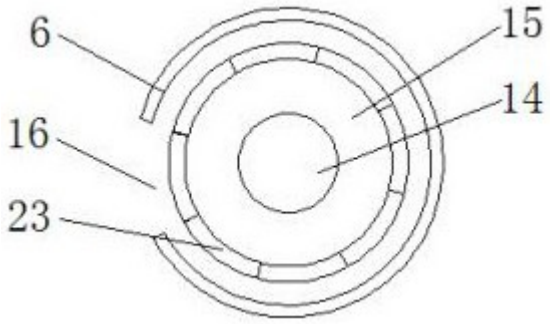
6
15
14
16
23

图 3