(19)中华人民共和国国家知识产权局

(12)实用新型专利

(10)授权公告号 CN 205902721 U
(45)授权公告日 2017.01.25

(21)申请号 201620466240.5

(22)申请日 2016.05.20

(73)专利权人 天津佰邦特厨房设备有限公司
地址 300203 天津市北辰区青光镇韩家墅小墅6条39号

(72)发明人 范利朋

(74)专利代理机构 北京久维律师事务所 11582
代理人 邢江峰

(51)Int.Cl.
A21C 1/06(2006.01)
A21C 1/14(2006.01)
A21C 11/16(2006.01)

权利要求书1页 说明书2页 附图1页

(54)实用新型名称

一种基于物联网技术的家用全自动面条机

(57)摘要

本实用新型公开了一种基于物联网技术的家用全自动面条机，包括储水箱、无线收发装置和电源插头，所述储水箱嵌入安装在面条机主体上，且储水箱的右侧设置有蔬菜汁储箱，所述无线收发装置嵌入安装在面条机主体的内部，所述面条机主体上设置有微机控制面板，且面条机主体的内部设置有搅拌仓，所述搅拌仓的左侧设置有变频电机，且搅拌仓的内部设置有转轴，所述转轴上设置有搅拌杆，且转轴的右侧设置有推进螺杆，所述搅拌仓的下方设置有储物仓。本实用新型基于物联网实现远程无线操控，技术成熟，成本低廉，方便推广，通过无线终端设备即可随时随地控制面条机的运作，内置储料盒，面团搅拌过程中均匀放水，搅拌效率高，噪音小。

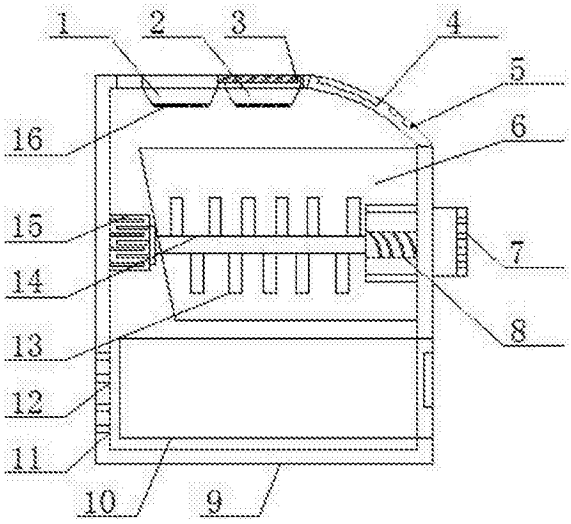

CN 205902721 U

1.一种基于物联网技术的家用全自动面条机，包括储水箱(1)、无线收发装置(3)和电源插头(11)，其特征在于：所述储水箱(1)嵌入安装在面条机主体(9)上，且储水箱(1)的右侧设置有蔬菜汁储箱(2)，所述无线收发装置(3)嵌入安装在面条机主体(9)的内部，所述面条机主体(9)上设置有微机控制面板(4)，且面条机主体(9)的内部设置有搅拌仓(6)，所述搅拌仓(6)的左侧设置有变频电机(15)，且搅拌仓(6)的内部设置有转轴(14)，所述转轴(14)上设置有搅拌杆(13)，且转轴(14)的右侧设置有推进螺杆(8)，所述搅拌仓(6)的下方设置有储物仓(10)，所述电源插头(11)嵌入安装在面条机主体(9)上，且电源插头(11)的上方设置有物联网插口(12)，所述面条机主体(9)的右侧设置有模头(7)，所述无线收发装置(3)和变频电机(15)均与微机控制面板(4)电性连接，所述微机控制面板(4)与物联网插口(12)电性连接。

2.根据权利要求1所述的一种基于物联网技术的家用全自动面条机，其特征在于：所述面条机主体(9)上设置有控制按键(5)。

3.根据权利要求1所述的一种基于物联网技术的家用全自动面条机，其特征在于：所述储水箱(1)和蔬菜汁储箱(2)的底部均设置有单向阀门(16)。

4.根据权利要求3所述的一种基于物联网技术的家用全自动面条机，其特征在于：所述单向阀门(16)与微机控制面板(4)电性连接。

5.根据权利要求1所述的一种基于物联网技术的家用全自动面条机，其特征在于：所述变频电机(15)与转轴(14)通过减速器传动连接。

一种基于物联网技术的家用全自动面条机

技术领域

[0001] 本实用新型属于物联网厨房用具领域，具体涉及一种基于物联网技术的家用全自动面条机。

背景技术

[0002] 面条机是将面粉经过面辊相对转动搅拌形成必要的韧度和湿度挤压成面条的设备。可分为简易型面条机，自动挑条一次形成面条机，流水线面条机，自动撒粉面条机等几类。面条机的工作原理是把面粉经过面辊相对转动挤压形成面片，再经前机头切面刀对面片进行切条，从而形成面条。面条的形状取决于切面刀的规格，所有机型均可安装不同规格的切面刀，故一台机器经过更换不同规格的面刀可以做成各种规格的面条。

[0003] 传统的面条机无法在面团搅拌过程中实现均匀放水，因此搅拌效率低，生产出的面条韧性低，无法实现远程无线操控，为此我们提出一种基于物联网技术的家用全自动面条机来解决以上存在的问题。

实用新型内容

[0004] 本实用新型的目的在于提供一种基于物联网技术的家用全自动面条机，以解决上述背景技术中提出的无法在面团搅拌过程中实现均匀放水，因此搅拌效率低，生产出的面条韧性低，无法实现远程无线操控的问题。

[0005] 为实现上述目的，本实用新型提供如下技术方案：一种基于物联网技术的家用全自动面条机，包括储水箱、无线收发装置和电源插头，所述储水箱嵌入安装在面条机主体上，且储水箱的右侧设置有蔬菜汁储箱，所述无线收发装置嵌入安装在面条机主体的内部，所述面条机主体上设置有微机控制面板，且面条机主体的内部设置有搅拌仓，所述搅拌仓的左侧设置有变频电机，且搅拌仓的内部设置有转轴，所述转轴上设置有搅拌杆，且转轴的右侧设置有推进螺杆，所述搅拌仓的下方设置有储物仓，所述电源插头嵌入安装在面条机主体上，且电源插头的上方设置有物联网插口，所述面条机主体的右侧设置有模头，所述无线收发装置和变频电机均与微机控制面板电性连接，所述微机控制面板与物联网插口电性连接。

[0006] 优选的，所述面条机主体上设置有控制按键。

[0007] 优选的，所述储水箱和蔬菜汁储箱的底部均设置有单向阀门。

[0008] 优选的，所述单向阀门与微机控制面板电性连接。

[0009] 优选的，所述变频电机与转轴通过减速器传动连接。

[0010] 与现有技术相比，本实用新型的有益效果是：本实用新型结构科学合理，使用安全方便，本实用新型基于物联网实现远程无线操控，方便上班以及生活忙碌人士使用，技术成熟，成本低廉，方便推广，通过无线终端设备即可随时随地控制面条机的运作，内置储料盒，面团搅拌过程中均匀放水，搅拌效果好，搅拌效率高，噪音小，结构紧凑，设计人性化。

附图说明

[0011] 图1为本实用新型的结构示意图；

[0012] 图中：1-储水箱、2-蔬菜汁储箱、3-无线收发装置、4-微机控制面板、5-控制按键、6-搅拌仓、7-模头、8-推进螺杆、9-面条机主体、10-储物仓、11-电源插头、12-物联网插口、13-搅拌杆、14-转轴、15-变频电机、16-单向阀门。

具体实施方式

[0013] 下面将结合本实用新型实施例中的附图，对本实用新型实施例中的技术方案进行清楚、完整地描述，显然，所描述的实施例仅仅是本实用新型一部分实施例，而不是全部的实施例。基于本实用新型中的实施例，本领域普通技术人员在没有做出创造性劳动前提下所获得的所有其他实施例，都属于本实用新型保护的范围。

[0014] 请参阅图1，本实用新型提供一种技术方案：一种基于物联网技术的家用全自动面条机，包括储水箱1、无线收发装置3和电源插头11，储水箱1嵌入安装在面条机主体9上，且储水箱1的右侧设置有蔬菜汁储箱2，无线收发装置3嵌入安装在面条机主体9的内部，面条机主体9上设置有微机控制面板4，且面条机主体9的内部设置有搅拌仓6，搅拌仓6的左侧设置有变频电机15，且搅拌仓6的内部设置有转轴14，转轴14上设置有搅拌杆13，且转轴14的右侧设置有推进螺杆8，搅拌仓6的下方设置有储物仓10，电源插头11嵌入安装在面条机主体9上，且电源插头11的上方设置有物联网插口12，面条机主体9的右侧设置有模头7，无线收发装置3和变频电机15均与微机控制面板4电性连接，微机控制面板4与物联网插口12电性连接。

[0015] 面条机主体9上设置有控制按键5，储水箱1和蔬菜汁储箱2的底部均设置有单向阀门16，单向阀门16与微机控制面板4电性连接，变频电机15与转轴14通过减速器传动连接。

[0016] 本实用新型中的无线收发装置3与微机控制面板4电性连接，无线收发装置3内部设置有信号接收器和信号发射器，信号接收器通过无线网络接收无线终端设备发送的任务命令并将其传送至微机控制面板4，同时信号发射器给予无线终端设备命令反馈。

[0017] 本实用新型中的变频电机15转动带动转轴14转动，转轴14的右侧设置有推进螺杆8，推进螺杆8高速旋转将搅拌好的面团带入模头7挤压成型。

[0018] 本实用新型的工作原理及使用流程：该基于物联网技术的家用全自动面条机安装好过后，先将面条机主体9通过电源插头11接通电源，将物联网插口12接通物联网线路，将适量面粉放入搅拌仓6的内部，将水放入储水箱1的内部，将蛋液或蔬菜汁放入蔬菜汁储箱2的内部，操控者通过远程无线设备控制微机控制面板4，变频电机15转动带动转轴14转动，转轴14带动搅拌杆13搅拌面粉，单向阀门16根据不同模式选择定时打开，搅拌好的面团通过推进螺杆8由模头7挤压出来，模头7可以简便更换，其余的模头7可以放在储物仓10的内部。

[0019] 尽管已经示出和描述了本实用新型的实施例，对于本领域的普通技术人员而言，可以理解在不脱离本实用新型的原理和精神的情况下可以对这些实施例进行多种变化、修改、替换和变型，本实用新型的范围由所附权利要求及其等同物限定。

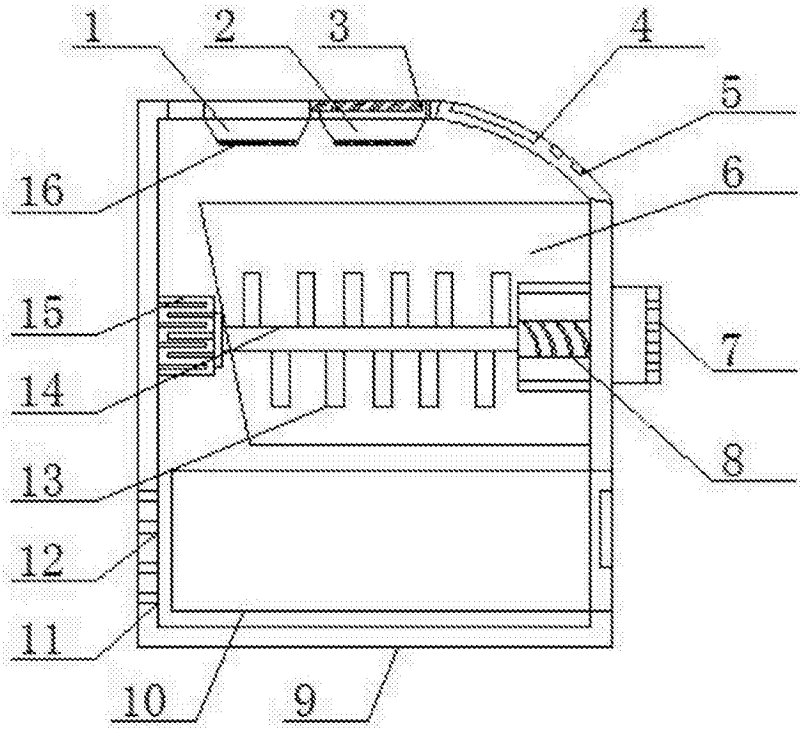

图1