(19)国家知识产权局

(12)实用新型专利

(10)授权公告号 CN 220431812 U
(45)授权公告日 2024.02.02

(21)申请号 202322118530.3

(22)申请日 2023.08.08

(73)专利权人 三台县人民医院(川北医学院附属三台医院)
地址 621100 四川省绵阳市三台县人民医院解放下街139号

(72)发明人 刘茂伟 陈凤

(74)专利代理机构 成都明涛智创专利代理有限公司 51289
专利代理师 刘佩玲

(51)Int.Cl.
B65H 35/07(2006.01)
B65H 19/12(2006.01)

权利要求书1页 说明书4页 附图3页

(54)实用新型名称

一种切割胶布的装置

(57)摘要

本实用新型提出了一种切割胶布的装置,包括胶布存放器,所述胶布存放器的内部固定连接有横向的导辊,所述导辊的外表面套接有胶布卷体,所述胶布卷体的外表面缠绕有胶布,所述胶布存放器的侧下方设置有出口。本实用新型的优点在于:利用本装置裁剪胶布时,拉扯需要的长度,一手按着出口处的胶布,一手拉扯胶布摩擦和压迫刀片,此时胶布是绷直的,便于裁剪,同时,胶布使刀片对胶布进行快速切割,切割为整齐的断口,从而利用本装置是便于医疗胶布切割裁剪的,并且切割整齐,便于撕扯,解决了现有技术中存在的问题;刀片切割完胶布后,胶布仍露出出口,便于下次撕扯胶布使用,而现有技术中,需要手动抠起胶布的断口,而本装置解决了此问题。

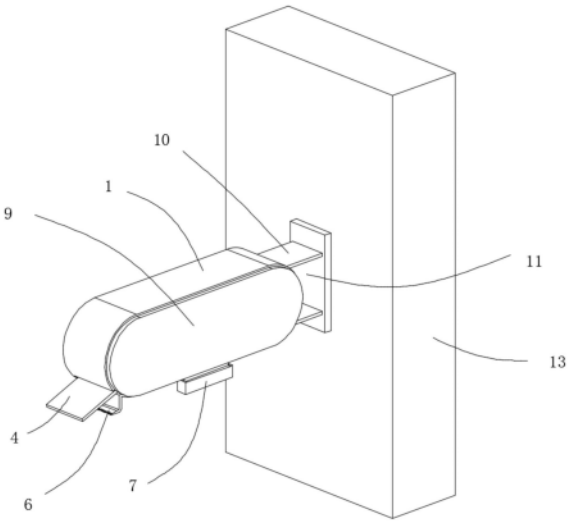

CN 220431812 U

1.一种切割胶布的装置,其特征在于,包括胶布存放器(1),所述胶布存放器(1)的内部固定连接有横向的导辊(2),所述导辊(2)的外表面套接有胶布卷体(3),所述胶布卷体(3)的外表面缠绕有胶布(4);

所述胶布存放器(1)的侧下方设置有出口(5),所述胶布(4)伸出此出口(5);

所述胶布存放器(1)的侧下方固定连接有横向的刀片(6),所述刀片(6)为锯齿状;

所述胶布存放器(1)的一侧固定连接有插槽(7),所述插槽(7)的内侧插接有插块(8),所述插块(8)的顶部固定连接有侧盖(9),所述侧盖(9)封闭胶布存放器(1)的一侧;

所述胶布存放器(1)的一侧固定连接有横向的固定架(10),所述固定架(10)的端部固定连接有安装板(11),所述安装板(11)的背部固定连接有胶层(12),所述胶层(12)粘贴在墙体(13)上。

2.如权利要求1所述的一种切割胶布的装置,其特征在于:所述胶布存放器(1)为侧部开口设置,所述导辊(2)与胶布卷体(3)活动连接。

3.如权利要求2所述的一种切割胶布的装置,其特征在于:所述出口(5)位于刀片(6)上方2-3厘米处,所述出口(5)的宽度大于胶布(4)的宽度。

4.如权利要求3所述的一种切割胶布的装置,其特征在于:所述刀片(6)为不锈钢材质,所述刀片(6)的厚度为0.1-0.15厘米。

5.如权利要求4所述的一种切割胶布的装置,其特征在于:所述插槽(7)为顶部敞口设置,所述插槽(7)用以定位侧盖(9)。

6.如权利要求5所述的一种切割胶布的装置,其特征在于:所述插槽(7)内侧的形状与插块(8)的形状相适配。

7.如权利要求6所述的一种切割胶布的装置,其特征在于:所述插块(8)与侧盖(9)为一体结构,所述侧盖(9)的材质为PVC。

8.如权利要求7所述的一种切割胶布的装置,其特征在于:所述固定架(10)与安装板(11)垂直,所述胶层(12)具体为3M胶。

一种切割胶布的装置

技术领域

[0001] 本实用新型涉及医疗器械技术领域,特别是一种切割胶布的装置。

背景技术

[0002] 医用无纺布胶带是一种常见的医疗用品,用于医用胶带适用于医疗机构临床输液时针体及输液导管固定,伤口敷料固定及其它医疗用品固定用。

[0003] 在此布胶带裁剪时,需要一人手持剪刀,另一手持胶带卷,利用剪刀对胶带进行裁剪,但此时由于胶带没有绷直,是不便于裁剪的,同时在裁剪胶带时,需要找胶带的断口,并抠起拉扯,操作不便,因此需要一种切割胶布的装置。

实用新型内容

[0004] 本实用新型的目的旨在至少解决所述技术缺陷之一。

[0005] 为此,本实用新型的一个目的在于提出一种切割胶布的装置,以解决背景技术中所提到的问题,克服现有技术中存在的不足。

[0006] 为了实现上述目的,本实用新型一方面的实施例提供一种切割胶布的装置,包括胶布存放器,所述胶布存放器的内部固定连接有横向的导辊,所述导辊的外表面套接有胶布卷体,所述胶布卷体的外表面缠绕有胶布;

[0007] 所述胶布存放器的侧下方设置有出口,所述胶布伸出此出口;

[0008] 所述胶布存放器的侧下方固定连接有横向的刀片,所述刀片为锯齿状;

[0009] 所述胶布存放器的一侧固定连接有插槽,所述插槽的内侧插接有插块,所述插块的顶部固定连接有侧盖,所述侧盖封闭胶布存放器的一侧;

[0010] 所述胶布存放器的一侧固定连接有横向的固定架,所述固定架的端部固定连接有安装板,所述安装板的背部固定连接有胶层,所述胶层粘贴在墙体上。

[0011] 由上述任一方案优选的是,所述胶布存放器为侧部开口设置,所述导辊与胶布卷体活动连接。

[0012] 采用上述技术方案:本胶布存放器用以存放医疗胶布,本胶布存放器通过固定架、安装板和胶层粘贴固定在墙体上,便于胶布的撕扯。

[0013] 由上述任一方案优选的是,所述出口位于刀片上方2-3厘米处,所述出口的宽度大于胶布的宽度。

[0014] 采用上述技术方案:这样的设计,使得刀片切割完胶布后,胶布仍露出出口,便于下次撕扯胶布使用。

[0015] 由上述任一方案优选的是,所述刀片为不锈钢材质,所述刀片的厚度为0.1-0.15厘米。

[0016] 由上述任一方案优选的是,所述插槽为顶部敞口设置,所述插槽用以定位侧盖。

[0017] 采用上述技术方案:侧盖与胶布存放器为装配式,向上提起侧盖即可取下侧盖,此时可进行胶布卷的更换和安装,便于胶布卷的拿取和存放。

[0018] 由上述任一方案优选的是,所述插槽内侧的形状与插块的形状相适配。

[0019] 采用上述技术方案:利用本装置裁剪胶布时,拉扯需要的长度,一手按着出口处的胶布,一手拉扯胶布摩擦和压迫刀片,此时胶布是绷直的,便于裁剪,同时,胶布使刀片对胶布进行快速切割,切割为整齐的断口,从而利用本装置是便于医疗胶布切割裁剪的,并且切割整齐,便于撕扯。

[0020] 由上述任一方案优选的是,所述插块与侧盖为一体结构,所述侧盖的材质为PVC。

[0021] 由上述任一方案优选的是,所述固定架与安装板垂直,所述胶层具体为3M胶。

[0022] 与现有技术相比,本实用新型所具有的优点和有益效果为:

[0023] 1、该切割胶布的装置,通过胶布存放器、导辊、出口、刀片、固定架、安装板、胶层和墙体的配合设置,利用本装置裁剪胶布时,拉扯需要的长度,一手按着出口处的胶布,一手拉扯胶布摩擦和压迫刀片,此时胶布是绷直的,便于裁剪,同时,胶布使刀片对胶布进行快速切割,切割为整齐的断口,从而利用本装置是便于医疗胶布切割裁剪的,并且切割整齐,便于撕扯,解决了现有技术中存在的问题。

[0024] 2、该切割胶布的装置,出口位于刀片上方2-3厘米处,这样的设计,使得刀片切割完胶布后,胶布仍露出出口,便于下次撕扯胶布使用,而现有技术中,需要手动抠起胶布的断口,而本装置解决了此问题。

[0025] 3、该切割胶布的装置,通过胶布存放器、导辊、插槽、插块和侧盖的配合设置,侧盖与胶布存放器为装配式,向上提起侧盖即可取下侧盖,此时可进行胶布卷的更换和安装,便于胶布卷的拿取和存放。

[0026] 本实用新型附加的方面和优点将在下面的描述中部分给出,部分将从下面的描述中变得明显,或通过本实用新型的实践了解到。

附图说明

[0027] 本实用新型的上述和/或附加的方面和优点从结合下面附图对实施例的描述中将变得明显和容易理解,其中:

[0028] 图1为本实用新型第一视角的结构示意图;

[0029] 图2为本实用新型的正视结构示意图;

[0030] 图3为本实用新型的图2中A处的放大结构示意图;

[0031] 图4为本实用新型的内部结构示意图。

[0032] 图中:1-胶布存放器,2-导辊,3-胶布卷体,4-胶布,5-出口,6-刀片,7-插槽,8-插块,9-侧盖,10-固定架,11-安装板,12-胶层,13-墙体。

具体实施方式

[0033] 下面详细描述本实用新型的实施例,所述实施例的示例在附图中示出,其中自始至终相同或类似的标号表示相同或类似的元件或具有相同或类似功能的元件。下面通过参考附图描述的实施例是示例性的,旨在用于解释本实用新型,而不能理解为对本实用新型的限制。

[0034] 在本实用新型中,除非另有明确的规定和限定,术语“安装”、“相连”、“连接”、“固定”等术语应做广义理解,例如,可以是固定连接,也可以是可拆卸连接,或一体地连接;可

以是机械连接,也可以是电连接;可以是直接相连,也可以通过中间媒介间接相连,可以是两个元件内部的连通。对于本领域的普通技术人员而言,可以根据具体情况理解上述术语在本实用新型中的具体含义。

[0035] 如图1-4所示,本切割胶布的装置,包括胶布存放器1,胶布存放器1的内部固定连接有横向的导辊2,导辊2的外表面套接有胶布卷体3,胶布卷体3的外表面缠绕有胶布4;

[0036] 胶布存放器1的侧下方设置有出口5,胶布4伸出此出口5;

[0037] 胶布存放器1的侧下方固定连接有横向的刀片6,刀片6为锯齿状;

[0038] 胶布存放器1的一侧固定连接有插槽7,插槽7的内侧插接有插块8,插块8的顶部固定连接有侧盖9,侧盖9封闭胶布存放器1的一侧;

[0039] 胶布存放器1的一侧固定连接有横向的固定架10,固定架10的端部固定连接有安装板11,安装板11的背部固定连接有胶层12,胶层12粘贴在墙体13上。

[0040] 实施例1:胶布存放器1为侧部开口设置,导辊2与胶布卷体3活动连接。本胶布存放器1用以存放医疗胶布,本胶布存放器1通过固定架10、安装板11和胶层12粘贴固定在墙体13上,便于胶布4的撕扯。

[0041] 实施例2:出口5位于刀片6上方2-3厘米处,出口5的宽度大于胶布4的宽度。这样的设计,使得刀片6切割完胶布4后,胶布4仍露出出口5,便于下次撕扯胶布4使用。

[0042] 实施例3:刀片6为不锈钢材质,刀片6的厚度为0.1-0.15厘米。插槽7为顶部敞口设置,插槽7用以定位侧盖9。侧盖9与胶布存放器1为装配式,向上提起侧盖9即可取下侧盖9,此时可进行胶布卷的更换和安装,便于胶布卷的拿取和存放。

[0043] 实施例4:插槽7内侧的形状与插块8的形状相适配。利用本装置裁剪胶布4时,拉扯需要的长度,一手按着出口5处的胶布4,一手拉扯胶布4摩擦和压迫刀片6,此时胶布4是绷直的,便于裁剪,同时,胶布4使刀片6对胶布4进行快速切割,切割为整齐的断口,从而利用本装置是便于医疗胶布切割裁剪的,并且切割整齐,便于撕扯。插块8与侧盖9为一体结构,侧盖9的材质为PVC。固定架10与安装板11垂直,胶层12具体为3M胶。

[0044] 本实用新型的工作原理如下:

[0045] S1、利用本装置裁剪胶布4时,拉扯需要的长度,一手按着出口5处的胶布4,一手拉扯胶布4摩擦和压迫刀片6,此时胶布4是绷直的,便于裁剪,同时,胶布4使刀片6对胶布4进行快速切割,切割为整齐的断口;

[0046] S2、胶布4用完时,向上提起侧盖9即可取下侧盖9,此时可进行胶布卷的更换和安装。

[0047] 与现有技术相比,本实用新型相对于现有技术具有以下有益效果:

[0048] 1、该切割胶布的装置,通过胶布存放器1、导辊2、出口5、刀片6、固定架10、安装板11、胶层12和墙体13的配合设置,利用本装置裁剪胶布4时,拉扯需要的长度,一手按着出口5处的胶布4,一手拉扯胶布4摩擦和压迫刀片6,此时胶布4是绷直的,便于裁剪,同时,胶布4使刀片6对胶布4进行快速切割,切割为整齐的断口,从而利用本装置是便于医疗胶布切割裁剪的,并且切割整齐,便于撕扯,解决了现有技术中存在的问题。

[0049] 2、该切割胶布的装置,出口5位于刀片6上方2-3厘米处,这样的设计,使得刀片6切割完胶布4后,胶布4仍露出出口5,便于下次撕扯胶布4使用,而现有技术中,需要手动抠起胶布4的断口,而本装置解决了此问题。

[0050] 3、该切割胶布的装置，通过胶布存放器1、导辊2、插槽7、插块8和侧盖9的配合设置，侧盖9与胶布存放器1为装配式，向上提起侧盖9即可取下侧盖9，此时可进行胶布卷的更换和安装，便于胶布卷的拿取和存放。

[0051] 在本说明书的描述中，参考术语“一个实施例”、“一些实施例”、“示例”、“具体示例”、或“一些示例”等的描述意指结合该实施例或示例描述的具体特征、结构、材料或者特点包含于本实用新型的至少一个实施例或示例中。在本说明书中，对上述术语的示意性表述不一定指的是相同的实施例或示例。而且，描述的具体特征、结构、材料或者特点可以在任何的一个或多个实施例或示例中以合适的方式结合。

[0052] 本领域技术人员不难理解，本实用新型包括上述说明书的实用新型内容和具体实施方式部分以及附图所示出的各部分的任意组合，限于篇幅并为使说明书简明而没有将这些组合构成的各方案一一描述。凡在本实用新型的精神和原则之内，所做的任何修改、等同替换、改进等，均应包含在本实用新型的保护范围之内。

[0053] 尽管上面已经示出和描述了本实用新型的实施例，可以理解的是，上述实施例是示例性的，不能理解为对本实用新型的限制，本领域的普通技术人员在不脱离本实用新型的原理和宗旨的情况下在本实用新型的范围内可以对上述实施例进行变化、修改、替换和变型。本实用新型的范围由所附权利要求及其等同限定。

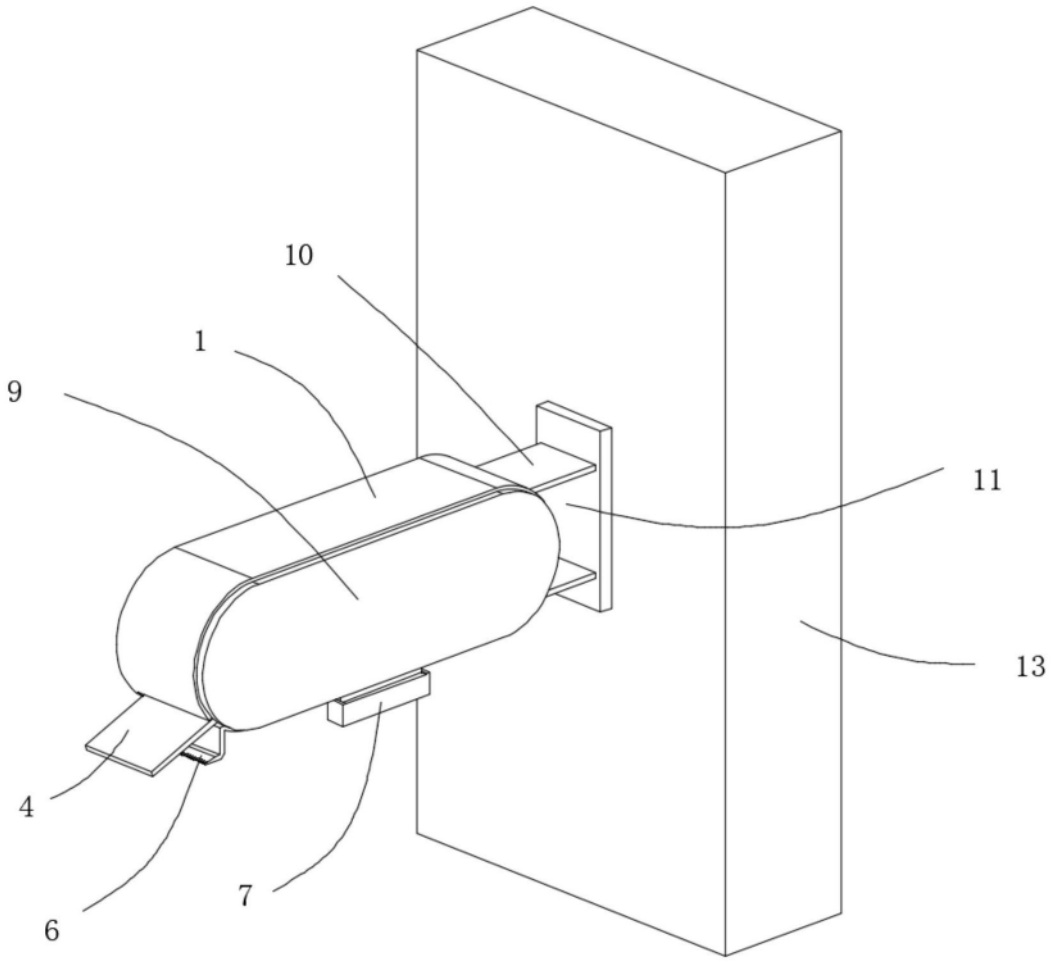

图1

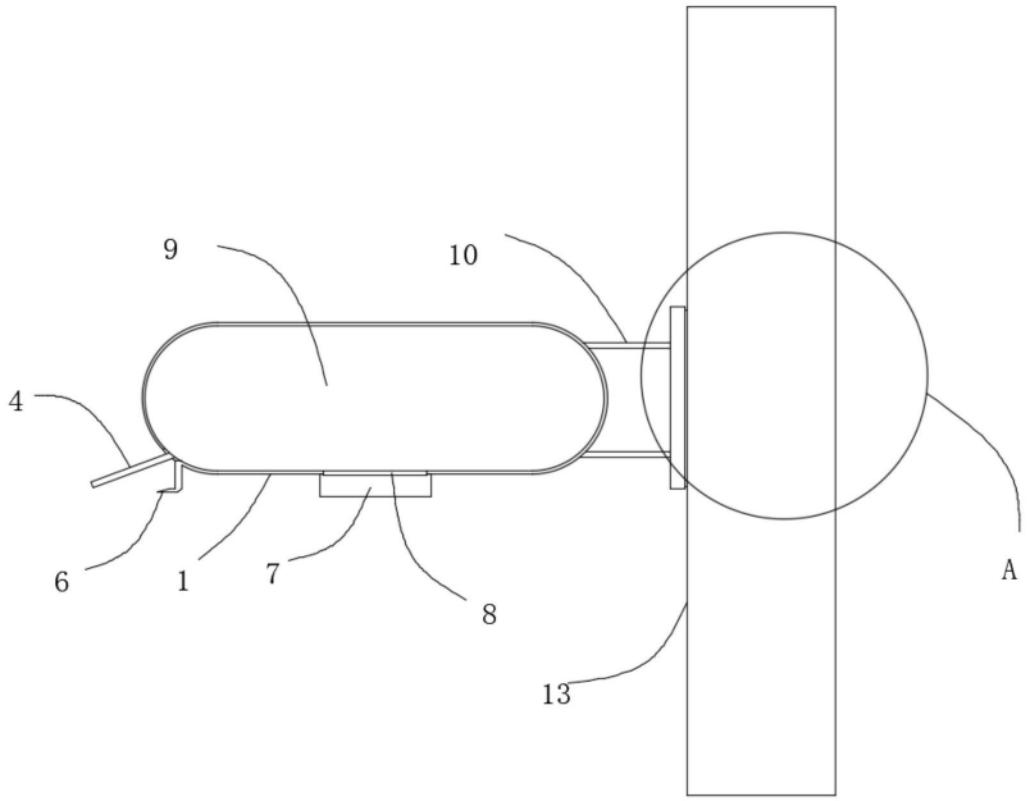

图2

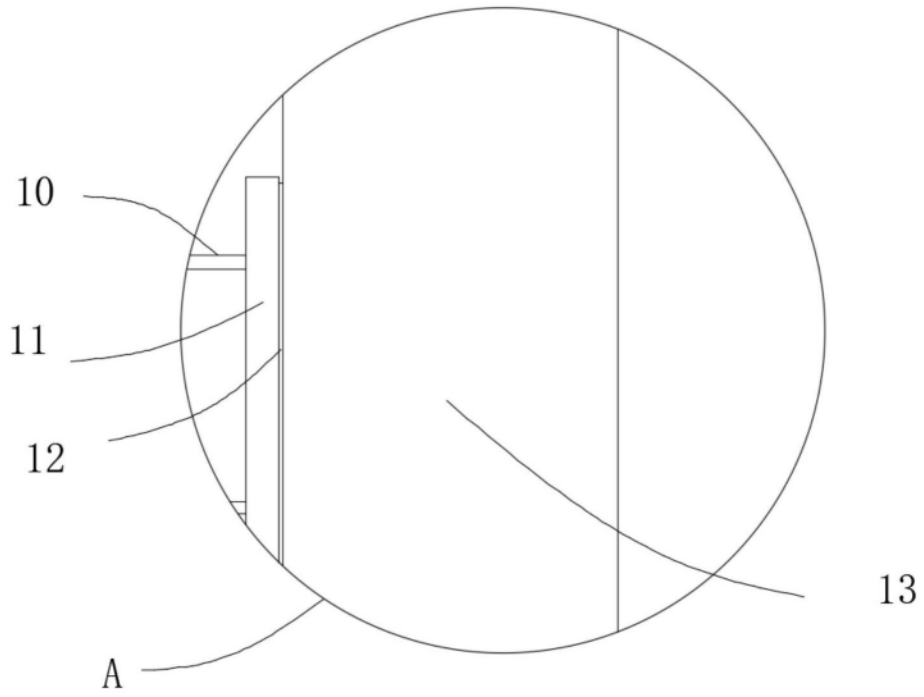

图3

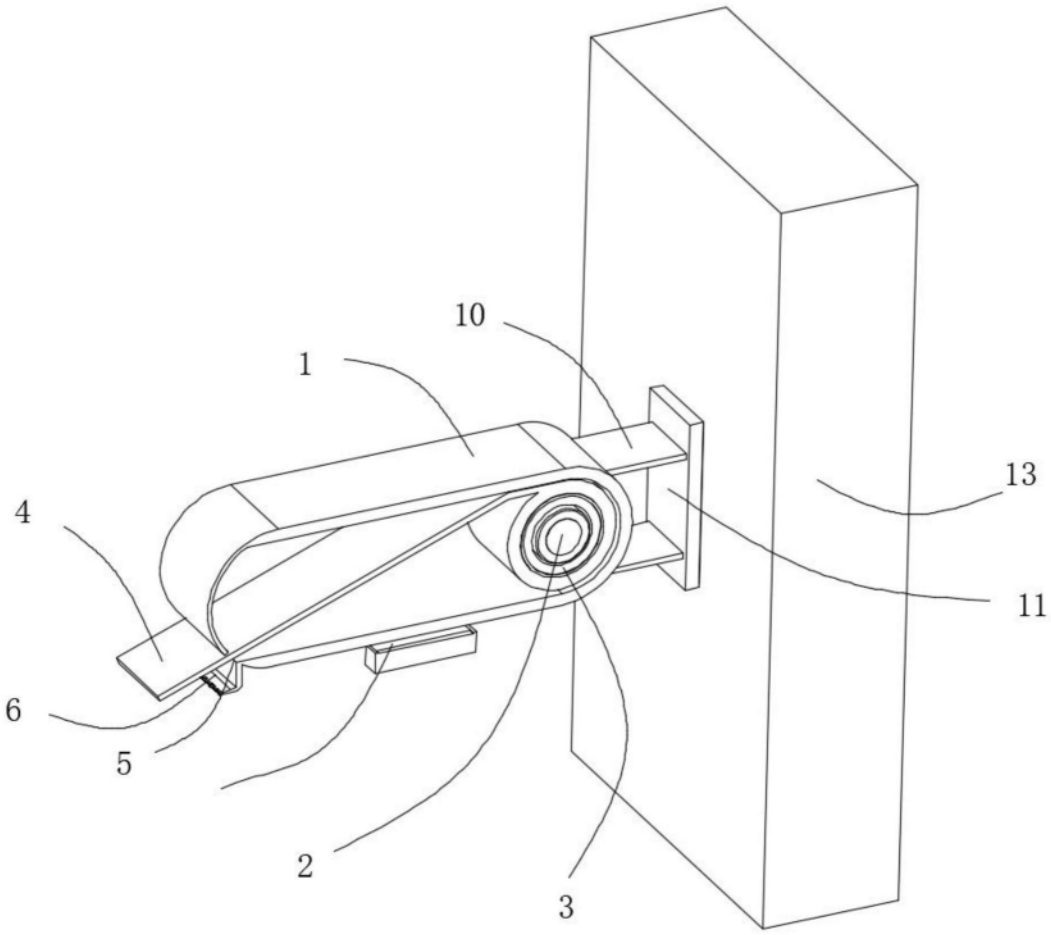

图4