(19)国家知识产权局

(12)发明专利申请

(10)申请公布号 CN 117620864 A
(43)申请公布日 2024.03.01

(21)申请号 202311821717.8

(22)申请日 2023.12.27

(71)申请人 江苏金科森电子科技有限公司
地址 224000 江苏省盐城市东台经济开发区迎宾大道88号

(72)发明人 周华 张金山 邓小波 王小超 朱晓波 张雷雷

(74)专利代理机构 深圳宇凡网知识产权代理事务所(普通合伙) 44876
专利代理师 李新干

(51)Int.Cl.
B24B 29/02(2006.01)
B24B 27/00(2006.01)
B24B 41/00(2006.01)
B24B 41/02(2006.01)
B24B 41/04(2006.01)
B24B 47/12(2006.01)
B24B 47/26(2006.01)

权利要求书2页 说明书6页 附图3页

(54)发明名称

一种具有啮合传动功能的金属边框的抛光装置

(57)摘要

本发明涉及抛光技术领域,具体是一种具有啮合传动功能的金属边框的抛光装置,包括控制台,所述控制台的上表面固定连接有两个对称设置的方形架,所述方形架的内壁有两个对称设置第一条形板,位于上方所述第一条形板的上端固定连接有第一弹簧,所述方形架的上端设置有螺纹杆,本发明能够通过设置第一条形板、第一弹簧、螺纹杆、第一圆杆、第二圆杆、打磨盘、第三圆杆、第一打磨滚轴、第一齿轮在打磨过程中由于有些电脑底板的表面不平整,在抛光过程中可能对电脑底板造成损坏,通过第一条形板在第一圆杆上滑动从而保证了上方的第一打磨滚轴可以根据不同型号的电脑底板进行自动调整,避免了在抛光过程中对电脑底板造成损坏。

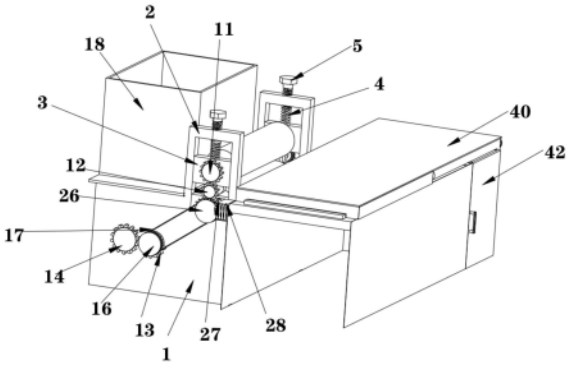

CN 117620864 A

1.一种具有啮合传动功能的金属边框的抛光装置,包括控制台(1),其特征在于:所述控制台(1)的上表面固定连接有两个对称设置的方形架(2),所述方形架(2)的内壁有两个对称设置的第一条形板(3),位于上方所述第一条形板(3)的上端固定连接有第一弹簧(4),所述方形架(2)的上端设置有螺纹杆(5),所述螺纹杆(5)下端贯穿方形架(2)的上表面并延伸至内部,所述第一弹簧(4)远离第一条形板(3)的一端与螺纹杆(5)的下表面固定连接,位于下方所述第一条形板(3)的上表面固定连接有第一圆杆(6),所述第一圆杆(6)的表面贯穿位于上方所述方形架(2)的下表面并延伸至内部,位于上方所述第一条形板(3)与第二圆杆(7)滑动连接,所述控制台(1)的侧壁设置有打磨盘(8),所述第二圆杆(7)远离端打磨盘(8)的一端贯穿第一圆杆(6)的表面并延伸至内部,所述第二圆杆(7)远离第一圆杆(6)的一端固定连接有打磨盘(8),两个所述第一条形板(3)的侧壁转动连接有第三圆杆(9),所述第三圆杆(9)的两端贯穿第一条形板(3)的侧壁并延伸至外部,所述第三圆杆(9)远离第一条形板(3)的一端固定连接有第一打磨滚轴(10),所述第三圆杆(9)的另一端固定连接有第一齿轮(11),所述第二圆杆(7)的另一端固定连接有第二齿轮(12),所述控制台(1)的侧壁设置有第一啮合齿轮(13),所述第一啮合齿轮(13)啮合连接有第三齿轮(14),位于下方所述第一齿轮(11)的侧壁固定连接有第一皮带轮(15),所述第一啮合齿轮(13)的侧壁固定连接有第二皮带轮(16),所述第一皮带轮(15)与第二皮带轮(16)套设有同一个第一皮带(17),所述控制台(1)的上表面固定连接有底板放置舱(18),所述底板放置舱(18)的内部底面开设有条形通槽(19),所述条形通槽(19)的内壁设置有第二弹簧(20),所述控制台(1)的内壁转动连接有第四圆杆(21),所述第四圆杆(21)的右端贯穿控制台(1)的内壁与第三齿轮(14)的表面固定连接,所述第四圆杆(21)的表面固定连接有半圆块(22),所述控制台(1)的内壁固定连接有第五圆杆(23),所述第五圆杆(23)的表面转动连接有推动块(24),所述推动块(24)的上端固定连接有两个对称设置的圆柱块(25),所述圆柱块(25)的侧壁与第二弹簧(20)固定连接,所述第二弹簧(20)远离圆柱块(25)的一端与控制台(1)的内壁固定连接,所述第一皮带轮(15)的侧壁固定连接有第二啮合齿轮(26),所述第二啮合齿轮(26)啮合连接有直齿伞齿轮(27),所述控制台(1)的右侧有两个对称设置的滚轴(37),所述滚轴(37)的表面套设有同一个传送带(38),所述传送带(38)的表面固定连接有多个第二条形板(39),所述传送带(38)的上方设置有F形挡板(40),所述F形挡板(40)与方形架(2)的侧壁固定连接,所述F形挡板(40)的内壁转动连接有两个对称设置的第二打磨滚轴(45),位于左边所述第二打磨滚轴(45)的右端固定连接有第三皮带轮(46),位于后方所述第二齿轮(12)的侧壁固定连接有第四皮带轮(47),所述第三皮带轮(46)与第四皮带轮(47)套设有同一个第二皮带(48),所述控制台(1)的侧壁固定连接有电机(49),所述电机(49)的输出端与位于后方所述第一齿轮(11)的表面固定连接,两个所述第二打磨滚轴(45)的另一端固定连接有第五皮带轮(50),两个所述第五皮带轮(50)套设有第三皮带(51),所述直齿伞齿轮(27)的表面设置有减速装置,所述传送带(38)的右侧设置有收集装置。

2.根据权利要求1所述的一种具有啮合传动功能的金属边框的抛光装置,其特征在于:所述减速装置包括减速盒(28),所述减速盒(28)与方形架(2)的侧壁固定连接,所述减速盒(28)内设置有第三啮合齿轮(29),所述直齿伞齿轮(27)与第三啮合齿轮(29)的侧壁固定连接,所述第三啮合齿轮(29)啮合连接有第四齿轮(30),所述第四齿轮(30)的侧壁固定连接有第四啮合齿轮(31),所述第四啮合齿轮(31)啮合连接有第五齿轮(32),所述第五齿轮

(32)的侧壁固定连接有第五啮合齿轮(33),所述第五啮合齿轮(33)啮合连接有第六齿轮(34),所述第六齿轮(34)的侧壁固定连接有第六啮合齿轮(35),所述第六啮合齿轮(35)啮合连接有第七齿轮(36),所述第七齿轮(36)的侧壁与滚轴(37)固定连接。

3.根据权利要求1所述的一种具有啮合传动功能的金属边框的抛光装置,其特征在于:所述收集装置包括收集舱(41),所述收集舱(41)放置在传送带(38)的右侧,所述收集舱(41)的侧壁铰接有舱门(42),所述收集舱(41)的内部底面固定连接有第三弹簧(43),所述收集舱(41)的内壁设置有放置板(44),所述第三弹簧(43)的另一端与放置板(44)固定连接。

4.根据权利要求1所述的一种具有啮合传动功能的金属边框的抛光装置,其特征在于:所述第一啮合齿轮(13)的侧壁开设有多个螺纹孔,所述第一啮合齿轮(13)可以通过螺纹调节啮合齿数量。

5.根据权利要求1所述的一种具有啮合传动功能的金属边框的抛光装置,其特征在于:两个所述第一齿轮(11)与第二齿轮(12)啮合连接,所述第一弹簧(4)与第二弹簧(20)为拉伸弹簧。

6.根据权利要求1所述的一种具有啮合传动功能的金属边框的抛光装置,其特征在于:所述第五圆杆(23)为橡胶材质,所述推动块(24)的上半部分在第二弹簧(20)的内壁滑动。

7.根据权利要求1所述的一种具有啮合传动功能的金属边框的抛光装置,其特征在于:多个所述第二条形板(39)的间隙与电脑底板大小相同,所述传送带(38)与第四齿轮(30)的高度大于电脑底板的高度。

8.根据权利要求3所述的一种具有啮合传动功能的金属边框的抛光装置,其特征在于:所述第三弹簧(43)为压缩弹簧,所述放置板(44)的表面设置有橡胶层,所述橡胶层的厚度为0.5mm。

一种具有啮合传动功能的金属边框的抛光装置

技术领域

[0001] 本发明涉及抛光技术领域,具体是一种具有啮合传动功能的金属边框的抛光装置。

背景技术

[0002] 电脑是一种非常常见的通信工具,并且随着时代的发展和科技的进步,电脑的塑料材质的外壳逐渐被金属替代,从而给人们更好的握持感,但是在生产过程中,金属的加工的复杂程度要远远高于塑料,而抛光就是加工步骤中重要的一环,传统的用于电脑金属边框的抛光装置的结构基本由动力装置,圆形抛光盘、电脑外壳夹具以及机械臂构成,是目前使用最为广泛的一种电脑金属边框抛光装置,具有结构简单,使用方便且成本低廉等优点。

[0003] 虽然现有的金属边框的抛光装置具有上述优点,但是在实际的使用过程中依然存在一定的局限性,由于动力机在驱动圆形的抛光盘转动并与电脑金属边框相接触时,此时接触面越靠近抛光盘中心的位置上,其抛光的相对速度越低,导致该位置的抛光效率降低,而接触面越远离抛光盘中心的位置上,其抛光的相对速度越高,导致该位置的抛光效率较高,从而使整个抛光面的抛光效率不统一,从而使电脑金属边框上出现一些抛光不完全的区域,而且大多数抛光机器不能对每个面都进行抛光,从而导致这些电脑边框需要进行二次加工,造成生产成本的提高,为此,我们一种具有啮合传动功能的金属边框的抛光装置解决上述问题。

发明内容

[0004] 本发明的目的在于提供一种具有啮合传动功能的金属边框的抛光装置,以解决上述背景技术中提出的问题。

[0005] 本发明的技术方案是:一种具有啮合传动功能的金属边框的抛光装置,包括控制台,所述控制台的上表面固定连接有两个对称设置的方形架,所述方形架的内壁有两个对称设置的第一条形板,位于上方所述第一条形板的上端固定连接有第一弹簧,所述方形架的上端设置有螺纹杆,所述螺纹杆下端贯穿方形架的上表面并延伸至内部,所述第一弹簧远离第一条形板的一端与螺纹杆的下表面固定连接,位于下方所述第一条形板的上表面固定连接有第一圆杆,所述第一圆杆的表面贯穿位于上方所述方形架的下表面并延伸至内部,位于上方所述第一条形板与第二圆杆滑动连接,所述控制台的侧壁设置有打磨盘,所述第二圆杆远离端打磨盘的一端贯穿第一圆杆的表面并延伸至内部,所述第二圆杆远离第一圆杆的一端固定连接有打磨盘,两个所述第一条形板的侧壁转动连接有第三圆杆,所述第三圆杆的两端贯穿第一条形板的侧壁并延伸至外部,所述第三圆杆远离第一条形板的一端固定连接有第一打磨滚轴,所述第三圆杆的另一端固定连接有第一齿轮,所述第二圆杆的另一端固定连接有第二齿轮,所述控制台的侧壁设置有第一啮合齿轮,所述第一啮合齿轮啮合连接有第三齿轮,位于下方所述第一齿轮的侧壁固定连接有第一皮带轮,所述第一啮合齿轮的侧壁固定连接有第二皮带轮,所述第一皮带轮与第二皮带轮套设有同一个第一皮

带,所述控制台的上表面固定连接有底板放置舱,所述底板放置舱的内部底面开设有条形通槽,所述条形通槽的内壁设置有第二弹簧,所述控制台的内壁转动连接有第四圆杆,所述第四圆杆的右端贯穿控制台的内壁与第三齿轮的表面固定连接,所述第四圆杆的表面固定连接有半圆块,所述控制台的内壁固定连接有第五圆杆,所述第五圆杆的表面转动连接有推动块,所述推动块的上端固定连接有两个对称设置的圆柱块,所述圆柱块的侧壁与第二弹簧固定连接,所述第二弹簧远离圆柱块的一端与控制台的内壁固定连接,所述第一皮带轮的侧壁固定连接有第二啮合齿轮,所述第二啮合齿轮啮合连接有直齿伞齿轮,所述控制台的右侧有两个对称设置的滚轴,所述滚轴的表面套设有同一个传送带,所述传送带的表面固定连接有多个第二条形板,所述传送带的上方设置有F形挡板,所述F形挡板与方形架的侧壁固定连接,所述F形挡板的内壁转动连接有两个对称设置的第二打磨滚轴,位于左边所述第二打磨滚轴的右端固定连接有第三皮带轮,位于后方所述第二齿轮的侧壁固定连接有第四皮带轮,所述第三皮带轮与第四皮带轮套设有同一个第二皮带,所述控制台的侧壁固定连接有电机,所述电机的输出端与位于后方所述第一齿轮的表面固定连接,两个所述第二打磨滚轴的另一端固定连接有第五皮带轮,两个所述第五皮带轮套设有第三皮带,所述直齿伞齿轮的表面设置有减速装置,所述传送带的右侧设置有收集装置。

[0006] 优选的,所述减速装置包括减速盒,所述减速盒与方形架的侧壁固定连接,所述减速盒内设置有第三啮合齿轮,所述直齿伞齿轮与第三啮合齿轮的侧壁固定连接,所述第三啮合齿轮啮合连接有第四齿轮,所述第四齿轮的侧壁固定连接有第四啮合齿轮,所述第四啮合齿轮啮合连接有第五齿轮,所述第五齿轮的侧壁固定连接有第五啮合齿轮,所述第五啮合齿轮啮合连接有第六齿轮,所述第六齿轮的侧壁固定连接有第六啮合齿轮,所述第六啮合齿轮啮合连接有第七齿轮,所述第七齿轮的侧壁与滚轴固定连接。

[0007] 优选的,所述收集装置包括收集舱,所述收集舱放置在传送带的右侧,所述收集舱的侧壁铰接有舱门,所述收集舱的内部底面固定连接有第三弹簧,所述收集舱的内壁设置有放置板,所述第三弹簧的另一端与放置板固定连接。

[0008] 优选的,所述第一啮合齿轮的侧壁开设有多个螺纹孔,所述第一啮合齿轮可以通过螺纹调节啮合齿数量。

[0009] 优选的,两个所述第一齿轮与第二齿轮啮合连接,所述第一弹簧与第二弹簧为拉伸弹簧。

[0010] 优选的,所述第五圆杆为橡胶材质,所述推动块的上半部分在第二弹簧的内壁滑动。

[0011] 优选的,多个所述第二条形板的间隙与电脑底板大小相同,所述传送带与第四齿轮的高度大于电脑底板的高度。

[0012] 优选的,所述第三弹簧为压缩弹簧,所述放置板的表面设置有橡胶层,所述橡胶层的厚度为0.5mm。

[0013] 本发明通过改进在此提供一种具有啮合传动功能的金属边框的抛光装置,与现有技术相比,具有如下改进及优点:

[0014] 其一:本发明,通过设置第一条形板、第一弹簧、螺纹杆、第一圆杆、第二圆杆、打磨盘、第三圆杆、第一打磨滚轴、第一齿轮在打磨过程中由于有些电脑底板的表面不平整,在抛光过程中可能对电脑底板造成损坏,通过第一条形板在第一圆杆上滑动从而保证了上方

的第一打磨滚轴可以根据不同型号的电脑底板进行自动调整,避免了在抛光过程中对电脑底板造成损坏。

[0015] 其二:本发明,通过设置第一齿轮、第二齿轮、第一啮合齿轮、第三齿轮、第一皮带轮、第二皮带轮、第一皮带、底板放置舱在打磨过程中由电机的输出端带动第一齿轮进行转动,再由第一齿轮带动第二齿轮进行转动,使第一打磨滚轴与打磨盘对电脑底板的上下与左右两侧进行抛光,再由第二啮合齿轮带动直齿伞齿轮转动使减速盒内的减速装置对转速进行降低,带动传送带进行低速工作使电脑底板进入第二条形板的间距,再由第四皮带轮带动第二皮带对两个第二打磨滚轴进行工作,使传送带将电脑底板送入至两个第二打磨滚轴之间对其进行左右两侧打磨,实现了一机多用与对电脑底板的侧面和上下进行抛光,提高了打磨的效率。

[0016] 其三:本发明,通过设置第三齿轮、底板放置舱、第四圆杆、半圆块、第五圆杆、推动块、圆柱块,在打磨时通过第三齿轮的转动使半圆块转动从而推动推动块进行滑动,通过圆柱块对电脑底板从底板放置舱内推入至抛光机器内进行抛光,实现了电脑底板抛光的全自动化,降低了人工成本。

附图说明

[0017] 下面结合附图和实施例对本发明作进一步解释:

[0018] 图1是本发明的正视结构示意图;

[0019] 图2是本发明的后视结构示意图;

[0020] 图3是本发明的正视内部结构示意图;

[0021] 图4是本发明的剖视结构示意图;

[0022] 图5为本发明的减速装置放大结构示意图。

[0023] 附图标记说明:

[0024] 1、控制台;2、方形架;3、第一条形板;4、第一弹簧;5、螺纹杆;

[0025] 6、第一圆杆;7、第二圆杆;8、打磨盘;9、第三圆杆;10、第一打磨滚轴;11、第一齿轮;12、第二齿轮;13、第一啮合齿轮;14、第三齿轮;

[0026] 15、第一皮带轮;16、第二皮带轮;17、第一皮带;18、底板放置舱;

[0027] 19、条形通槽;20、第二弹簧;21、第四圆杆;22、半圆块;23、第五圆杆;24、推动块;25、圆柱块;26、第二啮合齿轮;27、直齿伞齿轮;

[0028] 28、减速盒;29、第三啮合齿轮;30、第四齿轮;31、第四啮合齿轮;

[0029] 32、第五齿轮;33、第五啮合齿轮;34、第六齿轮;35、第六啮合齿轮;

[0030] 36、第七齿轮;37、滚轴;38、传送带;39、第二条形板;40、F形挡板;

[0031] 41、收集舱;42、舱门;43、第三弹簧;44、放置板;45、第二打磨滚轴;

[0032] 46、第三皮带轮;47、第四皮带轮;48、第二皮带;49、电机;50、第五皮带轮;51、第三皮带。

具体实施方式

[0033] 下面对本发明进行详细说明,对本发明实施例中的技术方案进行清楚、完整地描述,显然,所描述的实施例仅仅是本发明一部分实施例,而不是全部的实施例。基于本发明

中的实施例,本领域普通技术人员在没有做出创造性劳动前提下所获得的所有其他实施例,都属于本发明保护的范围。

[0034] 本发明通过改进在此提供一种具有啮合传动功能的金属边框的抛光装置,本发明的技术方案是:

[0035] 如图1—图5所示,一种具有啮合传动功能的金属边框的抛光装置,包括控制台1,控制台1的上表面固定连接有两个对称设置的方形架2,方形架2的内壁有两个对称设置的第一条形板3,位于上方第一条形板3的上端固定连接有第一弹簧4,方形架2的上端设置有螺纹杆5,螺纹杆5下端贯穿方形架2的上表面并延伸至内部,第一弹簧4远离第一条形板3的一端与螺纹杆5的下表面固定连接,位于下方第一条形板3的上表面固定连接有第一圆杆6,第一圆杆6的表面贯穿位于上方方形架2的下表面并延伸至内部,位于上方第一条形板3与第二圆杆7滑动连接,控制台1的侧壁设置有打磨盘8,第二圆杆7远离端打磨盘8的一端贯穿第一圆杆6的表面并延伸至内部,第二圆杆7远离第一圆杆6的一端固定连接有打磨盘8,两个第一条形板3的侧壁转动连接有第三圆杆9,第三圆杆9的两端贯穿第一条形板3的侧壁并延伸至外部,第三圆杆9远离第一条形板3的一端固定连接有第一打磨滚轴10,第三圆杆9的另一端固定连接有第一齿轮11,第二圆杆7的另一端固定连接有第二齿轮12,控制台1的侧壁设置有第一啮合齿轮13,第一啮合齿轮13啮合连接有第三齿轮14,位于下方第一齿轮11的侧壁固定连接有第一皮带轮15,第一啮合齿轮13的侧壁固定连接有第二皮带轮16,第一皮带轮15与第二皮带轮16套设有同一个第一皮带17,控制台1的上表面固定连接有底板放置舱18,底板放置舱18的内部底面开设有条形通槽19,条形通槽19的内壁设置有第二弹簧20,控制台1的内壁转动连接有第四圆杆21,第四圆杆21的右端贯穿控制台1的内壁与第三齿轮14的表面固定连接,第四圆杆21的表面固定连接有半圆块22,控制台1的内壁固定连接有第五圆杆23,第五圆杆23的表面转动连接有推动块24,推动块24的上端固定连接有两个对称设置的圆柱块25,圆柱块25的侧壁与第二弹簧20固定连接,第二弹簧20远离圆柱块25的一端与控制台1的内壁固定连接,第一皮带轮15的侧壁固定连接有第二啮合齿轮26,第二啮合齿轮26啮合连接有直齿伞齿轮27,控制台1的右侧有两个对称设置的滚轴37,滚轴37的表面套设有同一个传送带38,传送带38的表面固定连接有多个第二条形板39,传送带38的上方设置有F形挡板40,F形挡板40与方形架2的侧壁固定连接,F形挡板40的内壁转动连接有两个对称设置的第二打磨滚轴45,位于左边第二打磨滚轴45的右端固定连接有第三皮带轮46,位于后方第二齿轮12的侧壁固定连接有第四皮带轮47,第三皮带轮46与第四皮带轮47套设有同一个第二皮带48,控制台1的侧壁固定连接有电机49,电机49的输出端与位于后方第一齿轮11的表面固定连接,两个第二打磨滚轴45的另一端固定连接有第五皮带轮50,两个第五皮带轮50套设有第三皮带51,直齿伞齿轮27的表面设置有减速装置,传送带38的右侧设置有收集装置。

[0036] 进一步的,减速装置包括减速盒28,减速盒28与方形架2的侧壁固定连接,减速盒28内设置有第三啮合齿轮29,直齿伞齿轮27与第三啮合齿轮29的侧壁固定连接,第三啮合齿轮29啮合连接有第四齿轮30,第四齿轮30的侧壁固定连接有第四啮合齿轮31,第四啮合齿轮31啮合连接有第五齿轮32,第五齿轮32的侧壁固定连接有第五啮合齿轮33,第五啮合齿轮33啮合连接有第六齿轮34,第六齿轮34的侧壁固定连接有第六啮合齿轮35,第六啮合齿轮35啮合连接有第七齿轮36,第七齿轮36的侧壁与滚轴37固定连接,通过齿轮带动啮合

齿轮转动,由于啮合齿的数量较少可以起到降低转速的效果使传动带38的传送速度降低,从而进行边框的抛光。

[0037] 进一步的,收集装置包括收集舱41,收集舱41放置在传送带38的右侧,收集舱41的侧壁铰接有舱门42,收集舱41的内部底面固定连接有第三弹簧43,收集舱41的内壁设置有放置板44,第三弹簧43的另一端与放置板44固定连接,通过设置收集舱41,在电脑底板打磨后掉落至收集舱41内集中收集,在收集舱41收集满后可以打开舱门42将抛光后的电脑底板取出。

[0038] 进一步的,第一啮合齿轮13的侧壁开设有多个螺纹孔,第一啮合齿轮13可以通过螺纹调节啮合齿数量,通过调节第一啮合齿轮13的啮合齿数量实现对送料装置的速度进行调整。

[0039] 进一步的,两个第一齿轮11与第二齿轮12啮合连接,第一弹簧4与第二弹簧20为拉伸弹簧,通过第二齿轮12带动两个两个第一齿轮11转动使整个抛光装置工作。

[0040] 进一步的,第五圆杆23为橡胶材质,推动块24的上半部分在第二弹簧20的内壁滑动,通过第五圆杆23为橡胶材质避免在推动过程中第五圆杆23与电脑底板进行钢性接触对电脑底板造成损坏。

[0041] 进一步的,多个第二条形板39的间隙与电脑底板大小相同,传送带38与第四齿轮30的高度大于电脑底板的高度,在进入传送带38时,由两个第二条形板39对电脑底板的前后抵住,再对电脑底板的前后两侧进行抛光。

[0042] 进一步的,第三弹簧43为压缩弹簧,放置板44的表面设置有橡胶层,所述橡胶层的厚度为0.5mm,避免抛光后电脑底板与放置板44钢性接触造成损坏,在电脑底板掉落至放置板44上受重力影响使第三弹簧43向下运动使放置板44保持同一高度。

[0043] 工作原理:首先将需要抛光的电脑底板整齐放入至底板放置舱18内启动电机49,由电机49的输端带动下方的第一齿轮11进行转动,在由第一齿轮11带动第二齿轮12进行转动,由第二齿轮12通过表面的第一皮带17使底板放置舱18进行转动,在由两个第一齿轮11带动第一打磨滚轴10进行转动,下方的第一齿轮11表面的第一皮带轮15通过第一皮带17带动第二皮带轮16进行转动,再使第二皮带轮16带动后方的第二皮带轮16进行转动,使第三齿轮14与第二皮带轮16啮合转动使后方的第四圆杆21表面上的半圆块22进行转动,带动推动块24对电脑底板进行推进,再使第一皮带轮15表面的第二啮合齿轮26与直齿伞齿轮27啮合转动带动第三啮合齿轮29进行转动,使减速盒28内的减速装置将转速降低带动传送带38低速运动,在第一打磨滚轴10对电脑底板进行第一次抛光后掉落至传送带38上设置的两个第二条形板39之间,再由后方的第二齿轮12表面的第四皮带轮47通过第二皮带48带动左侧第五皮带轮50后端的第三皮带轮46进行转动使第二打磨滚轴45前端设置的第五皮带轮50通过第三皮带51对两个第二打磨滚轴45进行传动,在电脑底板通过传送带38的运动将其送入至两个第二打磨滚轴45之间由第二条形板39对电脑底板左右两侧进行抵住,在使F形挡板40将电脑底板的上方抵住防止发生转动使电脑底板发生损坏,在由两个第二打磨滚轴45对电脑底板的前后两侧进行抛光,在抛光工作完成后,最后电脑底板掉落至放置板44上对其收集,工作人员可以通过将舱门42打开将抛光后的电脑底板拿走进行组装。

[0044] 上述说明,使本领域专业技术人员能够实现或使用本发明。对这些实施例的多种修改对本领域的专业技术人员来说将是显而易见的,本文中所定义的一般原理可以在不脱

离本发明的精神或范围的情况下,在其它实施例中实现。因此,本发明将不会被限制于本文所示的这些实施例,而是要符合与本文所公开的原理和新颖特点相一致的最宽的范围。

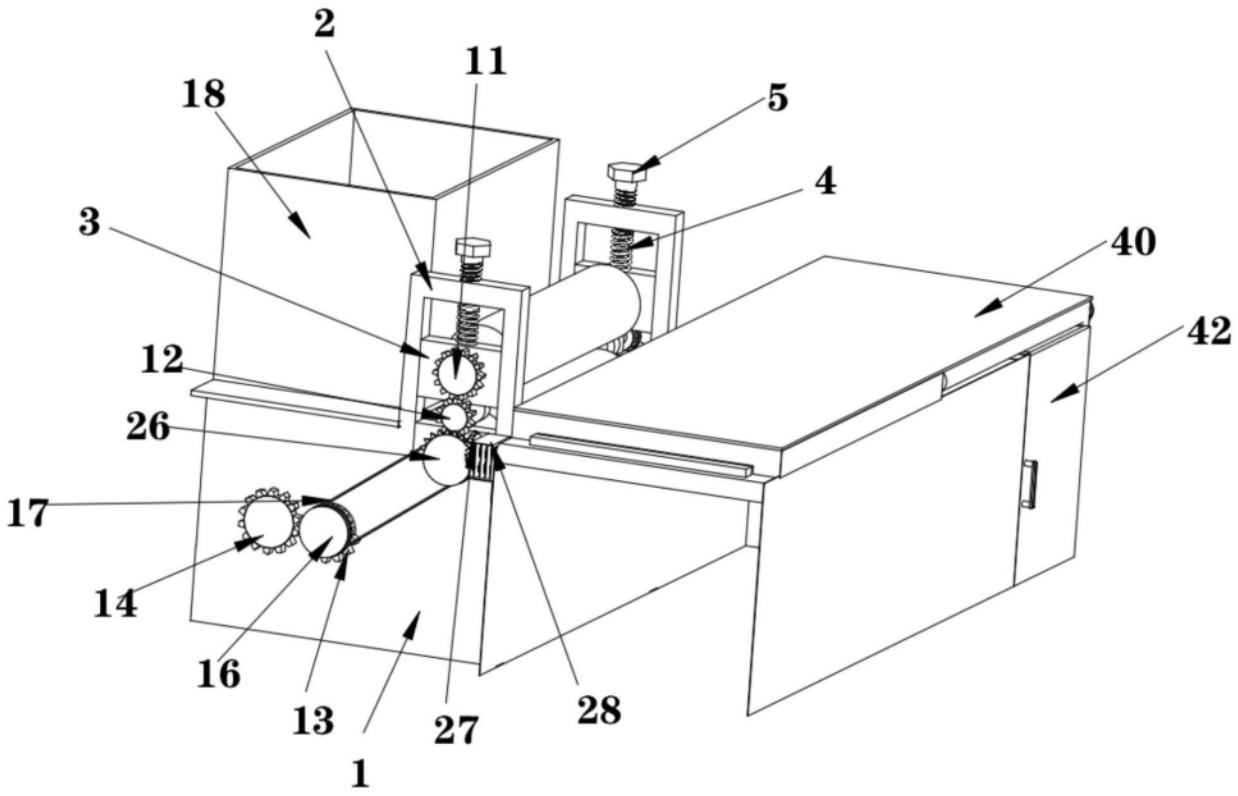

图1

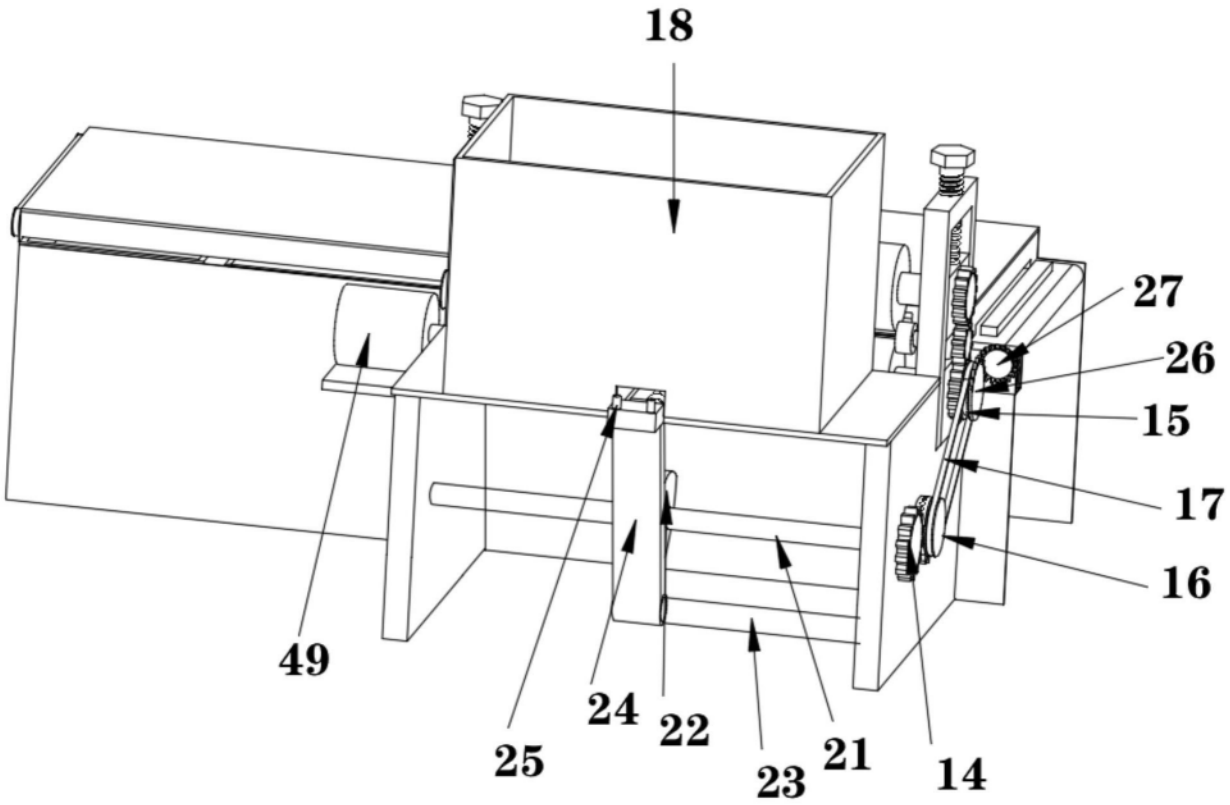
18
27
26
15
17
16
49
24
22
25
23
21
14

图2

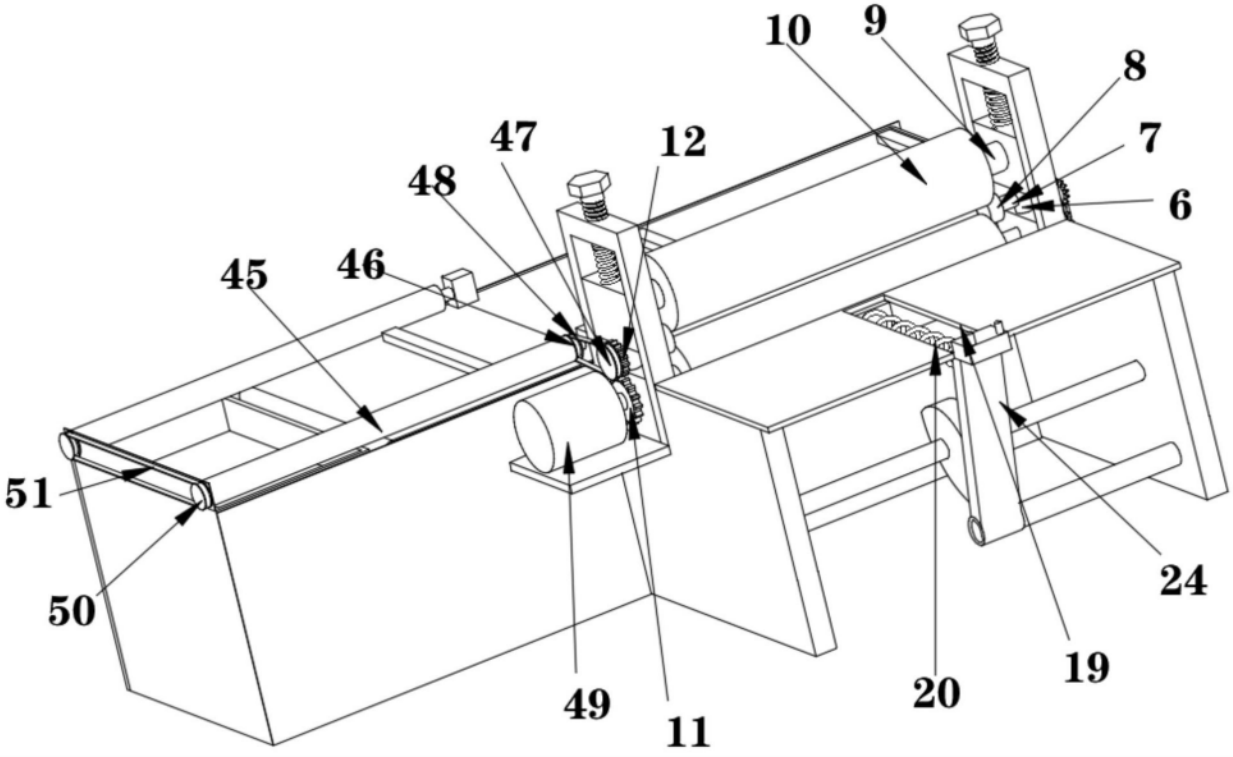
10
9
8
7
6
47
12
48
45
46
51
50
49
11
20
19
24

图3

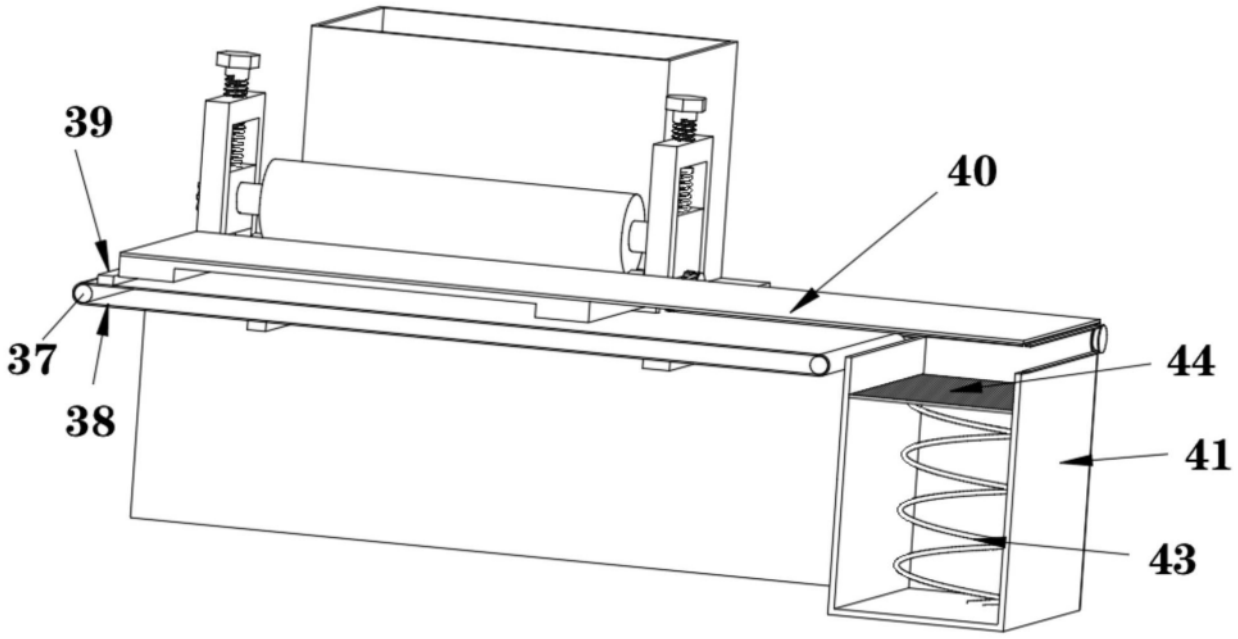

图4

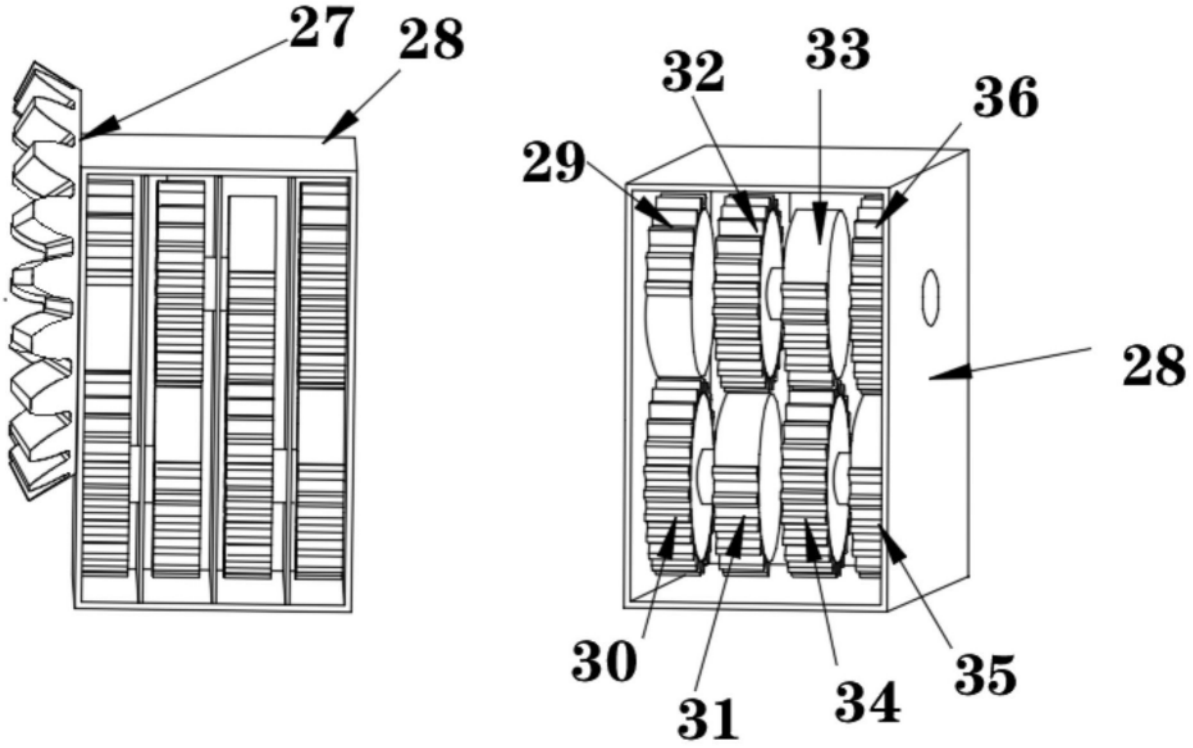

图5