(19)中华人民共和国国家知识产权局

(12)实用新型专利

(10)授权公告号 CN 201963151 U
(45)授权公告日 2011.09.07

(21)申请号 201120073717.0

(22)申请日 2011.03.21

(73)专利权人 吴端钦
地址 362302 福建省南安市霞美镇金山村

(72)发明人 吴端钦 傅哲龙

(51)Int.Cl.
E06B 5/11(2006.01)
E05B 3/00(2006.01)
E05B 45/06(2006.01)

权利要求书 1 页 说明书 1 页 附图 1 页

(54)实用新型名称

一种新型防盗门

(57)摘要

本实用新型涉及一种防盗门，尤其涉及一种设有自动报警功能的新型防盗门，其包括门、门框、锁及和与锁连接在一起且能和锁同步转动的把手，所述门框上设有依次电连接的报警器、电路以及微电源，所述电路上有两个间隔开的触点，所述把手连接有一随把手的转动而移动的连接件，所述连接件的另一端可与两触点同时接触，该防盗门结构简单，且安装方便，成本低、安全可靠，在普通门上也可以安装使其变为一个防盗性能非常好的防盗门。

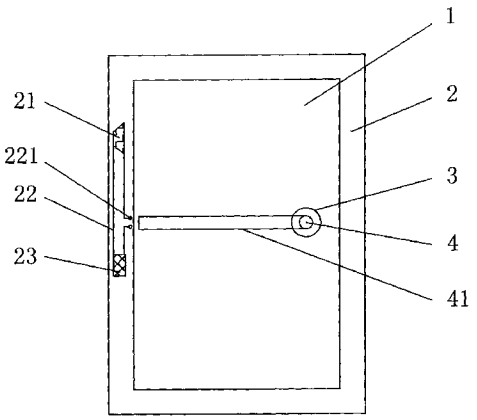

CN 201963151 U

1. 一种新型防盗门，其包括门 (1)、门框 (2)、锁 (3) 及和与锁 (3) 连接在一起且能和锁 (3) 同步转动的把手 (4)，其特征在于：所述门框 (2) 上设有依次电连接的报警器 (21)、电路 (22) 以及微电源 (23)，所述电路 (22) 上有两个间隔开的触点 (221)，所述把手 (4) 连接有一随把手 (4) 的转动而移动的连接件 (41)，所述连接件 (41) 的另一端可与两触点 (221) 同时接触。

2. 根据权利 1 所述的一种新型防盗门，其特征在于：所述报警器 (21)、电路 (22) 以及微电源 (23) 位于门框 (2) 的侧部。

一种新型防盗门

技术领域

[0001] 本实用新型涉及一种防盗门，尤其涉及一种设有自动报警功能的新型防盗门。

背景技术

[0002] 在现有市场上的防盗门多是用钢材或是其他比较硬质的材料制造而成，并且层层加固，为了取得更好的防盗效果，还需要加上各种各样的锁来进行防备，这样的防盗门的主要的缺点是需要大量的钢材或其他昂贵的材料，所需要花费的费用自然不低，如果用户在之前如果不是使用的防盗门的话，则需要重新安装新的防盗门，投入比较大。

发明内容

[0003] 本实用新型的目的在于克服上述不足，提供一种结构简单、成本低廉、安装方便的新型防盗门。

[0004] 本实用新型解决其技术问题所采用的技术方案是：一种新型防盗门其包括门、门框、锁及和与锁连接在一起且能和锁同步转动的把手，所述门框上设有依次电连接的报警器、电路以及微电源，所述电路上有两个间隔开的触点，所述把手连接有一随把手的转动而移动的连接件，所述连接件的另一端可与两触点同时接触。

[0005] 所述报警器、电路以及微电源位于门框的侧部。

[0006] 通过采用上述的技术方案，本实用新型的有益效果是：本实用新型的防盗门结构简单，且安装方便，成本低、安全可靠，在普通门上也可以安装使其变为一个防盗性能非常好的防盗门。

附图说明

[0007] 下面结合附图和实施例对本实用新型进一步说明。

[0008] 图 1 是本实用新型的结构示意图。

具体实施方式

[0009] 如图 1 所示，本实用新型是一种新型防盗门，其包括门 1、门框 2、锁 3 及和与锁 3 连接在一起且能和锁 3 同步转动的把手 4，所述门框 2 上设有依次电连接的报警器 21、电路 22 以及微电源 23，所述电路 22 上有两个间隔开的触点 221，所述把手 4 连接有一随把手 4 的转动而移动的连接件 41，所述连接件 41 的另一端可与两触点 221 同时接触，所述报警器 21、电路 22 以及微电源 23 位于门框 2 的侧部。

[0010] 当门 1 开启的时候，无论从室外用钥匙转动锁 3 开门还是在室内开锁 3，由于把手 4 和锁 3 固定连接且能和锁 3 一起同步转动，连接件 41 可以随把手 4 的转动而远离两触点 221，当门 1 处于关闭时，连接件 41 会复位到与两触点 221 的距离很接近的位置，如果不通过转动把手 4 或开锁 3 而推开门 1 的话，连接件 41 将会在门 1 开启一点的时候就与两触点 221 同时接触从而连通电路 22，这时报警器 21 将会发出报警声响。

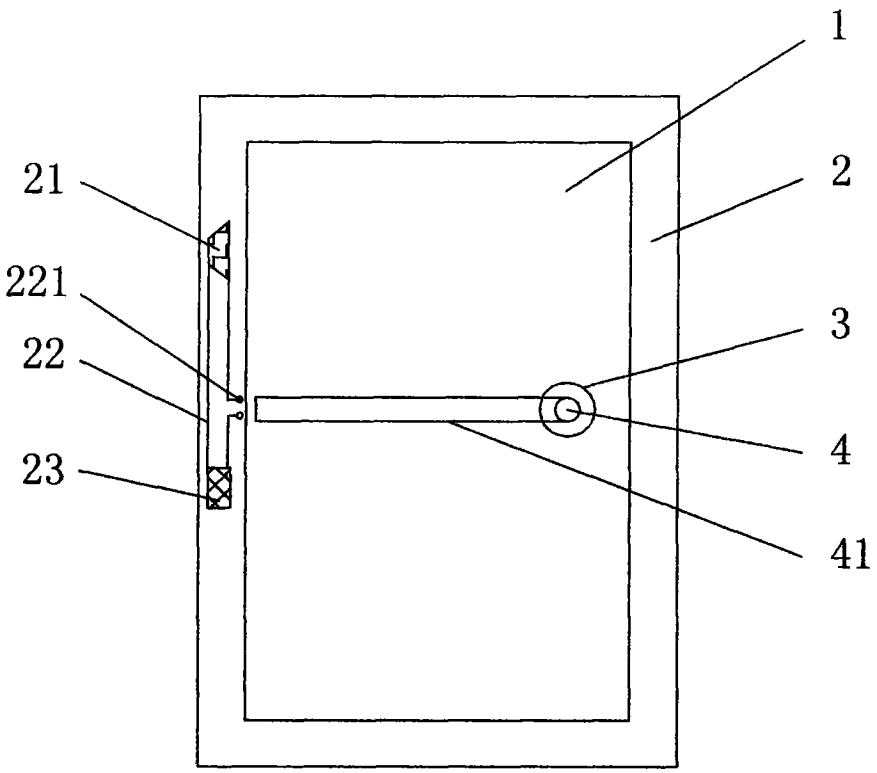

图 1