(19)中华人民共和国国家知识产权局

(12)实用新型专利

(10)授权公告号 CN 205163929 U
(45)授权公告日 2016.04.20

(21)申请号 201520868566.6

(22)申请日 2015.10.27

(73)专利权人 王欣
地址 264200 山东省威海市乳山市胜利街128号乳山市人民医院

(72)发明人 王欣

(51)Int.Cl.
A61N 5/06(2006.01)

权利要求书1页 说明书3页 附图2页

(54)实用新型名称

一种护理科用烤灯

(57)摘要

本实用新型公开了一种护理科用烤灯，包括固定盘、鹅颈管、烤灯灯罩和安装杆，所述固定盘为中空圆柱体形，在固定盘上下两侧设置有上转动盘和下转动盘，所述上转动盘和下转动盘通过设置在固定盘中心的转轴固定连接，在固定盘侧面设有一个呈水平方向设置的安装杆，在安装杆前端设有固定爪，固定爪的外轮廓呈“U”型，在固定盘相对安装杆位置的一侧设有一个呈水平方向设置的伸缩杆，所述伸缩杆前端茶庄有一个伸缩前臂，在伸缩前臂上设有两个肢体固定夹，本装置通过在固定盘两侧设置通过转轴固定连接的上转动盘和下转动盘、通过在升降支撑杆内设置移动部和固定部，方便对烤灯的照射角度、照射高度等进行调节，适应患者不同的治疗需求。

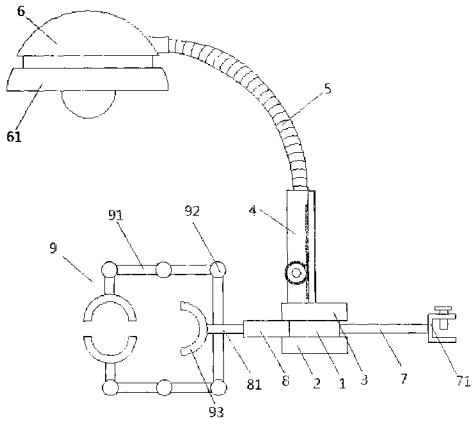

CN 205163929 U

1.一种护理科用烤灯，包括固定盘、鹅颈管、烤灯灯罩和安装杆，其特征在于，所述固定盘为中空圆柱体形，在固定盘上下两侧设置有上转动盘和下转动盘，所述上转动盘和下转动盘通过设置在固定盘中心的转轴固定连接，在固定盘侧面设有一个呈水平方向设置的安装杆，在安装杆前端设有固定爪，固定爪的外轮廓呈“U”型，在固定盘相对安装杆位置的一侧设有一个呈水平方向设置的伸缩杆，所述伸缩杆前端茶庄有一个伸缩前臂，在伸缩前臂上设有两个肢体固定夹，所述肢体固定夹由多个旋转杆首尾连接组成，在旋转杆相互连接处通过调节螺母进行固定，位于最前方的旋转杆前端和伸缩前臂前端均设有肢体固定罩；所述上转动盘上平面安装有升降支撑杆，所述升降支撑杆顶端设有鹅颈管，鹅颈管的另一端与烤灯灯罩相连接，在烤灯灯罩前部设有反光部，所述升降支撑杆包括移动部和固定部，所述移动部为下端开口的中空圆柱体，所述固定部为一个固定在上转动盘上平面的竖直杆，在固定部上沿其长度方向设置有一排排齿，在移动部内设置有一个转轮，转轮与移动部壳体通过轴转动连接，在转轮上沿圆周方向设有轮齿，所述转轮上的轮齿与固定部上的排齿互相啮合。

2.根据权利要求1所述的一种护理科用烤灯，其特征在于，所述固定爪的其中一侧设有固定螺母。

3.根据权利要求1所述的一种护理科用烤灯，其特征在于，所述烤灯灯罩呈碗装。

一种护理科用烤灯

技术领域

[0001] 本实用新型涉及护理科器械，具体是一种护理科用烤灯。

背景技术

[0002] 在护理科，常常会用到烤灯，烤灯主要是用于烧伤、外科手术后对于创面的护理，创面伴有渗出液和分泌物与，潮湿，容易滋生细菌，烤灯照射则是保持创面干燥，避免潮湿感染的治疗方法。

[0003] 烤灯在使用时常常需要进行移动，在对其进行固定后需要根据患者的创面位置进行高度、角度等的调节，现有的烤灯在进行调节时十分不便，往往会影响治疗效果，并且患者在进行照射治疗时，肢体不能够长时间固定在一个位置，偏离照射位置时，会直接影响照射治疗的效果，导致治疗失败。

实用新型内容

[0004] 本实用新型的目的在于提供一种护理科用烤灯，以解决上述背景技术中提出的问题。

[0005] 为实现上述目的，本实用新型提供如下技术方案：

[0006] 一种护理科用烤灯，包括固定盘、鹅颈管、烤灯灯罩和安装杆，所述固定盘为中空圆柱体形，在固定盘上下两侧设置有上转动盘和下转动盘，所述上转动盘和下转动盘通过设置在固定盘中心的转轴固定连接，在固定盘侧面设有一个呈水平方向设置的安装杆，在安装杆前端设有固定爪，固定爪的外轮廓呈“U”型，在固定盘相对安装杆位置的一侧设有一个呈水平方向设置的伸缩杆，所述伸缩杆前端茶庄有一个伸缩前臂，在伸缩前臂上设有两个肢体固定夹，所述肢体固定夹由多个旋转杆首尾连接组成，在旋转杆相互连接处通过调节螺母进行固定，位于最前方的旋转杆前端和伸缩前臂前端均设有肢体固定罩；所述上转动盘上平面安装有升降支撑杆，所述升降支撑杆顶端设有鹅颈管，鹅颈管的另一端与烤灯灯罩相连接，在烤灯灯罩前部设有反光部，所述升降支撑杆包括移动部和固定部，所述移动部为下端开口的中空圆柱体，所述固定部为一个固定在上转动盘上平面的竖直杆，在固定部上沿其长度方向设置有一排排齿，在移动部内设置有一个转轮，转轮与移动部壳体通过轴转动连接，在转轮上沿圆周方向设有轮齿，所述转轮上的轮齿与固定部上的排齿互相啮合。

[0007] 作为本实用新型进一步的方案：所述固定爪的其中一侧设有固定螺母。

[0008] 作为本实用新型再进一步的方案：所述烤灯灯罩呈碗装。

[0009] 与现有技术相比，本实用新型的有益效果是：本装置通过在固定盘两侧设置通过转轴固定连接的上转动盘和下转动盘、通过在升降支撑杆内设置移动部和固定部，方便对烤灯的照射角度、照射高度等进行调节，适应患者不同的治疗需求，并通过设置由多个旋转杆首位连接而成的肢体固定夹和伸缩前臂对患者肢体进行固定，避免在进行治疗时患者肢体发生位移，提高治疗效果。

附图说明

[0010] 图1为本实用新型的结构示意图。

[0011] 图2为本实用新型中升降支撑杆的结构示意图。

[0012] 图中1-固定盘，2-下转动盘，3-上转动盘，4-升降支撑杆，41-移动部，42-固定部，43-转轮，44-轮齿，45-排齿，5-鹅颈管，6-烤灯灯罩，61-反光部，7-安装杆，71-固定爪，8-伸缩杆，81-伸缩前臂，9-肢体固定夹，91-旋转杆，92-调节螺母，93-肢体固定罩。

具体实施方式

[0013] 下面将结合本实用新型实施例中的附图，对本实用新型实施例中的技术方案进行清楚、完整地描述，显然，所描述的实施例仅仅是本实用新型一部分实施例，而不是全部的实施例。基于本实用新型中的实施例，本领域普通技术人员在没有做出创造性劳动前提下所获得的所有其他实施例，都属于本实用新型保护的范围。

[0014] 清参阅图1～2，本实用新型实施例中，一种护理科用烤灯，包括固定盘1、鹅颈管5、烤灯灯罩6和安装杆7，所述固定盘1为中空圆柱体形，在固定盘1上下两侧设置有上转动盘3和下转动盘2，所述上转动盘3和下转动盘2通过设置在固定盘1中心的转轴固定连接，在固定盘1侧面设有一个呈水平方向设置的安装杆7，在安装杆7前端设有固定爪71，固定爪71的外轮廓呈“U”型，固定爪71的其中一侧设有固定螺母，在固定盘1相对安装杆7位置的一侧设有一个呈水平方向设置的伸缩杆8，所述伸缩杆8前端茶庄有一个伸缩前臂81，在伸缩前臂81上设有两个肢体固定夹9，所述肢体固定夹9由多个旋转杆91首尾连接组成，在旋转杆91相互连接处通过调节螺母92进行固定，位于最前方的旋转杆91前端和伸缩前臂81前端均设有肢体固定罩93，通过肢体固定夹9和伸缩前臂81对病人需要进行照射的肢体进行固定，有效避免在进行照射治疗时病人肢体发生位移，影响治疗效果；

[0015] 所述上转动盘3上平面安装有升降支撑杆4，所述升降支撑杆4顶端设有鹅颈管5，鹅颈管5的另一端与烤灯灯罩6相连接，所述烤灯灯罩6呈碗装，在烤灯灯罩6前部设有反光部61用于汇集反射烤灯发出的光线，所述升降支撑杆4包括移动部41和固定部42，所述移动部41为下端开口的中空圆柱体，所述固定部42为一个固定在上转动盘3上平面的竖直杆，在固定部42上沿其长度方向设置有一排排齿45，在移动部41内设置有一个转轮43，转轮43与移动部41壳体通过轴转动连接，在转轮43上沿圆周方向设有轮齿44，所述转轮43上的轮齿44与固定部42上的排齿45互相啮合，同过转动转轮43，方便对鹅颈管5及烤灯灯罩6的高度进行调节；

[0016] 在使用本装置对患者进行照射治疗时，通过固定爪71将装置整体安装在固定位置，通过旋转下转动盘2带动上转动盘3进行转动以进行烤灯灯罩6位置的初步调节，并通过伸缩前臂81和肢体固定夹9对患者的肢体进行固定，有效避免在进行照射治疗时病人肢体发生位移，提高治疗效果，最后通过升降支撑杆4来进行烤灯灯罩6高度方向的调节，以适应患者不同的治疗需求。

[0017] 本实用新型的工作原理是：本装置通过在固定盘1两侧设置通过转轴固定连接的上转动盘3和下转动盘2、通过在升降支撑杆4内设置移动部41和固定部42，方便对烤灯的照射角度、照射高度等进行调节，适应患者不同的治疗需求，并通过设置由多个旋转杆91首位

连接而成的肢体固定夹9和伸缩前臂81对患者肢体进行固定，避免在进行治疗时患者肢体发生位移，提高治疗效果。

[0018] 对于本领域技术人员而言，显然本实用新型不限于上述示范性实施例的细节，而且在不背离本实用新型的精神或基本特征的情况下，能够以其他的具体形式实现本实用新型。因此，无论从哪一点来看，均应将实施例看作是示范性的，而且是非限制性的，本实用新型的范围由所附权利要求而不是上述说明限定，因此旨在将落在权利要求的等同要件的含义和范围内的所有变化囊括在本实用新型内。不应将权利要求中的任何附图标记视为限制所涉及的权利要求。

[0019] 此外，应当理解，虽然本说明书按照实施方式加以描述，但并非每个实施方式仅包含一个独立的技术方案，说明书的这种叙述方式仅仅是为清楚起见，本领域技术人员应当将说明书作为一个整体，各实施例中的技术方案也可以经适当组合，形成本领域技术人员可以理解的其他实施方式。

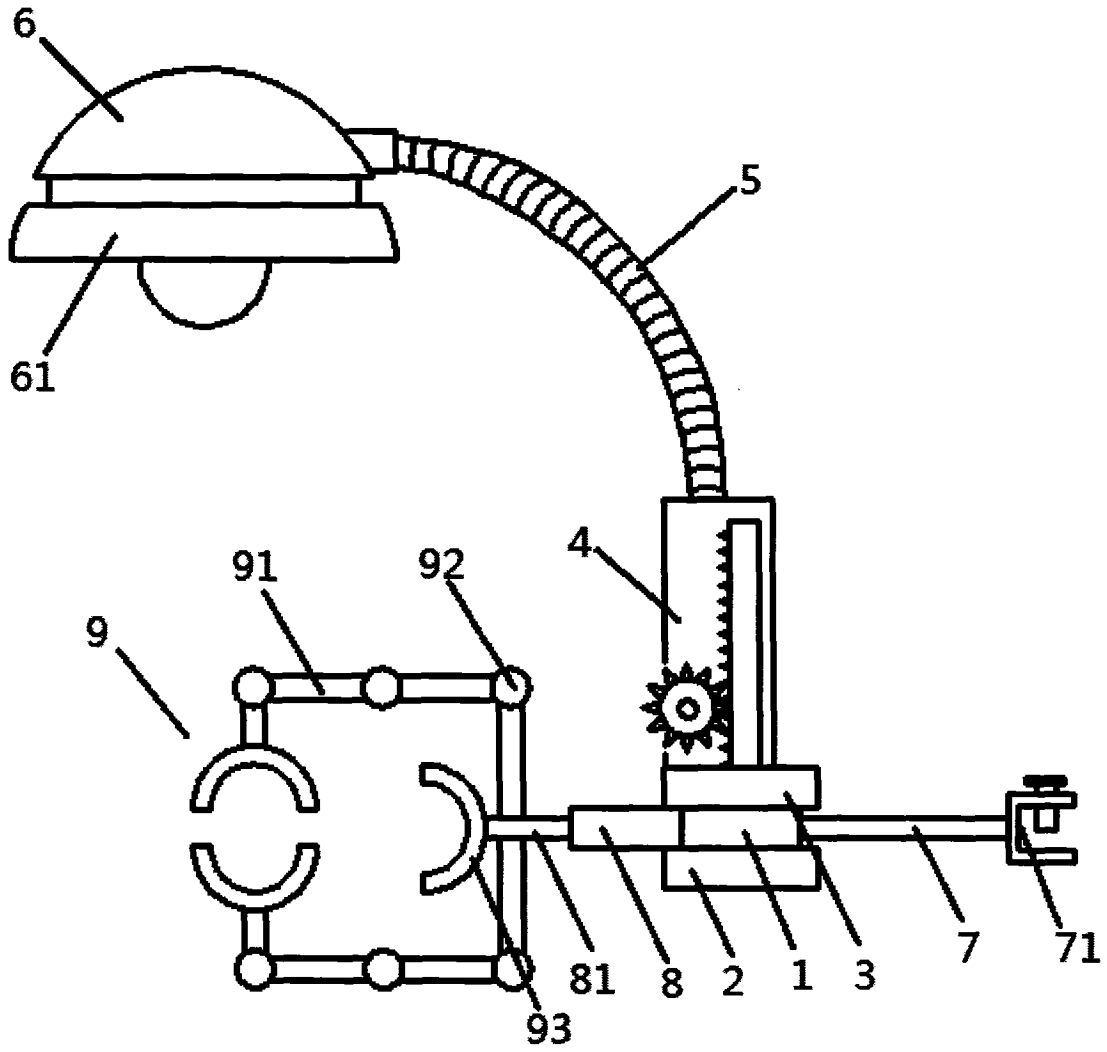

图1

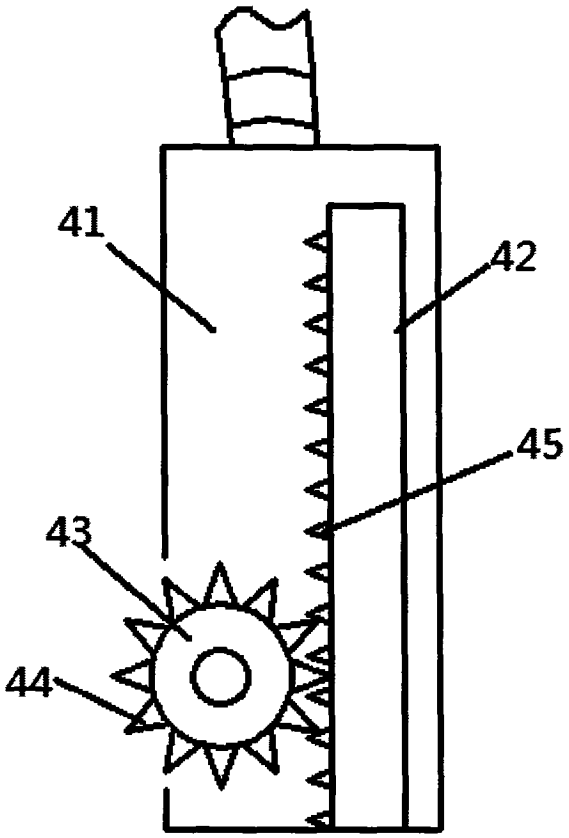

图2