(19)中华人民共和国国家知识产权局

(12)实用新型专利

(10)授权公告号 CN 203914407 U
(45)授权公告日 2014.11.05

(21)申请号 201420266944.9

(22)申请日 2014.05.23

(73)专利权人 张运启
地址 221300 江苏省徐州市邳州市经济开发区东区三先路西侧

(72)发明人 张运启

(74)专利代理机构 南京正联知识产权代理有限公司 32243
代理人 胡定华

(51)Int.Cl.
A47G 25/06(2006.01)
A47G 25/10(2006.01)

权利要求书1页 说明书2页 附图2页

(54)实用新型名称

衣帽架

(57)摘要

本实用新型公开了一种衣帽架，包括底座和支撑杆，在所述支撑杆上设置有至少一条竖直凹槽，在所述竖直凹槽两侧对称或者相间设置有多个水平凹槽，在所述竖直凹槽内设置有多个可移动的挂钩。本实用新型的一种衣帽架，挂钩可以移动，在支撑杆上设置多个水平凹槽，挂钩可以通过竖直凹槽移动到水平凹槽中进行使用，而且竖直凹槽可以设置多个，相对应的每个竖直凹槽都对应多个水平凹槽，这样可以根据需要将挂钩移动到合适的地方使用，不用的挂钩可以归集到一起，方便实用。

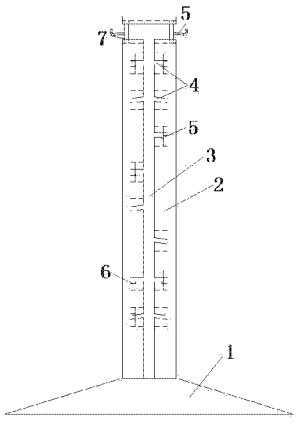

CN 203914407 U

1. 一种衣帽架，其特征在于：包括底座（1）和支撑杆（2），在所述支撑杆（2）上设置有至少一条竖直凹槽（3），在所述竖直凹槽（3）两侧对称或者相间设置有多个水平凹槽（4），每个所述水平凹槽（4）一端均与竖直凹槽（3）连通，在所述竖直凹槽（3）内设置有多个可移动的挂钩（5），每个所述挂钩（5）均可沿竖直凹槽（3）和多个水平凹槽（4）移动。

2. 如权利要求 1 所述的衣帽架，其特征在于：在每个水平凹槽（4）的末端设置有卡槽（6），或者所述水平凹槽（4）设置为从与竖直凹槽（3）的连接端到另一端向下倾斜状。

3. 如权利要求 1 或 2 所述的衣帽架，其特征在于：在所述支撑杆（2）的顶端设置有绕所述支撑杆（2）一圈的容纳槽（7）用于容纳多个挂钩（5），所述容纳槽（7）与竖直凹槽（3）上端连通。

衣帽架

技术领域

[0001] 本实用新型涉及家居用品技术领域，特别涉及一种用于悬挂衣帽的衣帽架。

背景技术

[0002] 衣帽架是日常生活常用的家居用品，现有的衣帽架一般挂钩设置为固定的，总共就几个挂钩，所以总觉得不够用，而在不挂衣物的时候，挂钩还是处在原来的位置，使得使用起来非常不方便。

实用新型内容

[0003] 本实用新型的目的是提供一种挂钩可以移动的衣帽架，可以根据需要将挂钩移动到希望的位置，不用时可以将所有的挂钩统一收到支撑杆的顶端，非常方便实用，不占空间。

[0004] 为实现上述目的，本实用新型提供了一种衣帽架，包括底座和支撑杆，在所述支撑杆上设置有至少一条竖直凹槽，在所述竖直凹槽两侧对称或者相间设置有多个水平凹槽，每个所述水平凹槽一端均与竖直凹槽连通，在所述竖直凹槽内设置有多个可移动的挂钩，每个所述挂钩均可沿竖直凹槽和多个水平凹槽移动。本实用新型的一种衣帽架，挂钩可以移动，在支撑杆上设置多个水平凹槽，挂钩可以通过竖直凹槽移动到水平凹槽中进行使用，而且竖直凹槽可以设置多个，相对应的每个竖直凹槽都对应多个水平凹槽，这样可以根据需要将挂钩移动到合适的地方使用，不用的挂钩可以归集到一起，方便实用。

[0005] 作为本实用新型的进一步改进，在每个水平凹槽的末端设置有卡槽，或者所述水平凹槽设置为从与竖直凹槽的连接端到另一端向下倾斜状。设置卡槽或者将水平凹槽设置为向外侧倾斜可以稳定挂钩的位置，不容易向竖直凹槽一侧滑动。

[0006] 作为本实用新型的进一步改进，在所述支撑杆的顶端设置有绕所述支撑杆一圈的容纳槽用于容纳多个挂钩，所述容纳槽与竖直凹槽上端连通。在支撑杆的顶端设置有容纳槽，方便了挂钩的归集，而且挂钩归集到支撑杆顶端位置也可以使用。

[0007] 本实用新型的衣帽架，在需要使用时将挂钩移动到相应位置使用，不用时将挂钩归集到容纳槽内，结构简单，使用方便，避免了不使用的挂钩占用空间，影响其他挂钩的使用等情况，而且可以设置更多的挂钩，增加整个衣帽架的容量。

附图说明

[0008] 图 1 是本实用新型的结构示意图；

[0009] 图 2 是本实用新型挂钩的结构示意图；

[0010] 其中，1- 底座，2- 支撑杆，3- 竖直凹槽，4- 水平凹槽，5- 挂钩，6- 卡槽，7- 容纳槽。

具体实施方式

[0011] 下面结合附图详细说明本实用新型的优选技术方案。

[0012] 如图所示，本实用新型的衣帽架，包括底座 1 和支撑杆 2，在所述支撑杆 2 上设置有至少一条竖直凹槽 3，在所述竖直凹槽 3 两侧对称或者相间设置有多个水平凹槽 4，每个所述水平凹槽 4 一端均与竖直凹槽 3 连通，在所述竖直凹槽 3 内设置有多个可移动的挂钩 5，每个所述挂钩 5 均可沿竖直凹槽 3 和多个水平凹槽 4 移动，在每个水平凹槽 4 的末端设置有卡槽 6，或者所述水平凹槽 4 设置为从与竖直凹槽 3 的连接端到另一端向下倾斜状，在所述支撑杆 2 的顶端设置有绕所述支撑杆 2 一圈的容纳槽 7 用于容纳多个挂钩 5，所述容纳槽 7 与竖直凹槽 3 上端连通。

[0013] 本实用新型的一种衣帽架，挂钩可以移动，在支撑杆上设置多个水平凹槽，挂钩可以通过竖直凹槽移动到水平凹槽中进行使用，而且竖直凹槽可以设置多个，相对应的每个竖直凹槽都对应多个水平凹槽，这样可以根据需要将挂钩移动到合适的地方使用，不用的挂钩可以归集到一起，方便实用。

[0014] 设置卡槽或者将水平凹槽设置为向外侧倾斜可以稳定挂钩的位置，不容易向竖直凹槽一侧滑动。

[0015] 在支撑杆的顶端设置有容纳槽，方便了挂钩的归集，而且挂钩归集到支撑杆顶端位置也可以使用。

[0016] 本实用新型的衣帽架，在需要使用时将挂钩移动到相应位置使用，不用时将挂钩归集到容纳槽内，结构简单，使用方便，避免了不使用的挂钩占用空间，影响其他挂钩的使用等情况，而且可以设置更多的挂钩，增加整个衣帽架的容量。

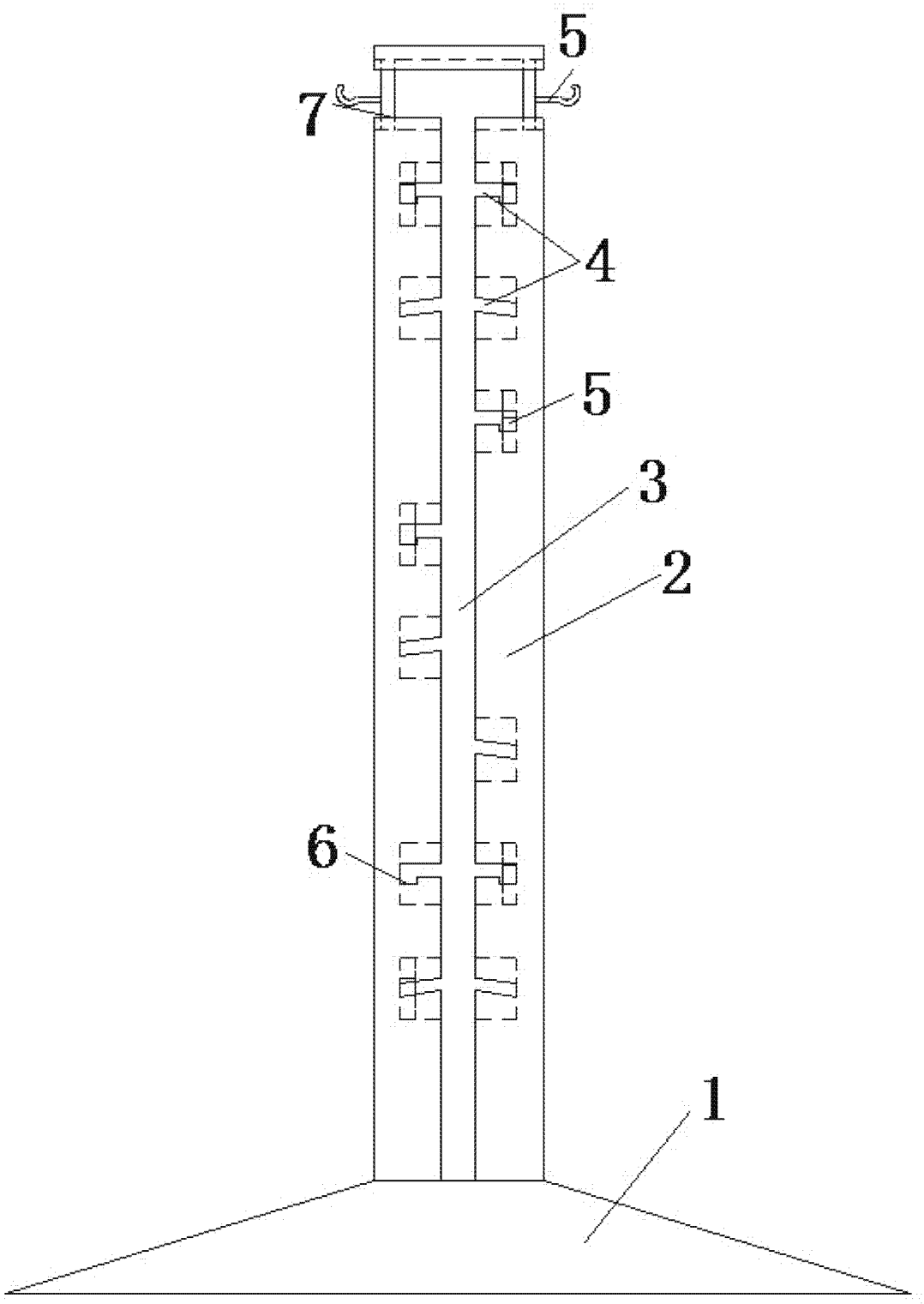

图 1

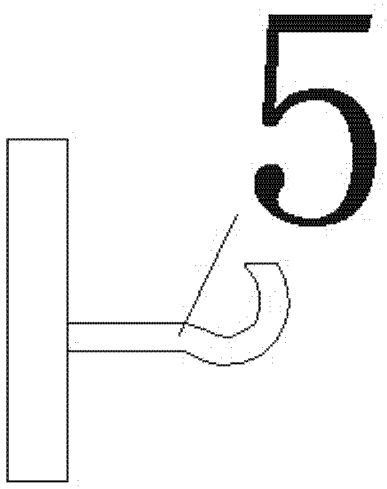

图 2