(19)中华人民共和国国家知识产权局

(12)实用新型专利

(10)授权公告号 CN 202977848 U
(45)授权公告日 2013.06.05

(21)申请号 201220635662.2

(22)申请日 2012.11.28

(73)专利权人 深圳市益晟康科技有限公司
地址 518000 广东省深圳市光明新区公明街道田寮村宝山路铭锋达工业园A栋2楼

(72)发明人 王道前 汪世臣 肖冬娜

(74)专利代理机构 深圳市千纳专利代理有限公司 44218
代理人 刘海军

(51)Int.Cl.
H01R 13/514(2006.01)
H01R 12/71(2011.01)
H01R 27/00(2006.01)

权利要求书1页 说明书2页 附图3页

(54)实用新型名称

一种TF卡/SIM卡双层连接器

(57)摘要

本实用新型公开一种TF卡/SIM卡双层连接器，连接器包括第一塑胶芯体、第二塑胶芯体和外壳，第一塑胶芯体和第二塑胶芯体层叠设置，外壳设置在第一塑胶芯体和第二塑胶芯体外侧，第一塑胶芯体上开设有TF卡卡槽，第二塑胶芯体上开设有SIM卡卡槽，第一塑胶芯体内嵌装有TF卡连接端子，TF卡连接端子焊接端设置在连接器外侧，TF卡连接端子的弹性连接端设置在TF卡卡槽内，第二塑胶芯体内嵌装有SIM卡连接端子，SIM卡连接端子焊接端设置在连接器外侧，SIM卡连接端子的弹性连接端设置在SIM卡卡槽内。本实用新型将TF卡连接器和SIM卡连接器一体设置，且TF卡插拔次数较多，TF卡插槽设置在上方，结构合理，使用方便。

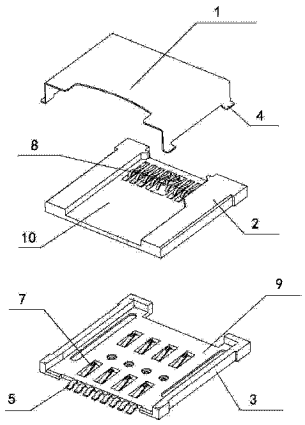

CN 202977848 U

1. 一种 TF 卡 /SIM 卡双层连接器，其特征是：所述的连接器包括第一塑胶芯体、第二塑胶芯体和外壳，第一塑胶芯体和第二塑胶芯体层叠设置，外壳设置在第一塑胶芯体和第二塑胶芯体外侧，第一塑胶芯体上开设有 TF 卡卡槽，第二塑胶芯体上开设有 SIM 卡卡槽，第一塑胶芯体内嵌装有 TF 卡连接端子，TF 卡连接端子焊接端设置在连接器外侧，TF 卡连接端子的弹性连接端设置在 TF 卡卡槽内，第二塑胶芯体内嵌装有 SIM 卡连接端子，SIM 卡连接端子焊接端设置在连接器外侧，SIM 卡连接端子的弹性连接端设置在 SIM 卡卡槽内。

2. 根据权利要求 1 所述的 TF 卡 /SIM 卡双层连接器，其特征是：所述的第一塑胶芯体设置在第二塑胶芯体上方。

3. 根据权利要求 1 所述的 TF 卡 /SIM 卡双层连接器，其特征是：所述的 TF 卡连接端子焊接端和 SIM 卡连接端子焊接端分别设置在连接器的两端。

4. 根据权利要求 1 或 2 或 3 所述的 TF 卡 /SIM 卡双层连接器，其特征是：所述的外壳四个角位置处分别固定设置有焊接点。

一种 TF 卡 /SIM 卡双层连接器

技术领域

[0001] 本实用新型公开一种电连接器，特别是一种 TF 卡 /SIM 卡双层连接器。

背景技术

[0002] 随着智能手机在人们生活中的应用越来越广泛，智能手机配件行业也得到了很大的发展。目前的智能手机，通常都是通过一个外置的 TF 卡作为存储装置的，而手机内部空间本身有限，装一个 SIM 卡连接器，再装一个 TF 卡连接器，会占用很大部分的手机空间，使得智能手机的小型化、轻便化受到了限制。

发明内容

[0003] 针对上述提到的现有技术中的智能手机 SIM 卡连接器和 TF 卡连接器结构影响智能手机小型化的发展的缺点，本实用新型提供一种新的 TF 卡 /SIM 卡双层连接器，其将 TF 卡连接器和 SIM 卡连接一体设置，使其结构更加合理。

[0004] 本实用新型解决其技术问题采用的技术方案是：一种 TF 卡 /SIM 卡双层连接器，连接器包括第一塑胶芯体、第二塑胶芯体和外壳，第一塑胶芯体和第二塑胶芯体层叠设置，外壳设置在第一塑胶芯体和第二塑胶芯体外侧，第一塑胶芯体上开设有 TF 卡卡槽，第二塑胶芯体上开设有 SIM 卡卡槽，第一塑胶芯体内嵌装有 TF 卡连接端子，TF 卡连接端子焊接端设置在连接器外侧，TF 卡连接端子的弹性连接端设置在 TF 卡卡槽内，第二塑胶芯体内嵌装有 SIM 卡连接端子，SIM 卡连接端子焊接端设置在连接器外侧，SIM 卡连接端子的弹性连接端设置在 SIM 卡卡槽内。

[0005] 本实用新型解决其技术问题采用的技术方案进一步还包括：

[0006] 所述的第一塑胶芯体设置在第二塑胶芯体上方。

[0007] 所述的 TF 卡连接端子焊接端和 SIM 卡连接端子焊接端分别设置在连接器的两端。

[0008] 所述的外壳四个角位置处分别固定设置有焊接点。

[0009] 本实用新型的有益效果是：本实用新型将 TF 卡连接器和 SIM 卡连接器一体设置，且 TF 卡插拔次数较多，TF 卡插槽设置在上方，结构合理，使用方便。

[0010] 下面将结合附图和具体实施方式对本实用新型做进一步说明。

附图说明

[0011] 图 1 为本实用新型立体结构示意图。

[0012] 图 2 为本实用新型正视结构示意图。

[0013] 图 3 为本实用新型侧视结构示意图。

[0014] 图 4 为本实用新型仰视结构示意图。

[0015] 图 5 为本实用新型部分分解状态结构示意图。

[0016] 图 6 为本实用新型分解状态结构示意图。

[0017] 图中，1- 外壳，2- 第一塑胶芯体，3- 第二塑胶芯体，4- 焊接点，5-SIM 卡连接端子焊

接端,6-TF 卡连接端子焊接端,7-SIM 卡连接端子,8-TF 卡连接端子,9-SIM 卡槽,10-TF 卡槽。

具体实施方式

[0018] 本实施例为本实用新型优选实施方式,其他凡其原理和基本结构与本实施例相同或近似的,均在本实用新型保护范围之内。

[0019] 请参看附图 1 至附图 6,本实用新型主体包括外壳 1、第一塑胶芯体 2 和第二塑胶芯体 3,第一塑胶芯体 2 和第二塑胶芯体 3 层叠设置,第一塑胶芯体 2 设置在第二塑胶芯体 3 上方,外壳 1 采用金属制成,外壳 1 自上而下罩装在第一塑胶芯体 2 和第二塑胶芯体 3 外侧,外壳 1 底部四个角位置处分别设置有一个焊接点 4,用于将本实用新型焊接在电路板上。本实施例中,第一塑胶芯体 2 上设有 TF 卡槽 10,用于插接 TF 卡,第二塑胶芯体 3 上设有 SIM 卡槽 9,用于插接 SIM 卡,TF 卡槽 10 设置在 SIM 卡槽 9 上方,方便 TF 卡插拔。本实施例中,第一塑胶芯体 2 内嵌装有 TF 卡连接端子 8,TF 卡连接端子焊接端 6 设置在第一塑胶芯体 2 外侧,TF 卡连接端子 8 的连接端设置在 TF 卡槽 10 内;第二塑胶芯体 3 内嵌装有 SIM 卡连接端子 7,SIM 卡连接端子焊接端 5 设置在第二塑胶芯体 3 外侧,SIM 卡连接端子 7 的连接端设置在 SIM 卡槽 9 内,本实施例中,SIM 卡连接端子焊接端 5 和 TF 卡连接端子焊接端 6 分别设置在连接器的相对的两侧,且 SIM 卡连接端子焊接端 5 和 TF 卡连接端子焊接端 6 与焊接点 4 位于同一平面上。

[0020] 本实用新型将 TF 卡连接器和 SIM 卡连接器一体设置,且 TF 卡插拔次数较多,TF 卡插槽设置在上方,结构合理,使用方便。

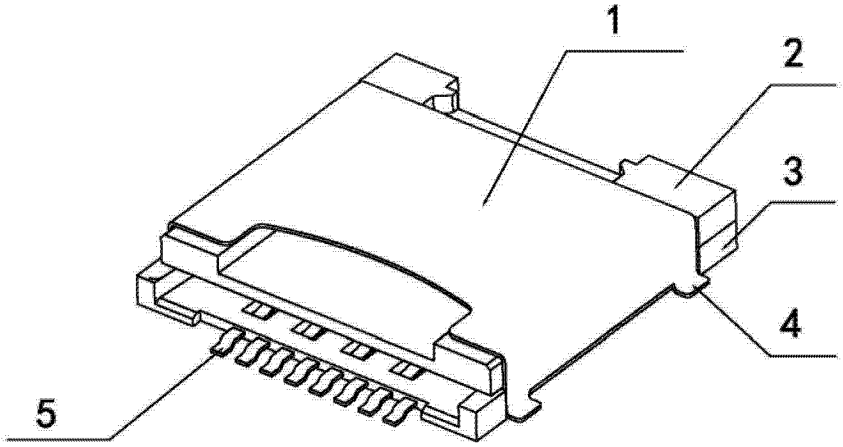

图 1

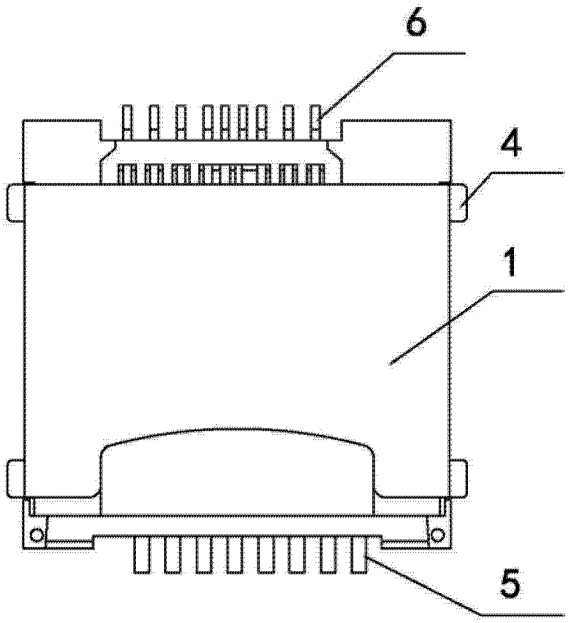

图 2

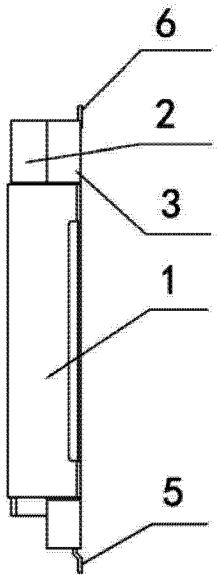

图 3

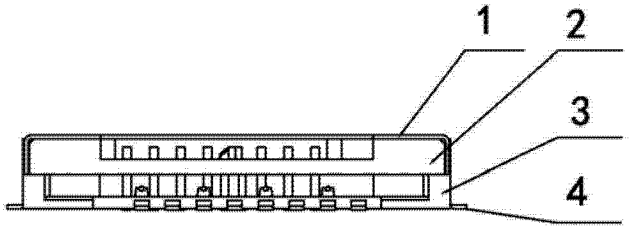

图 4

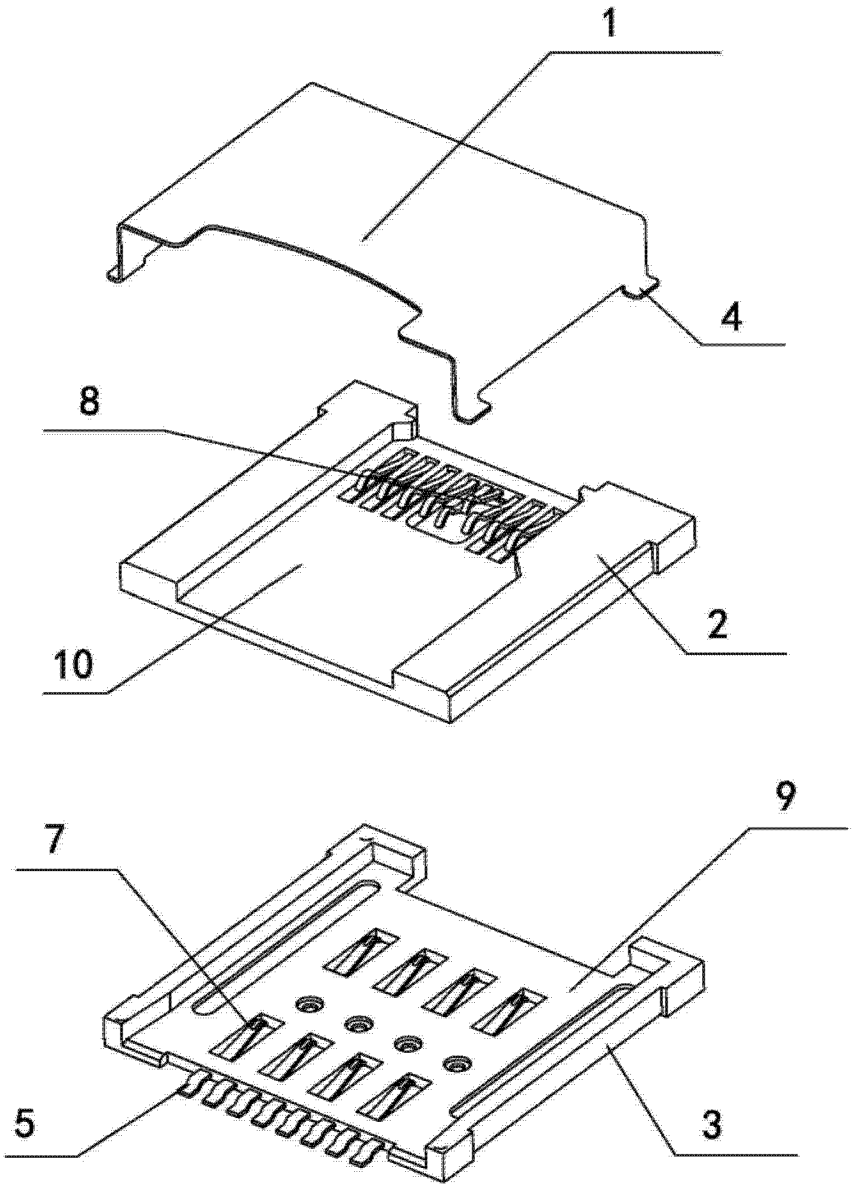

图 5

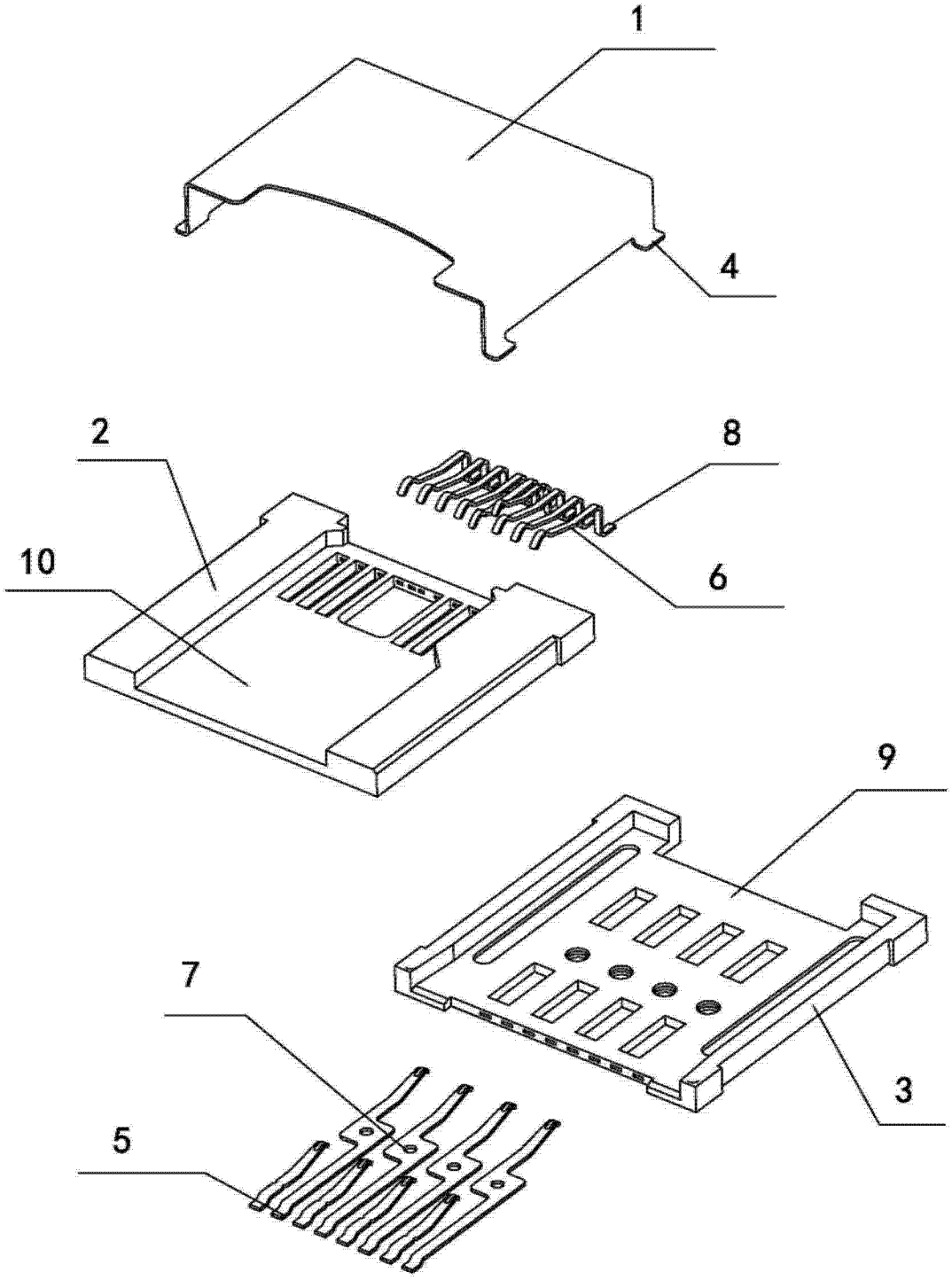

图 6