【公報種別】特許法第１７条の２の規定による補正の掲載
【部門区分】第１部門第２区分
【発行日】平成24年2月16日(2012.2.16)

【公開番号】特開2007-29722(P2007-29722A)
【公開日】平成19年2月8日(2007.2.8)
【年通号数】公開・登録公報2007-005
【出願番号】特願2006-195917(P2006-195917)
【国際特許分類】
*Ａ６１Ｂ　17/28　(2006.01)*
*Ａ６１Ｂ　17/32　(2006.01)*
*Ａ６１Ｂ　17/10　(2006.01)*
*Ａ６１Ｂ　1/00　(2006.01)*
【ＦＩ】
Ａ６１Ｂ　17/28　３１０
Ａ６１Ｂ　17/32　３３０
Ａ６１Ｂ　17/10
Ａ６１Ｂ　1/00　３３４Ｄ

【誤訳訂正書】
【提出日】平成23年12月21日(2011.12.21)
【誤訳訂正１】
【訂正対象書類名】図面
【訂正対象項目名】全図
【訂正方法】変更
【訂正の内容】

【図１】

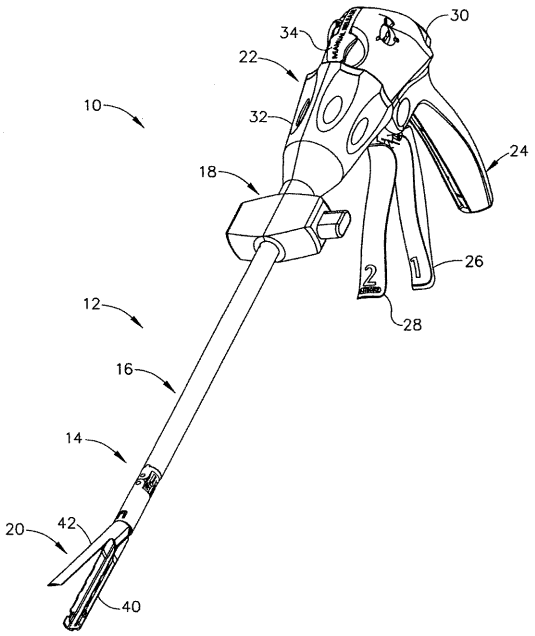
10
12
14
16
18
20
22
24
26
28
30
32
34
40
42

【図２】

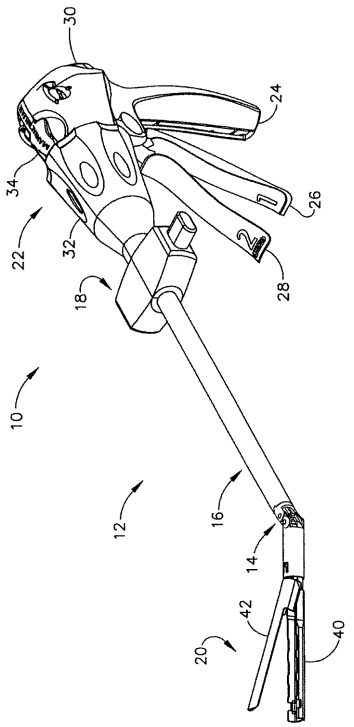
10
12
14
16
18
20
22
24
26
28
30
32
34
40
42

【図３】

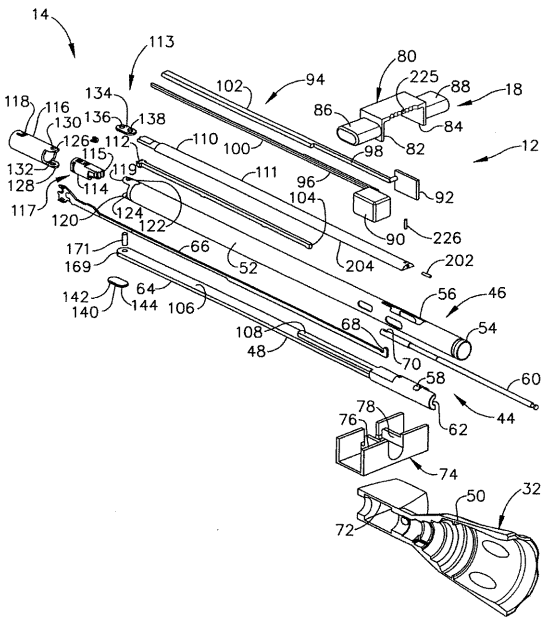
14
113
118
116
130
134
136
138
126
112
115
132
128
114
119
117
120
124
122
110
100
102
94
80
225
88
18
86
84
98
82
12
111
96
104
92
90
226
204
202
171
169
66
52
142
140
64
144
106
108
48
68
70
56
46
54
58
60
44
62
78
76
74
50
32
72

【図４】

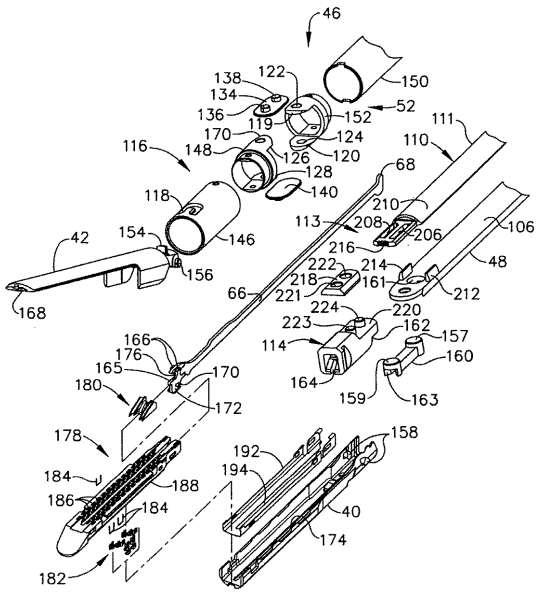
46
138
122
150
134
136
152
52
119
124
170
148
126
120
116
128
140
111
110
68
118
210
113
208
206
106
42
154
146
216
48
156
222
214
218
161
212
168
66
221
224
220
223
162
157
166
176
114
160
165
170
164
180
172
159
163
178
192
158
194
184
188
186
184
40
174
182

【図５】

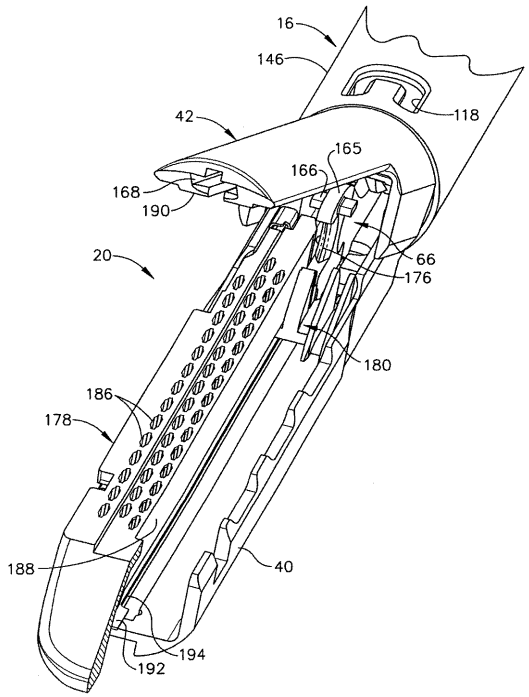
16
146
42
118
165
166
168
190
20
66
176
180
186
178
188
40
192
194

【図６】

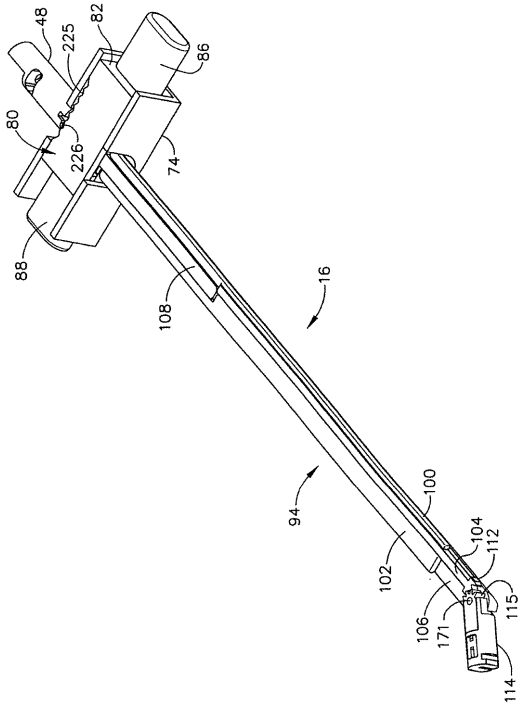
48
225
82
86
80
226
74
88
16
108
94
100
104
112
102
115
106
171
114

【図７】

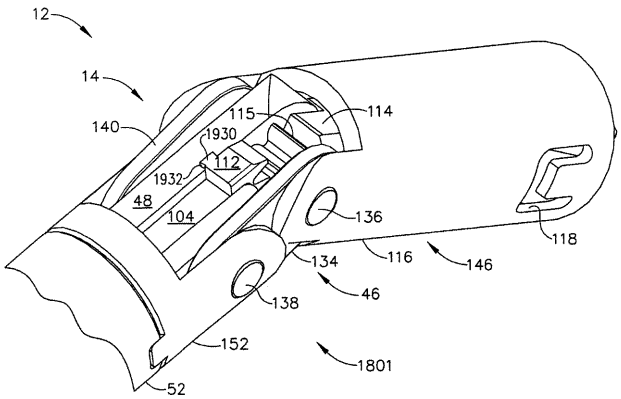
12
14
140
115
114
1930
112
1932
48
104
136
118
134
116
146
46
138
152
1801
52

【図８】

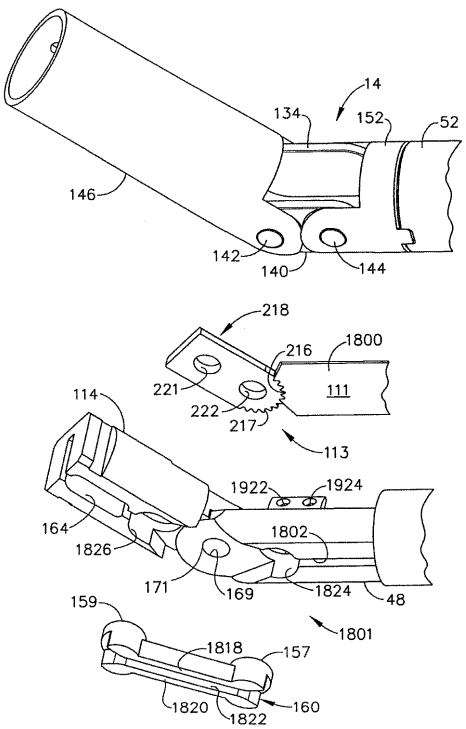
14
134
152
52
146
142
140
144
218
216
1800
221
111
222
217
113
114
1922
1924
164
1802
1826
171
169
1824
48
159
1801
1818
157
1820
1822
160

【図９】

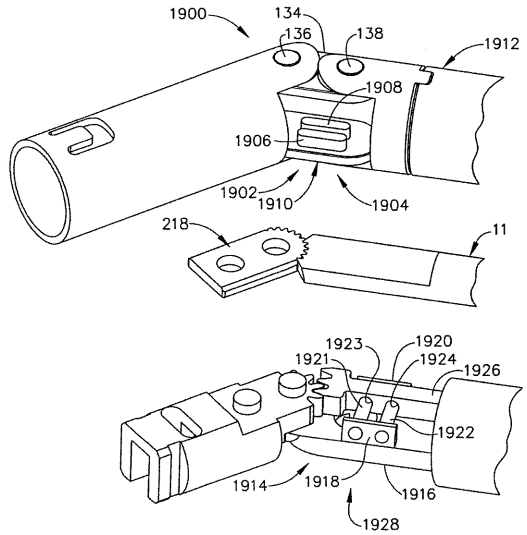


【図１０】

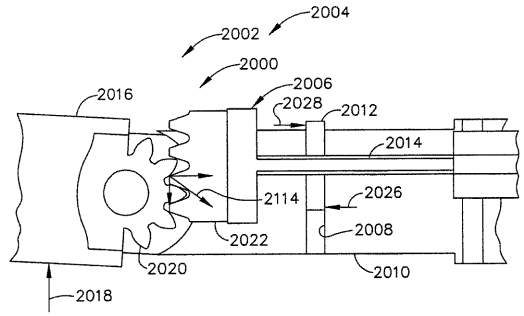


【図１１】

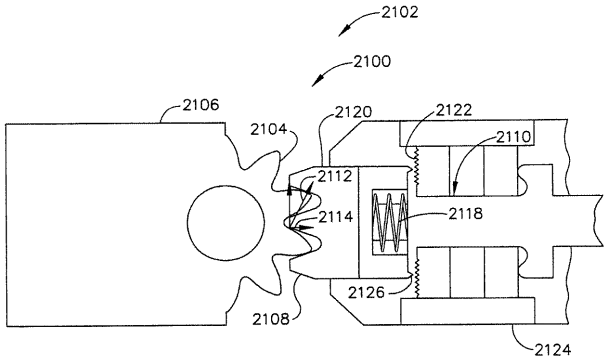


【図１２】

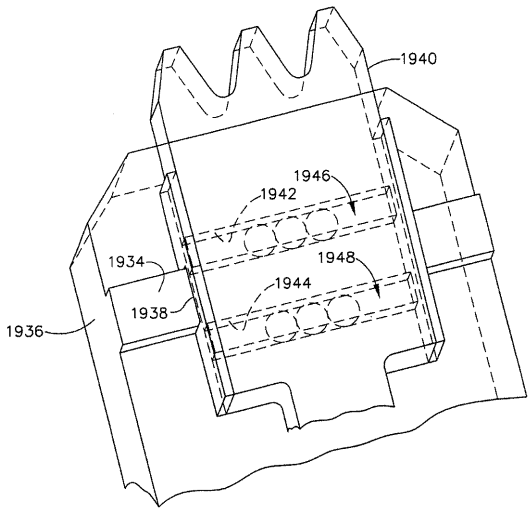


【図１３】

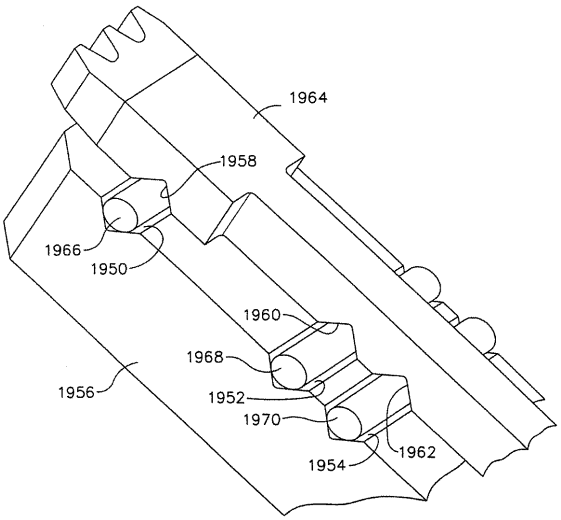

【図１４】

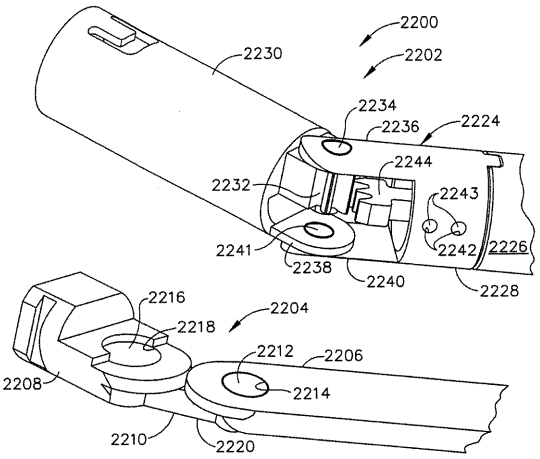


【図１５】

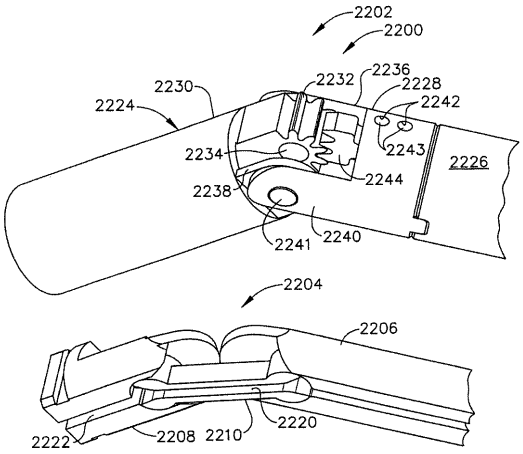


【図１６】

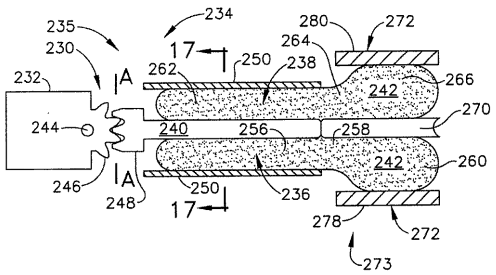


【図１７】

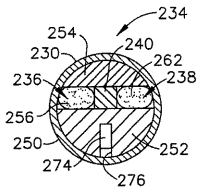


【図１８】

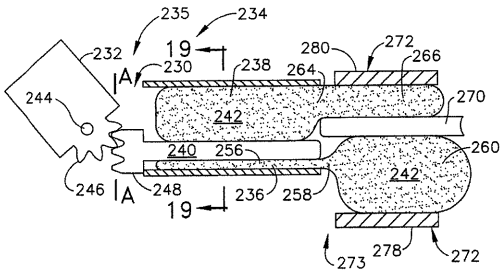


【図１９】

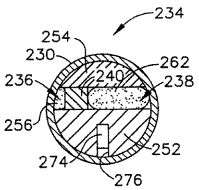


【図２０】

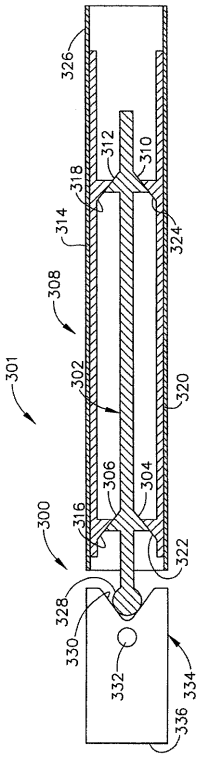

【図２１】

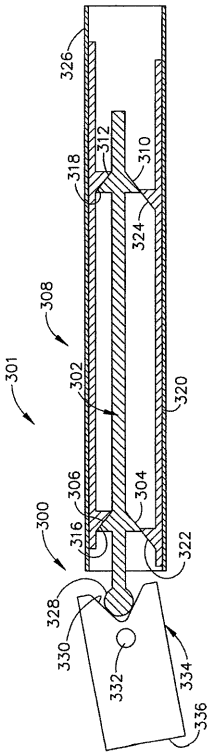


【図２２】

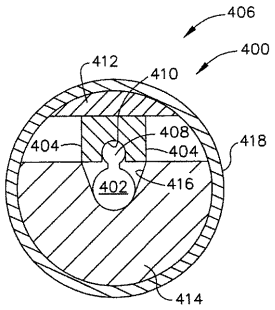


【図２３】

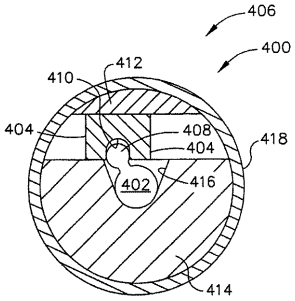


【図２４】

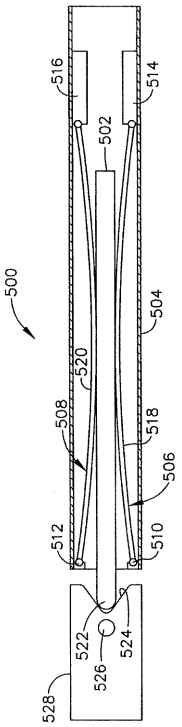


【図２５】

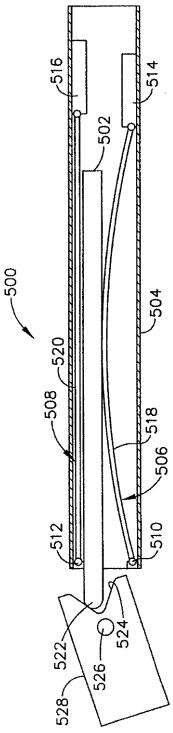

【図２６】

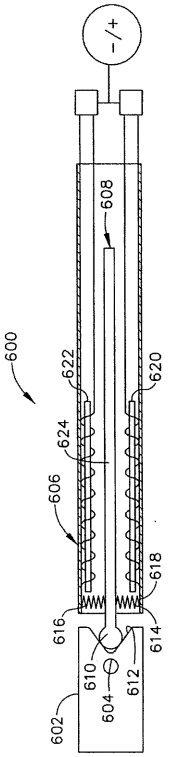


【図２７】

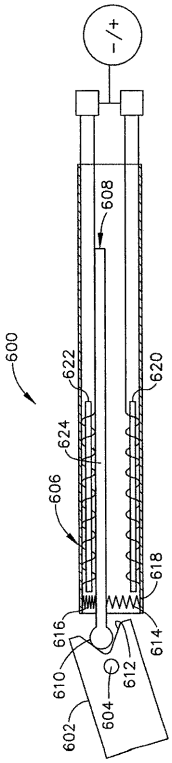


【図２８】

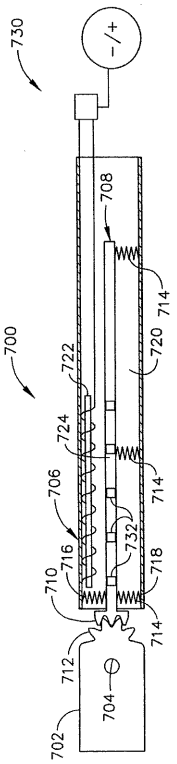


【図２９】

