(19)中华人民共和国国家知识产权局

(12)实用新型专利

(10)授权公告号 CN 204239405 U
(45)授权公告日 2015.04.01

(21)申请号 201420707400.1

(22)申请日 2014.11.24

(73)专利权人 四川城市职业学院
地址 610101 四川省成都市龙泉驿区外东洪河大道中路 351 号

(72)发明人 杨凌云 郭颖艳

(74)专利代理机构 成都九鼎天元知识产权代理有限公司 51214
代理人 韩雪

(51)Int.Cl.
F16B 7/18(2006.01)

权利要求书1页 说明书2页 附图2页

(54)实用新型名称

一种可拆装竹家具连接件

(57)摘要

本实用新型公开了一种可拆装竹家具连接件，其特征在于：该连接件由可拆卸的带内螺纹孔螺栓(1)和拉紧螺栓(5)构成，所述的带内螺纹孔螺栓(1)上装有垫片(2)和螺帽(3)，其中部加工有螺纹孔(8)，拉紧螺栓(5)通过其端部的螺纹与带内螺纹孔螺栓(1)相旋合形成一种T形结构。

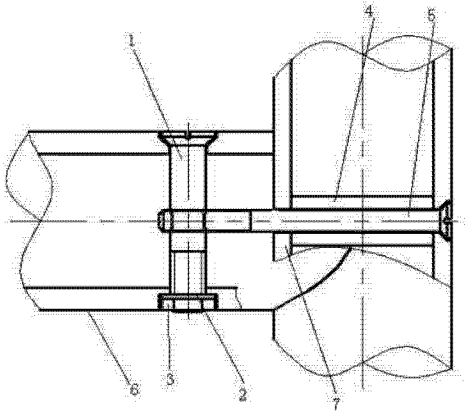

CN 204239405 U

1. 一种可拆装竹家具连接件，其特征在于：该连接件由可拆卸的带内螺纹孔螺栓（1）和拉紧螺栓（5）构成，所述的带内螺纹孔螺栓（1）上装有垫片（2）和螺帽（3），其中部加工有螺纹孔（8），拉紧螺栓（5）通过其端部的螺纹与带内螺纹孔螺栓（1）相旋合形成一种 T 形结构。

2. 根据权利要求 1 所述的一种可拆装竹家具连接件，其特征在于：所述的带内螺纹孔螺栓（1）和拉紧螺栓（5）的固定端均为平头结构，并开一字槽。

3. 根据权利要求 2 所述的一种可拆装竹家具连接件，其特征在于：所述的带内螺纹孔螺栓（1）一字开口方向与其中部的螺纹孔（8）的轴向方向相垂直。

4. 根据权利要求 1 所述的一种可拆装竹家具连接件，其特征在于：所述的拉紧螺栓（5）上装有高弹性衬套（4）。

5. 根据权利要求 1-4 所述的一种可拆装竹家具连接件，其特征在于：所述的带内螺纹孔螺栓（1）的螺杆直径比拉紧螺栓（5）的螺杆直径大至少 4mm。

一种可拆装竹家具连接件

技术领域

[0001] 本实用新型涉及家具制造技术，特别是涉及到可重复拆装使用的用于连接竹家具的五金连接件。

背景技术

[0002] 现有竹家具基本上不具有可重复拆装使用的五金连接部件，或者有一些可拆卸的可拆装竹家具连接件在竹家具的使用过程中，会因为一些连接结构的不稳定而遭到破坏，使竹家具的使用寿命缩短，而有一些竹家具本身坚固耐用，造型复杂，成本极其高昂，而且其使用和搬运过程会经常进行拆装，或者有的局部损坏，后需更换，因此改以往竹家具不可拆装的结合方式，设计一种简单的竹家具的连接件，这样使家具外形美观，结构强度牢固，拆装方便，对竹家具的发展有着积极地意义。

实用新型内容

[0003] 本实用新型的目的在于：本实用新型所要解决的技术问题是：针对现有技术的不足，提供一种结构简单、适应范围广、支撑稳定牢固、拆装快捷、使用方便的可拆装圆竹家具连接件。

[0004] 本实用新型的目的通过下述技术方案来实现：

[0005] 一种可拆装竹家具连接件，其特征在于：该连接件由可拆卸的带内螺纹孔螺栓和拉紧螺栓构成，所述的带内螺纹孔螺栓上装有垫片和螺帽，其中部加工有螺纹孔，拉紧螺栓通过其端部的螺纹与带内螺纹孔螺栓相旋合形成一种 T 形结构，这样将带内螺纹孔螺栓固定在一个圆竹部件上，再将拉紧螺栓穿过另一圆竹部件，最后通过螺纹孔相连接，从而使两个圆竹部件连接在一起。

[0006] 作为本实用新型的进一步改进，所述的带内螺纹孔螺栓和拉紧螺栓的固定端均为平头结构，并开一字槽，这样的设置使螺栓在安装后尽可能的隐藏于圆竹件内，不影响外观且不会在表面形障碍，影响使用。

[0007] 作为本实用新型的更进一步改进所述的带内螺纹孔螺栓一字开口方向与其中部的螺纹孔的轴向方向相垂直，这样的设置便于通过孔螺栓上的一字开口确定螺纹孔的方向，便于安装。

[0008] 作为本实用新型的进一步改进，所述的拉紧螺栓上装有高弹性衬套，这样其既可以方便装入圆竹件内，也能加强圆竹构件的承力强度。

[0009] 作为本实用新型的进一步改进，所述的带内螺纹孔螺栓的螺杆直径比拉紧螺栓的螺杆直径大至少 4mm，这样能够保证带内螺纹孔螺栓具有足够的强度承受圆竹件间的作用力。

[0010] 综上所述，由于采用了上述技术方案，本实用新型的有益效果是：提出本实用新型所要解决的技术问题是：针对现有技术的不足，提供一种结构简单、适应范围广、支撑稳定牢固、拆装快捷、使用方便的可拆装圆竹家具连接件。

附图说明

[0011] 图 1 是本实用新型结构示意图

[0012] 图 2 是本实用新型安装使用示意图

[0013] 图 3 是带内螺纹孔螺栓示意图

[0014] 图 4 高弹性衬套示意图

[0015] 图中标记：1- 带内螺纹孔螺栓、2- 垫片、3- 螺帽、4- 高弹性衬套、5- 拉紧螺栓、6- 圆竹件、7- 圆竹件、8- 螺纹孔。

具体实施方式

[0016] 下面结合附图，对本实用新型作详细的说明。

[0017] 为了使本实用新型的目的、技术方案及优点更加清楚明白，以下结合附图及实施例，对本实用新型进行进一步详细说明。应当理解，此处所描述的具体实施例仅仅用以解释本实用新型，并不用于限定本实用新型。

[0018] 如图 1 至图 4 所示为本实用新型一种可拆装竹家具连接件的实施例，如图 1 所示，一种可拆装竹家具连接件，其特征在于：该连接件由可拆卸的带内螺纹孔螺栓 1 和拉紧螺栓 5 构成，所述的带内螺纹孔螺栓 1 上装有垫片 2 和螺帽 3，其中部加工有螺纹孔 8，拉紧螺栓 5 通过其端部的螺纹与带内螺纹孔螺栓 1 相旋合形成一种 T 形结构，如图 2 所示，带内螺纹孔螺栓 1 首先安装于一圆竹件 6 之内，通过垫片 2 的防护和螺帽 3 的锁紧将孔螺栓 1 固定于圆竹件 6 之内，拉紧螺栓 5 穿过圆竹件 7 之上与之配合的孔，与带内螺纹孔螺栓 1 上的螺纹孔 8 相旋合，从而实现两个部件的连接，如图 2 和图 3 所示带内螺纹孔螺栓 1 和拉紧螺栓 5 的固定端均为平头结构，并开一字槽，这样便于其本身的隐蔽，而且利于其安装，如图 3 所示的带内螺纹孔螺栓 1 上的一字开口方向与其中部的螺纹孔 8 的轴向方向相垂直，因为在装配过程中，带内螺纹孔螺栓 1 上的螺纹孔 8 处于圆竹件内部，无法看到，采用这样的设置则可以无需看到里面的情况便可准确定位，如图 2 和图 4 所示的拉紧螺栓 5 上装有高弹性衬套 4，其安装时机是在拉紧螺栓 5 安装之前既到达所定位置，因为其高弹性可方便装入，且可以对圆竹件提供一定的防护力，如图 1 所示的带内螺纹孔螺栓 1 的螺杆直径比拉紧螺栓 5 的螺杆直径大 4mm，这样的优选，是为了满足带内螺纹孔螺栓 1 在通过拉紧螺栓 5 以后其材料余量有足够的强度支撑其结构。

[0019] 以上所述仅为本实用新型的较佳实施例而已，并不用以限制本实用新型，凡在本实用新型的精神和原则之内所作的任何修改、等同替换和改进等，均应包含在本实用新型的保护范围之内。

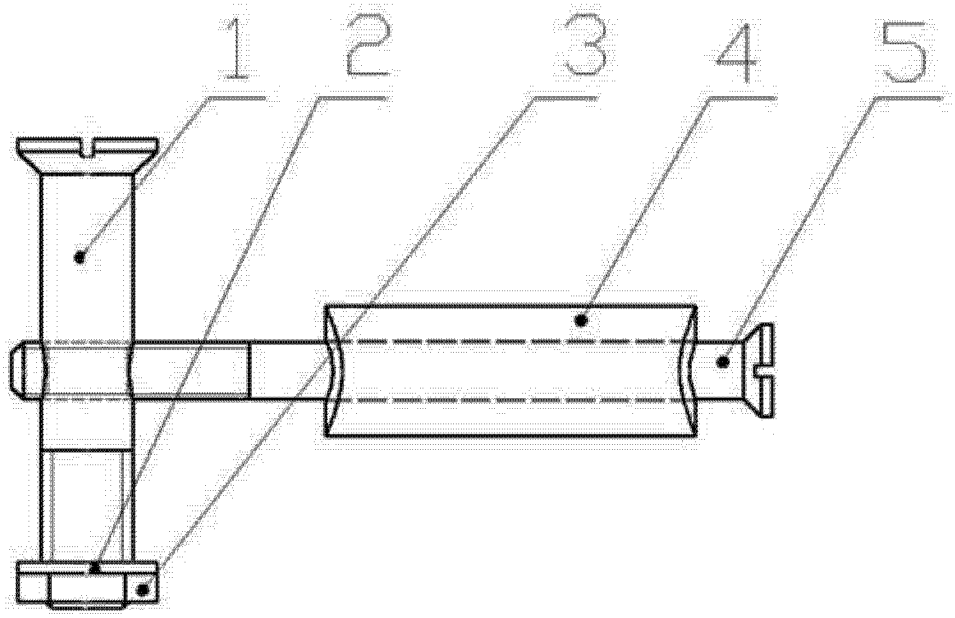

图 1

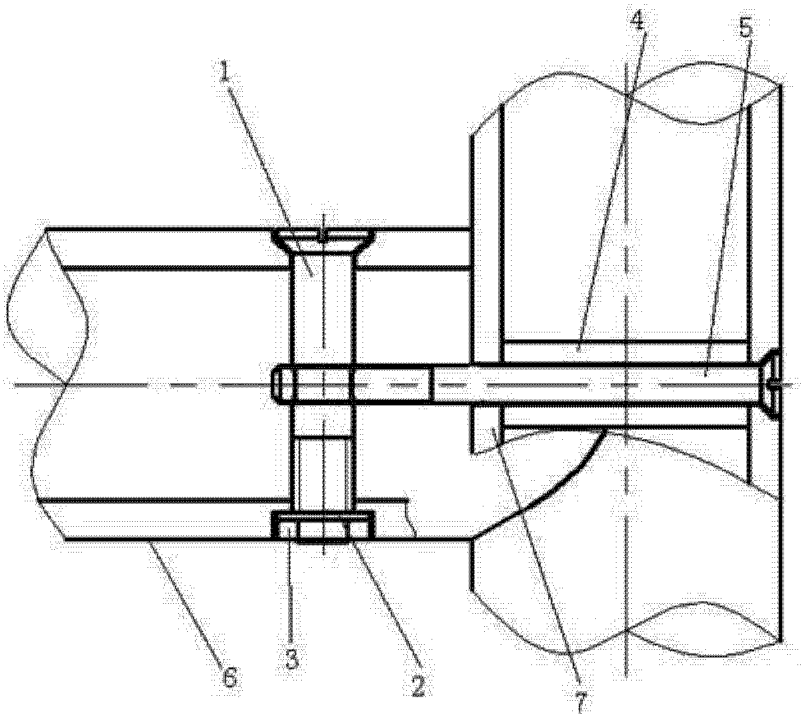

图 2

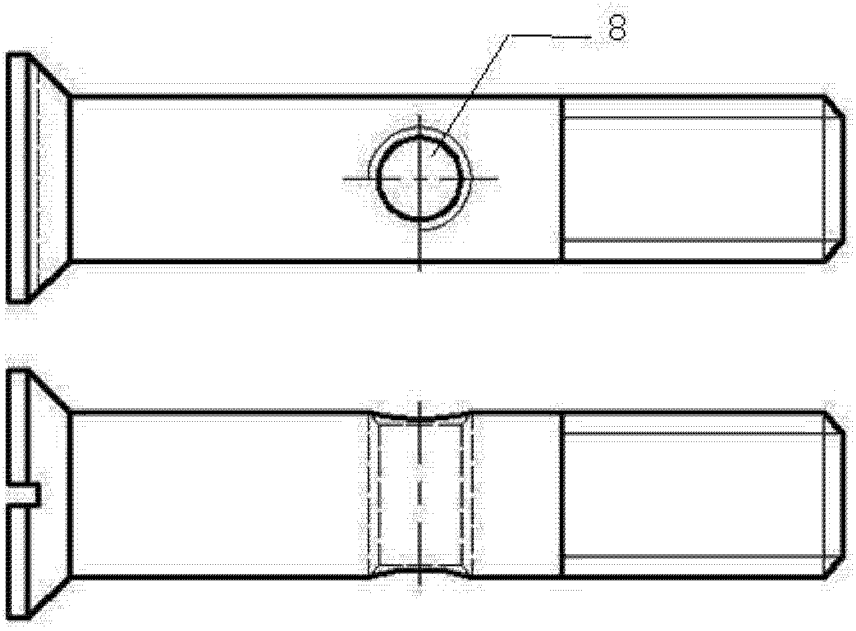

图 3

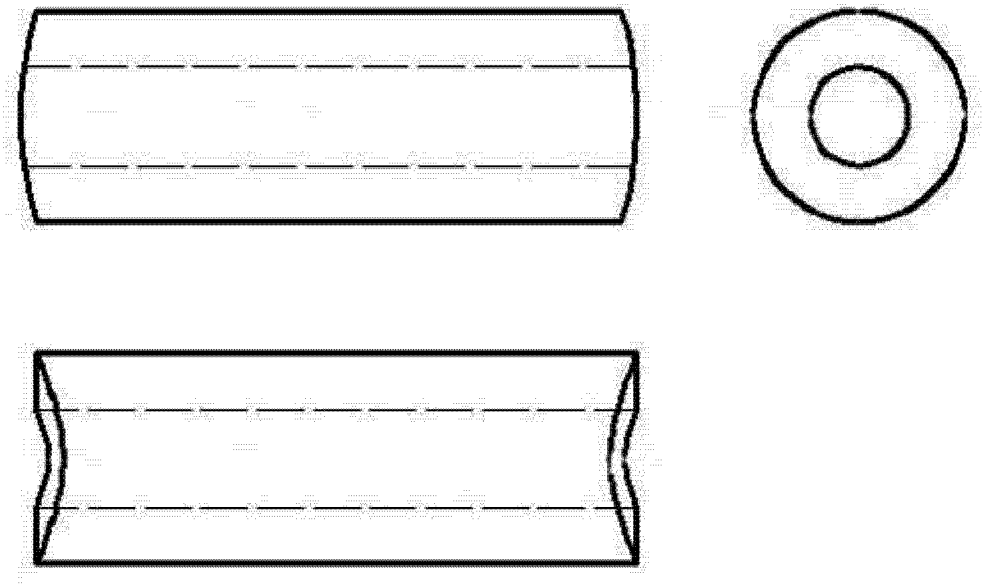

图 4