(19)中华人民共和国国家知识产权局

(12)实用新型专利

(10)授权公告号 CN 212414817 U
(45)授权公告日 2021.01.29

(21)申请号 202020466469.5

(22)申请日 2020.04.02

(73)专利权人 江西珍视明药业有限公司
地址 344000 江西省抚州市临川区迎宾大道218号

(72)发明人 胡季强 徐发红 朱样根 黄志元

(74)专利代理机构 温州名创知识产权代理有限公司 33258
代理人 程嘉炜

(51)Int.Cl.
A41D 13/11(2006.01)
A41D 31/02(2019.01)

权利要求书1页 说明书3页 附图2页

(54)实用新型名称

一种带有眼罩的可拆卸口罩

(57)摘要

本实用新型公开了一种带有眼罩的可拆卸口罩，包括口罩主体，所述第一无纺纱布层与第二无纺纱布层之间设置有竹炭夹层，所述口罩主体顶部两侧均固定连接有尼龙钩带，所述眼罩壳体底部两侧均固定连接有与尼龙钩带相对应的尼龙绒带。本实用新型中，通过尼龙绒带与尼龙钩带的相互粘连将口罩主体和眼罩壳体相互连接在一起，可以同时对眼部和口鼻部位进行防护，防止细菌和病毒从口鼻部或眼部侵害人体，防护效果更好，而且将尼龙钩带和尼龙绒带分离就可以将口罩主体与眼罩壳体分离，然后将眼罩壳体与新的口罩主体粘连在一起就可以继续使用，不仅可以持续保持良好的防护效果，还能防止浪费眼罩，值得大力推广。

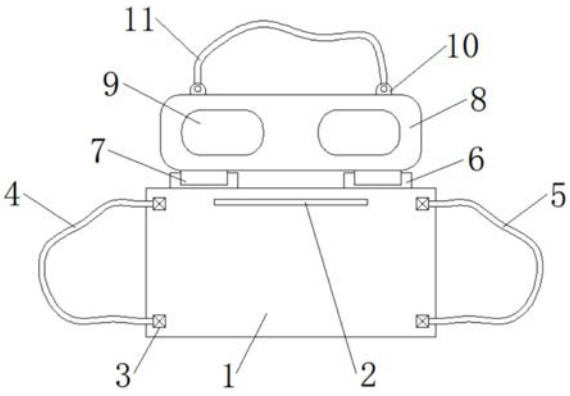

CN 212414817 U

1.一种带有眼罩的可拆卸口罩,包括口罩主体(1),其特征在于:所述口罩主体(1)前端表面设置有第一无纺纱布层(13),所述口罩主体(1)后端表面设置有第二无纺纱布层(15),所述第一无纺纱布层(13)与第二无纺纱布层(15)之间设置有竹炭夹层(14),所述口罩主体(1)顶部两侧均固定连接有尼龙钩带(6),所述口罩主体(1)上方设置有眼罩壳体(8),所述眼罩壳体(8)底部两侧均固定连接有与尼龙钩带(6)相对应的尼龙绒带(7),所述眼罩壳体(8)前端两侧均固定连接有护目镜片(9)且护目镜片(9)均贯穿眼罩壳体(8)前端侧壁,所述眼罩壳体(8)两端侧壁均设置有气孔(12)且气孔(12)均贯穿眼罩壳体(8)两端侧壁。

2.根据权利要求1所述的一种带有眼罩的可拆卸口罩,其特征在于:所述口罩主体(1)前端上部固定连接有鼻夹条(2)。

3.根据权利要求1所述的一种带有眼罩的可拆卸口罩,其特征在于:所述口罩主体(1)前端一侧的顶部和底部均通过缝线框(3)固定连接在第一耳挂(4)的两端。

4.根据权利要求1所述的一种带有眼罩的可拆卸口罩,其特征在于:所述口罩主体(1)前端另一侧的顶部和底部均通过缝线框(3)固定连接在第二耳挂(5)的两端。

5.根据权利要求1所述的一种带有眼罩的可拆卸口罩,其特征在于:所述眼罩壳体(8)为柔软的橡胶材质。

6.根据权利要求1所述的一种带有眼罩的可拆卸口罩,其特征在于:所述眼罩壳体(8)顶部两侧均固定连接有连接块(10)。

7.根据权利要求6所述的一种带有眼罩的可拆卸口罩,其特征在于:所述连接块(10)顶部均固定连接在松紧带(11)两端。

一种带有眼罩的可拆卸口罩

技术领域

[0001] 本实用新型涉及口罩领域，尤其涉及一种带有眼罩的可拆卸口罩。

背景技术

[0002] 口罩是一种卫生用品，一般指戴在口鼻部位用于过滤进入口鼻的空气，以达到阻挡有害的气体、气味、飞沫进出佩戴者口鼻的用具，以纱布或纸等制成，口罩对进入肺部的空气有一定的过滤作用，在呼吸道传染病流行时，在粉尘等污染的环境中作业时，戴口罩具有非常好的作用。

[0003] 医务人员工作的医疗门诊、手术室、实验室等场所内都存在有很多的细菌和病毒，这些细菌和病毒不仅可以通过口鼻部位进入人体，也可能通过眼部进入人体，危害人体健康，但是一般的口罩只能够防护到口鼻部位，防护效果较差。

实用新型内容

[0004] 本实用新型的目的是为了解决现有技术中存在的缺点，而提出的一种带有眼罩的可拆卸口罩。

[0005] 为了实现上述目的，本实用新型采用了如下技术方案：一种带有眼罩的可拆卸口罩，包括口罩主体，所述口罩主体前端表面设置有第一无纺纱布层，所述口罩主体后端表面设置有第二无纺纱布层，所述第一无纺纱布层与第二无纺纱布层之间设置有竹炭夹层，所述口罩主体顶部两侧均固定连接有尼龙钩带，所述口罩主体上方设置有眼罩壳体，所述眼罩壳体底部两侧均固定连接有与尼龙钩带相对应的尼龙绒带，所述眼罩壳体前端两侧均固定连接有护目镜片且护目镜片均贯穿眼罩壳体前端侧壁，所述眼罩壳体两端侧壁均设置有气孔且气孔均贯穿眼罩壳体两端侧壁。

[0006] 作为上述技术方案的进一步描述：

[0007] 所述口罩主体前端上部固定连接有鼻夹条。

[0008] 作为上述技术方案的进一步描述：

[0009] 所述口罩主体前端一侧的顶部和底部均通过缝线框固定连接在第一耳挂的两端。

[0010] 作为上述技术方案的进一步描述：

[0011] 所述口罩主体前端另一侧的顶部和底部均通过缝线框固定连接在第二耳挂的两端。

[0012] 作为上述技术方案的进一步描述：

[0013] 所述眼罩壳体为柔软的橡胶材质。

[0014] 作为上述技术方案的进一步描述：

[0015] 所述眼罩壳体顶部两侧均固定连接有连接块。

[0016] 作为上述技术方案的进一步描述：

[0017] 所述连接块顶部均固定连接在松紧带两端。

[0018] 本实用新型具有如下有益效果：

[0019] 1、本实用新型中，首先在口罩主体顶部两侧都固定连接有尼龙钩带，并在眼罩壳体底部两侧固定连接有与尼龙钩带相对应的尼龙绒带，通过尼龙绒带与尼龙钩带的相互粘连就可以将口罩主体和眼罩壳体相互连接在一起，佩戴时将口罩主体两侧的第一耳挂和第二耳挂挂在耳朵上，再将眼罩壳体顶部的松紧带套在头部，就可以同时对眼部和口鼻部位进行防护，防止细菌和病毒从口鼻部或眼部侵害人体，防护效果更好。

[0020] 2、本实用新型中，口罩主体和眼罩壳体是通过尼龙钩带和尼龙绒带粘连在一起的，但是口罩一般不能够连续使用较长时间，将尼龙钩带和尼龙绒带分离就可以将口罩主体与眼罩壳体分离，然后将眼罩壳体与新的口罩主体粘连在一起就可以继续使用，这样不仅可以持续保持良好的防护效果，还能防止浪费眼罩，值得大力推广。

附图说明

[0021] 图1为本实用新型提出的一种带有眼罩的可拆卸口罩的主视图；

[0022] 图2为本实用新型提出的一种带有眼罩的可拆卸口罩的侧面剖视图；

[0023] 图3为图2中A处的放大图。

[0024] 图例说明：

[0025] 1、口罩主体；2、鼻夹条；3、缝线框；4、第一耳挂；5、第二耳挂；6、尼龙钩带；7、尼龙绒带；8、眼罩壳体；9、护目镜片；10、连接块；11、松紧带；12、气孔；13、第一无纺纱布层；14、竹炭夹层；15、第二无纺纱布层。

具体实施方式

[0026] 下面将结合本实用新型实施例中的附图，对本实用新型实施例中的技术方案进行清楚、完整地描述，显然，所描述的实施例仅仅是本实用新型一部分实施例，而不是全部的实施例。基于本实用新型中的实施例，本领域普通技术人员在没有做出创造性劳动前提下所获得的所有其他实施例，都属于本实用新型保护的范围。

[0027] 在本实用新型的描述中，需要说明的是，术语“中心”、“上”、“下”、“左”、“右”、“竖直”、“水平”、“内”、“外”等指示的方位或位置关系为基于附图所示的方位或位置关系，仅是为了便于描述本实用新型和简化描述，而不是指示或暗示所指的装置或元件必须具有特定的方位、以特定的方位构造和操作，因此不能理解为对本实用新型的限制；术语“第一”、“第二”、“第三”仅用于描述目的，而不能理解为指示或暗示相对重要性，此外，除非另有明确的规定和限定，术语“安装”、“相连”、“连接”应做广义理解，例如，可以是固定连接，也可以是可拆卸连接，或一体地连接；可以是机械连接，也可以是电连接；可以是直接相连，也可以通过中间媒介间接相连，可以是两个元件内部的连通。对于本领域的普通技术人员而言，可以具体情况理解上述术语在本实用新型中的具体含义。

[0028] 参照图1-3，本实用新型提供的一种实施例：一种带有眼罩的可拆卸口罩，包括口罩主体1，口罩主体1前端表面设置有第一无纺纱布层13，口罩主体1后端表面设置有第二无纺纱布层15，第一无纺纱布层13与第二无纺纱布层15之间设置有竹炭夹层14，竹炭夹层14具有良好的吸附效果，而第一无纺纱布层13和第二无纺纱布层15具有良好的透气性，通过第一无纺纱布层13、第二无纺纱布层15和竹炭夹层14制成的口罩在保持良好透气性的同时还能够吸附过滤空气中的细菌病毒，起到一定的防护效果，口罩主体1顶部两侧均固定连接

有尼龙钩带6，口罩主体1上方设置有眼罩壳体8，眼罩壳体8底部两侧均固定连接有与尼龙钩带6相对应的尼龙绒带7，通过尼龙钩带6与尼龙绒带7的相互粘连就可以将口罩主体1与眼罩壳体8相互连接在一起，眼罩壳体8前端两侧均固定连接有护目镜片9且护目镜片9均贯穿眼罩壳体8前端侧壁，眼罩壳体8两端侧壁均设置有气孔12且气孔12均贯穿眼罩壳体8两端侧壁，气孔12是为了保持眼罩壳体8内透气，防止密闭环境内水汽凝结在护目镜片9上阻碍视线。

[0029] 口罩主体1前端上部固定连接有鼻夹条2，穿戴口罩时揉捏鼻夹条2可以使鼻夹条2更贴合使用者的鼻梁外形，从而能够将口罩卡夹在鼻梁上，口罩主体1前端一侧的顶部和底部均通过缝线框3固定连接在第一耳挂4的两端，口罩主体1前端另一侧的顶部和底部均通过缝线框3固定连接在第二耳挂5的两端，穿戴口罩主体1时将第一耳挂4和第二耳挂5分别挂在两侧耳朵上即可，眼罩壳体8为柔软的橡胶材质，柔软的橡胶材质是为了使医务人员在穿戴眼罩壳体8时更舒适，眼罩壳体8顶部两侧均固定连接有连接块10，连接块10顶部均固定连接在松紧带11两端，穿戴眼罩壳体8时先将眼罩壳体8罩在眼部再将松紧带11套在头部即可。

[0030] 工作原理：首先在穿戴口罩时先将第一耳挂4和第二耳挂5分别挂在两侧耳朵上，再揉捏鼻夹条2使鼻夹条2更贴合使用者的鼻梁外形，即可完成口罩主体1的穿戴，然后将眼罩壳体8罩在眼部再将松紧带11套在头部，即可完成眼罩壳体8的穿戴，这样就可以同时防护眼部和口鼻部，当口罩使用时间较长时，将尼龙钩带6与尼龙绒带7分离即可将口罩主体1与眼罩壳体8分开，然后再将眼罩壳体8上的尼龙绒带7与新的口罩主体1上的尼龙钩带6粘连就可以继续使用。

[0031] 最后应说明的是：以上所述仅为本实用新型的优选实施例而已，并不用于限制本实用新型，尽管参照前述实施例对本实用新型进行了详细的说明，对于本领域的技术人员来说，其依然可以对前述各实施例所记载的技术方案进行修改，或者对其中部分技术特征进行等同替换，凡在本实用新型的精神和原则之内，所作的任何修改、等同替换、改进等，均应包含在本实用新型的保护范围之内。

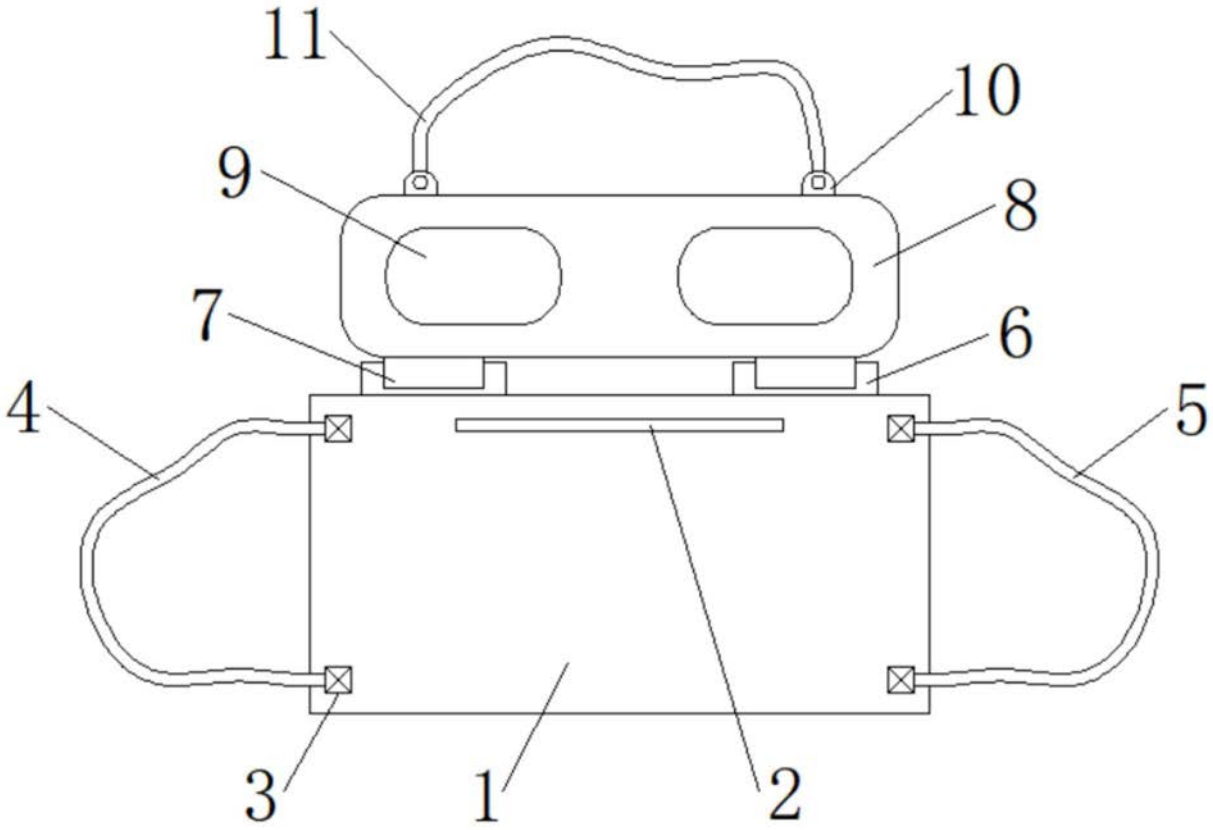

图1

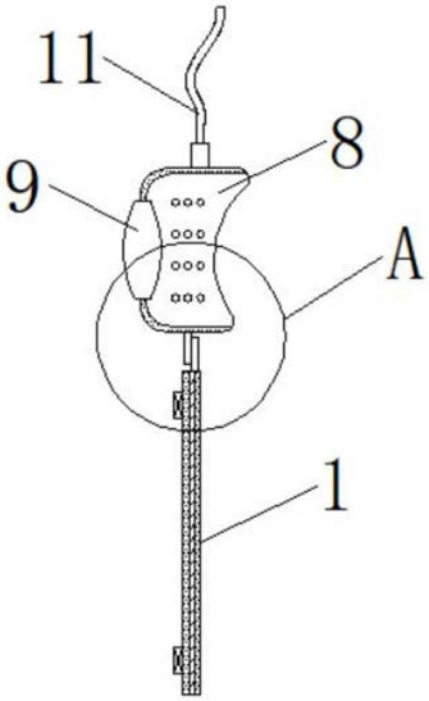

图2

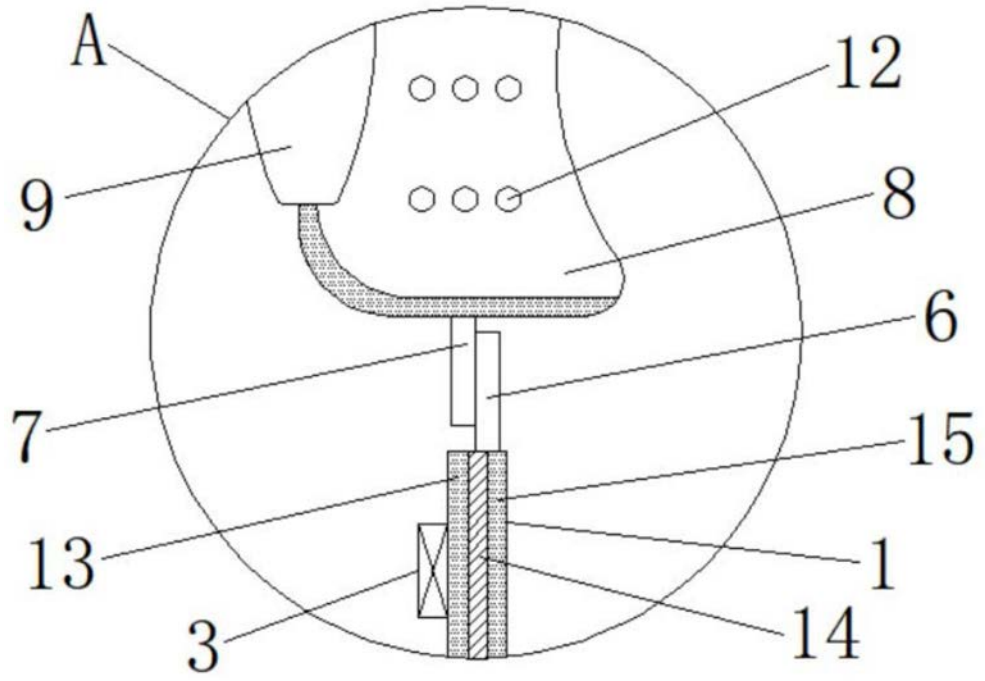

图3