(19)国家知识产权局

(12)实用新型专利

(10)授权公告号 CN 217020785 U
(45)授权公告日 2022.07.22

(21)申请号 202220392515.0

(22)申请日 2022.02.24

(73)专利权人 山东吉美达木业有限公司
地址 276000 山东省临沂市费县探沂镇柴埠庄村

(72)发明人 刘景 黄志超 王俊伟

(51)Int.Cl.
B27D 1/04(2006.01)

权利要求书1页 说明书3页 附图1页

(54)实用新型名称

一种具有隔音效果的胶合板

(57)摘要

本实用新型涉及胶合板技术领域，公开了一种具有隔音效果的胶合板，包括胶合板本体，所述胶合板本体的内部等距设置有若干个插槽，所述插槽内均设置有加强板，所述胶合板本体的上端设置有第二隔音层，所述胶合板本体的下端设置有第一隔音层。本实用新型中，首先通过在胶合板本体内的插槽内设置的加强板，对胶合板本体进行初步的结构性加强，最后通过第一加强层和第二加强层对胶合板本体进行最后的结构性加强，提高胶合板本体的耐冲击能力，同时通过在胶合板本体的上下端设置的第一隔音层和第二隔音层提高胶合板本体的隔音能力，最后通过在第一隔音层和第二隔音层上下端设置的其他复合层，从而增加整体胶合板本体的隔音能力。

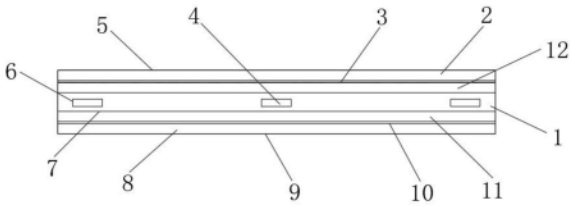

CN 217020785 U

1.一种具有隔音效果的胶合板,包括胶合板本体(1),其特征在于:所述胶合板本体(1)的内部等距设置有若干个插槽(6),所述插槽(6)内均设置有加强板(4),所述胶合板本体(1)的上端设置有第二隔音层(12),所述胶合板本体(1)的下端设置有第一隔音层(11),所述第二隔音层(12)的上端设置有第一钢丝网层(3),所述第一钢丝网层(3)的上端设置有第一加强层(2),所述第一隔音层(11)的下端设置有第二钢丝网层(10),所述第二钢丝网层(10)的下端设置有第二加强层(8)。

2.根据权利要求1所述的一种具有隔音效果的胶合板,其特征在于:所述胶合板本体(1)的上下端均设置有粘合层(7)。

3.根据权利要求1所述的一种具有隔音效果的胶合板,其特征在于:所述第一隔音层(11)采用的是木丝吸音板。

4.根据权利要求1所述的一种具有隔音效果的胶合板,其特征在于:所述第二隔音层(12)采用的是纸蜂窝隔音板。

5.根据权利要求1所述的一种具有隔音效果的胶合板,其特征在于:所述第一加强层(2)的上端设置有第一防水层(5)。

6.根据权利要求1所述的一种具有隔音效果的胶合板,其特征在于:所述第二加强层(8)的下端设置有第二防水层(9)。

7.根据权利要求1所述的一种具有隔音效果的胶合板,其特征在于:所述第一加强层(2)和第二加强层(8)均采用的是玻璃纤维板。

一种具有隔音效果的胶合板

技术领域

[0001] 本实用新型涉及胶合板技术领域，尤其涉及一种具有隔音效果的胶合板。

背景技术

[0002] 胶合板是由木段旋切成单板或由木方刨切成薄木，再用胶粘剂胶合而成的三层或多层的板状材料，通常用奇数层单板，并使相邻层单板的纤维方向互相垂直胶合而成，胶合板是家具常用材料之一，为人造板三大板之一，亦可供飞机、船舶、火车、汽车、建筑和包装箱等作用材，一组单板通常按相邻层木纹方向互相垂直组坯胶合而成，通常其表板和内层板对称地配置在中心层或板芯的两侧，用涂胶后的单板按木纹方向纵横交错配成的板坯，在加热或不加热的条件下压制而成，常用的胶合板类型有三合板、五合板等，胶合板能提高木材利用率，是节约木材的一个主要途径。

[0003] 现在胶合板在很多领域都使用比较普遍，在日常生活领域中胶合板多数使用于家具之中，传统的胶合板耐冲击能力较差，整体结构强度较低，在使用过程中容易发生损坏，而且传统的胶合板在使用起来隔音效果较差，不能进行有效的隔音，使用起来比较不方便。

实用新型内容

[0004] 本实用新型的目的是为了解决现有技术中存在的缺点，而提出的一种具有隔音效果的胶合板。

[0005] 为了实现上述目的，本实用新型采用了如下技术方案：一种具有隔音效果的胶合板，包括胶合板本体，所述胶合板本体的内部等距设置有若干个插槽，所述插槽内均设置有加强板，所述胶合板本体的上端设置有第二隔音层，所述胶合板本体的下端设置有第一隔音层，所述第二隔音层的上端设置有第一钢丝网层，所述第一钢丝网层的上端设置有第一加强层，所述第一隔音层的下端设置有第二钢丝网层，所述第二钢丝网层的下端设置有第二加强层。

[0006] 作为上述技术方案的进一步描述：

[0007] 所述胶合板本体的上下端均设置有粘合层。

[0008] 作为上述技术方案的进一步描述：

[0009] 所述第一隔音层采用的是木丝吸音板。

[0010] 作为上述技术方案的进一步描述：

[0011] 所述第二隔音层采用的是纸蜂窝隔音板。

[0012] 作为上述技术方案的进一步描述：

[0013] 所述第一加强层的上端设置有第一防水层。

[0014] 作为上述技术方案的进一步描述：

[0015] 所述第二加强层的下端设置有第二防水层。

[0016] 作为上述技术方案的进一步描述：

[0017] 所述第一加强层和第二加强层均采用的是玻璃纤维板。

[0018] 本实用新型具有如下有益效果：

[0019] 1、本实用新型中，首先通过在胶合板本体内的插槽内设置的加强板，对胶合板本体进行初步的结构性加强，然后通过胶合板本体上下侧的第一钢丝网层和第二钢丝网层对胶合板本体进行进一步结构加强，最后通过第一钢丝网层和第二钢丝网层上下端的第一加强层和第二加强层对胶合板本体进行最后的结构性加强，增强胶合板本体的耐冲击力，增加胶合板本体的整体结构强度，提高胶合板本体的耐冲击能力。

[0020] 2、本实用新型中，通过在胶合板本体的上下端设置的第一隔音层和第二隔音层提高胶合板本体的隔音能力，最后通过在第一隔音层和第二隔音层上下端设置的其他复合层，以此达到增加胶合板本体厚度的目的，从而增加整体胶合板本体的隔音能力，使用起来比较方便。

附图说明

[0021] 图1为本实用新型提出的一种具有隔音效果的胶合板的整体剖视图；

[0022] 图2为本实用新型提出的一种具有隔音效果的胶合板的胶合板本体结构爆炸图。

[0023] 图例说明：

[0024] 1、胶合板本体；2、第一加强层；3、第一钢丝网层；4、加强板；5、第一防水层；6、插槽；7、粘合层；8、第二加强层；9、第二防水层；10、第二钢丝网层；11、第一隔音层；12、第二隔音层。

具体实施方式

[0025] 下面将结合本实用新型实施例中的附图，对本实用新型实施例中的技术方案进行清楚、完整地描述，显然，所描述的实施例仅仅是本实用新型一部分实施例，而不是全部的实施例。基于本实用新型中的实施例，本领域普通技术人员在没有做出创造性劳动前提下所获得的所有其他实施例，都属于本实用新型保护的范围。

[0026] 在本实用新型的描述中，需要说明的是，术语“中心”、“上”、“下”、“左”、“右”、“竖直”、“水平”、“内”、“外”等指示的方位或位置关系为基于附图所示的方位或位置关系，仅是为了便于描述本实用新型和简化描述，而不是指示或暗示所指的装置或元件必须具有特定的方位、以特定的方位构造和操作，因此不能理解为对本实用新型的限制；术语“第一”、“第二”、“第三”仅用于描述目的，而不能理解为指示或暗示相对重要性，此外，除非另有明确的规定和限定，术语“安装”、“相连”、“连接”应做广义理解，例如，可以是固定连接，也可以是可拆卸连接，或一体地连接；可以是机械连接，也可以是电连接；可以是直接相连，也可以通过中间媒介间接相连，可以是两个元件内部的连通。对于本领域的普通技术人员而言，可以具体情况理解上述术语在本实用新型中的具体含义。

[0027] 参照图1-2，本实用新型提供的一种实施例：一种具有隔音效果的胶合板，包括胶合板本体1，胶合板本体1的内部等距设置有若干个插槽6，插槽6内均设置有加强板4，胶合板本体1的上端设置有第二隔音层12，胶合板本体1的下端设置有第一隔音层11，通过第一隔音层11和第二隔音层12对胶合板本体1进行隔音加强，提高胶合板本体1的隔音效果，第二隔音层12的上端设置有第一钢丝网层3，第一钢丝网层3的上端设置有第一加强层2，第一隔音层11的下端设置有第二钢丝网层10，第二钢丝网层10的下端设置有第二加强层8，通过

胶合板本体1上下侧的第一钢丝网层3和第二钢丝网层10对胶合板本体1进行进一步的结构加强，然后通过第一加强层2和第二加强层8对胶合板本体进行最后的加强，以此达到提升整体胶合板本体1耐冲击能力的目的。

[0028] 胶合板本体1的上下端均设置有粘合层7，通过粘合层7对胶和板本体1上下端的第二隔音层12和第一隔音层11进行粘合，增强胶合板本体1的整体性，第一隔音层11采用的是木丝吸音板，第二隔音层12采用的是纸蜂窝隔音板，木丝吸音板和纸蜂窝吸音板的吸音隔音效果较好，第一加强层2的上端设置有第一防水层5，第二加强层8的下端设置有第二防水层9，通过第一防水层5和第二防水层9对第一加强层2和第二加强层8的上下端进行防水，防止外部水进入胶合板本体1内部对胶合板本体1造成一定的损坏，第一加强层2和第二加强层8均采用的是玻璃纤维板，玻璃纤维板的结构强度较高。

[0029] 工作原理：首先通过在胶合板本体1内的插槽6内设置的加强板4，对胶合板本体1进行初步的结构性加强，然后通过胶合板本体1上下侧的第一钢丝网层3和第二钢丝网层10对胶合板本体1进行进一步结构加强，最后通过第一钢丝网层3和第二钢丝网层10上下端的第一加强层2和第二加强层8对胶合板本体1进行最后的结构性加强，增强胶合板本体1的耐冲击力，增加胶合板本体1的整体结构强度，提高胶合板本体1的耐冲击能力，同时通过在胶合板本体1的上下端设置的第一隔音层11和第二隔音层12提高胶合板本体1的隔音能力，最后通过在第一隔音层11和第二隔音层12上下端设置的其他复合层，以此达到增加胶合板本体1厚度的目的，从而增加整体胶合板本体1的隔音能力，使用起来比较方便。

[0030] 最后应说明的是：以上所述仅为本实用新型的优选实施例而已，并不用于限制本实用新型，尽管参照前述实施例对本实用新型进行了详细的说明，对于本领域的技术人员来说，其依然可以对前述各实施例所记载的技术方案进行修改，或者对其中部分技术特征进行等同替换，凡在本实用新型的精神和原则之内，所作的任何修改、等同替换、改进等，均应包含在本实用新型的保护范围之内。

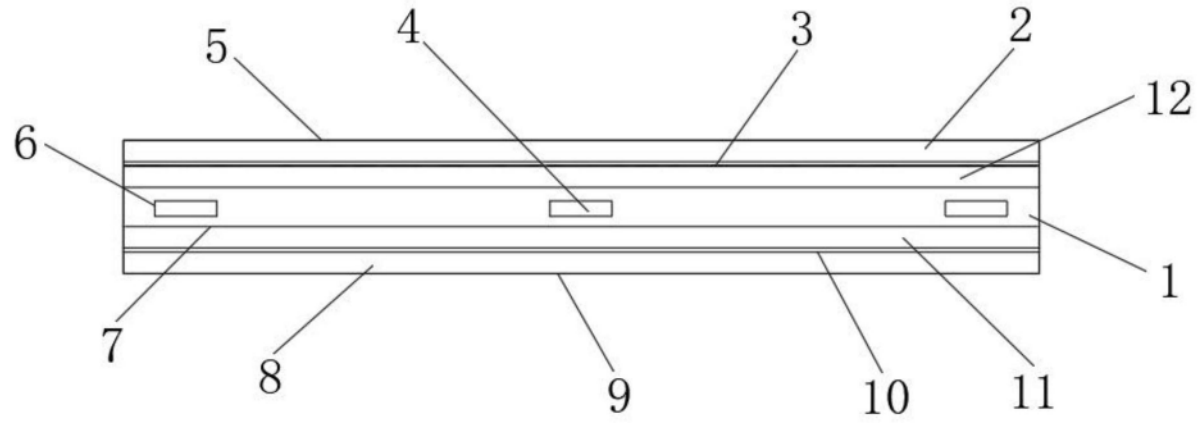

图1

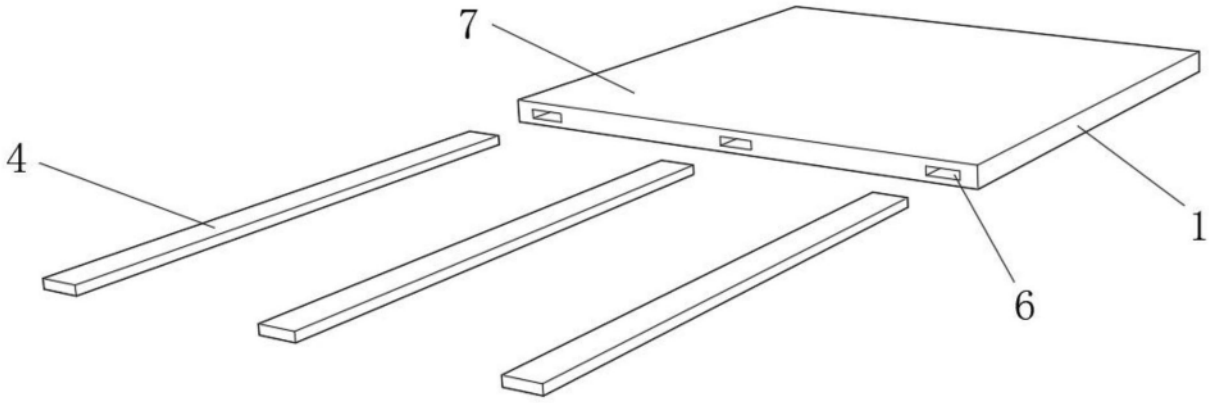

图2